CHEVROLET

2025

TAHOE 太浩

使用说明书

目录

简介 1
钥匙、车门和车窗 6
座椅和约束装置 32
储物 78
仪表和控制器 82
照明 111
信息娱乐系统 118
空调 140
驾驶和操作 146
车辆保养 250
维保与维护 316
技术数据 321
客户信息 331
安吉星 341
互联服务 342
索 引 344

简介

本《使用说明书》中提及的名称、标识、徽标、口号、车型名称以及车身设计，如 GM、GM 标志、CHEVROLET、CHEVROLET 卡车徽标、TAHOE 和 Z71 等，为通用汽车有限责任公司及其子公司、关联公司或许可方的商标和/或服务标记。

您的车辆可能拥有也可能没有本说明书中所描述的功能。原因包括您的车辆没有购买选装设备，车型变化，各国配置不同，该功能/程序在您所在地区不可用，或是本出版物在发行后出现了变化，包括标配内容或选装内容的变化。

请参考与您车辆相关的购车文件以确定各项功能。

使用本手册

想要快速找到有关本车辆的具体信息，请使用说明书末尾的索引。索引是根据出现在说明书中的内容的字母顺序排列的，并且标有方便查找的页码。

危险、警告和告诫

车辆标签和本说明书中出现的警告消息描述了各种危险，以及如何避免或减弱该些危险的做法。

⚠ 危险

危险 表示可导致严重人身伤害或死亡的高度危险。

⚠ 警告

警告表示可能导致人身伤害或死亡的危险。

©2025 General Motors LLC. 版权所有

告诫
告诫表示可能导致财产或车辆损失的危险。

带斜杠的圆圈是一个安全符号，表示：“禁止”，“不要这样做”或“不要让这种情况发生”。

符号

某些与特定功能、控制、消息、仪表或指示灯有关的车辆部件和标签会使用符号而不是文字。

车辆符号图表

此处列举了车辆上可能找到的一些额外的符号以及它们的意思。请参阅本说明书中的各项功能了解相关信息。

：空调系统

：空调冷媒

：安全气囊就绪指示灯

：防抱死制动系统（ABS）

：制动系统警告灯

：妥善处置旧部件

：请勿使用高压水

：发动机冷却液温度

：严禁火焰/火花

：易燃

：前方碰撞警告

：保险丝盒盖罩锁止位置

：保险丝

：带 ISOFIX/LATCH 系统的儿童安全座椅接口装置

：保持保险丝盒盖罩正确安装

：车道变换警告

：车道偏离警告

：车道保持辅助

：故障指示灯

：机油压力

：驻车辅助系统

：前方行人指示灯

：电源

：后方车辆通过预警

：注册技术人员

：远程启动

：电气火灾风险

：安全带提醒灯

：侧面盲区警告系统

：发动机启停

：胎压监测

：牵引力控制系统/StabiliTrak/车身稳定控制系统（ESC）

：压力不足

：前方车辆指示灯

附加说明或信息

用下列符号表示附加说明或信息。

：当使用说明书包含更多说明或信息时显示。

：当维修手册包含更多说明或信息时显示。

：当其他页含有更多信息时显示 — “参见页码”。

仪表板概览

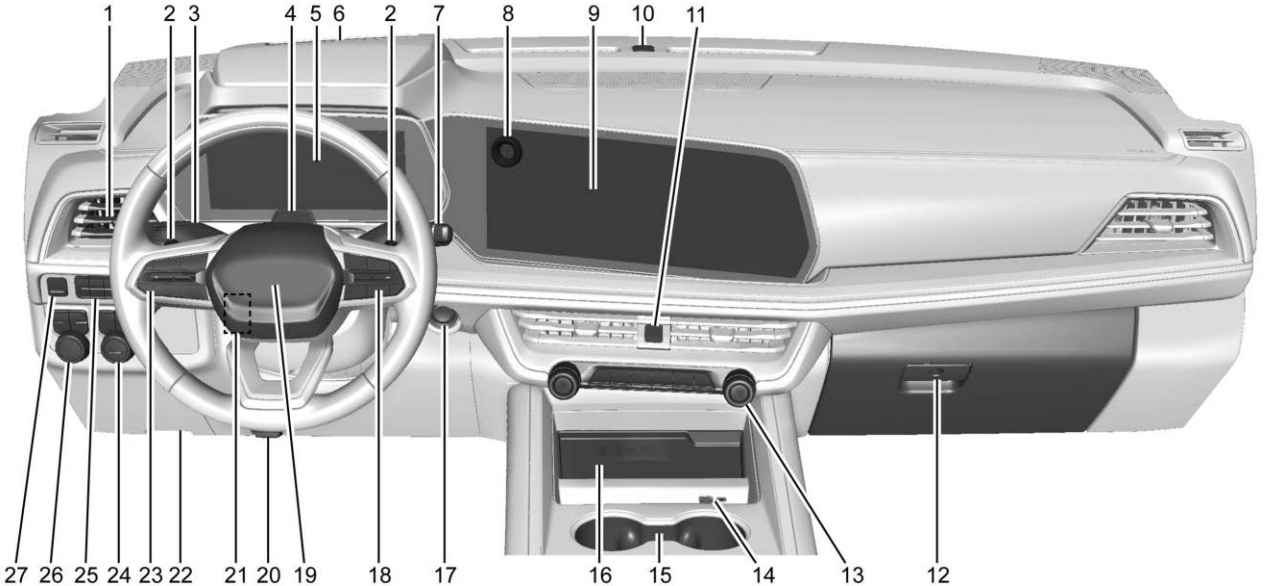

1. 出风口。请参阅*通风口* ⇨ *143*
2. 电子挡位选择 (ERS)。请参阅*手动模式* ⇨ *167*
3. 转向信号灯拨杆。请参阅*转向和变道信号* ⇨ *114*。

   挡风玻璃雨刮器/清洗器。请参阅*挡风玻璃雨刮器/清洗器* ⇨ *83*。

   后窗雨刮器/清洗器。请参阅*后窗雨刮器/清洗器* ⇨ *84*。
4. 驾驶员注意力监测系统摄像头。请参阅*驾驶员注意力检测辅助系统* ⇨ *229*（如配备）。
5. 组合仪表。请参阅*组合仪表* ⇨ *88*。
6. 抬头显示器 (HUD)。请参阅*抬头显示器 (HUD)* ⇨ *108*（如配备）。
7. 换挡杆。请参阅*自动变速箱* ⇨ *164*。

   电子排挡 (ETRS)。请参阅*自动变速箱* ⇨ *164*。
8. 信息娱乐控制器。请参阅*概览* ⇨ *119*。
9. 信息娱乐界面。请参阅*使用系统* ⇨ *120*。

   前排座椅加热和通风。请参阅*加热式和通风式前排座椅* ⇨ *38*（如配备）。

   后排独立空调按钮。请参阅*后部恒温控制系统* ⇨ *142*。
10. 光线传感器。请参阅*自动前照灯系统* ⇨ *113*。
11. 危险警告闪光灯。请参阅*危险警告闪光灯* ⇨ *114*。
12. 手套箱。请参阅*手套箱* ⇨ *78*。
13. 前排座椅加热和通风。请参阅*加热式和通风式前排座椅* ⇨ *38*（如配备）。

    双区自动空调系统。请参阅*双区自动恒温控制系统* ⇨ *140*。

    后排独立空调按钮。请参阅*后部恒温控制系统* ⇨ *142*。
14. USB 端口。请参阅 *USB 端口* ⇨ *125*。
15. 杯托。请参阅*杯托* ⇨ *78*。
16. 无线充电。请参阅*无线充电* ⇨ *86*。
17. 发动机启动/停止 。请参阅*点火开关位置* ⇨ *158*。
18. 方向盘控制器。请参阅*方向盘控制器* ⇨ *120*。

    加热式方向盘。请参阅*加热式方向盘* ⇨ *83*（如配备）。
19. 喇叭。请参阅*喇叭* ⇨ *83*。
20. 打开发动机舱盖。请参阅*发动机舱盖* ⇨ *252*。
21. 方向盘调节。请参阅*方向盘调节* ⇨ *83*。
22. 数据链路连接器 (DLC)（不显示）。请参阅*故障指示灯（检查发动机指示灯）* ⇨ *94*。
23. Super Cruise。请参阅 *Super Cruise* ⇨ *189*。

    自适应巡航控制。请参阅*自适应巡航控制* ⇨ *180*（如配备）。

    前方碰撞警告 (FCA) 系统。请参阅*前方碰撞警告 (FCA) 系统* ⇨ *218*（如配备）。
24. 车外灯控制器。请参阅*车外灯控制装置* ⇨ *111*。

    前雾灯。请参阅*前雾灯* ⇨ *114*（如配备）。

仪表板照明控制。请参阅*仪表板照明控制* ⇨ *115*。

25. 牵引力控制系统/车身稳定控制系统。请参阅*牵引力控制系统/电子稳定性控制系统* ⇨ *174*。

自动启停关闭开关（如配备）。请参阅*停车起步系统* ⇨ *160*

驻车辅助系统按钮（如配备）。请参阅*驻车或倒车辅助系统* ⇨ *206*。

自动泊车辅助 (APA)。请参阅*自动泊车辅助 (APA)* ⇨ *213*（如配备）。

360° 摄像头（如配备）。请参阅*环视系统* ⇨ *207*。

车道保持辅助 (LKA)。请参阅*车道保持辅助 (LKA)* ⇨ *230*（如配备）。

陡坡缓降 (HDC)。请参阅*下坡控制系统 (HDC)* ⇨ *176*（如配备）。

26. 驾驶模式控制。请参阅*驾驶模式控制* ⇨ *176*。

自动分动箱旋钮（如配备）。请参阅*四轮驱动* ⇨ *168*。

空气悬架。请参阅*空气悬架* ⇨ *178*。

27. 电子驻车制动器。请参阅*电子驻车制动器* ⇨ *172*。

钥匙、车门和车窗

钥匙和锁
钥匙 6
遥控钥匙 7
遥控钥匙操作 7
遥控起动 12
车门锁 13
电动车门锁 14
延迟锁止 15
自动车门锁定 15
防反锁功能 15
安全锁 15
数字钥匙. 16

车门
举升门 18
电动辅助踏板 22

车辆防盗
车辆安全 22
车辆警报系统 22
转向柱锁止装置 23
安全防盗系统操作 23

车外后视镜
凸面镜 24
电动后视镜 24
折叠式后视镜 25
加热式后视镜 26
自动调光后视镜 26
倒车倾斜后视镜 26

车内后视镜
车内后视镜 26
手动后视镜 26
自动调光后视镜 26
后视摄像头反光镜 26

车窗
车窗 28
电动车窗 29
遮阳板 30

车顶
天窗 30

钥匙和锁

钥匙

⚠ 警告

将儿童和遥控钥匙一起留在车内十分危险，可能导致儿童或其他人受到严重伤害甚至死亡。他们可能会操作电动车窗或其他控制装置或使车辆移动。当 遥控钥匙 在车内时，车窗可能会移动，儿童或其他人可能在关窗过程中被卡住。切勿将儿童和遥控钥匙一起留在车内。

遥控钥匙内部的机械钥匙可用于所有车门锁。

要拆下机械钥匙，按下靠近遥控钥匙底部的侧面按钮并拔出机械钥匙。未按下按钮时，绝对不得将机械钥匙拔出。

机械钥匙可能具有条形码钥匙标签，道朗格认证售后服务网点或合格的锁匠可以使用此标签制作新钥匙。将此标签保存在安全的地方，而不是车内。

如果需要替换或备用钥匙，请向道朗格认证售后服务网点咨询。

如果转动钥匙变得困难，则检查钥匙齿上是否有碎片。定期用刷子或白纱布进行清洁。

如果您启用了安吉星服务或互联服务计划，则安吉星顾问可遥控解锁车辆。请参阅*安吉星概览* ⇨ *341*。

如果配备座椅记忆，遥控钥匙 1 和 2 与记忆 1 或 2 的座椅位置关联。请参阅*记忆座椅* ⇨ *36*。

遥控钥匙

如果遥控钥匙的工作范围缩小：

- 检查距离。遥控钥匙可能距离车辆太远。
- 检查位置。其他车辆或物体可能阻挡信号。
- 检查遥控钥匙的电池。请参阅本章节后面的“电池更换”章节。
- 如果遥控钥匙仍无法正常工作，则应访问道朗格认证售后服务网点或由合格的技师进行维保。

遥控钥匙操作

无钥匙进入系统允许您在遥控钥匙处于 1 米（3 英尺）范围内时进入车辆。请参见本节下文中的“无钥匙进入操作”。

遥控钥匙能够在距离车辆 60 米（197 英尺）的范围内有效工作。

其他条件也会影响遥控钥匙的性能。请参阅*遥控钥匙* ⇨ *7*。

🔒 ：按下以锁住所有车门。

如果该功能启用，在第二次按下按钮时，转向信号灯将闪烁一次，指示已上锁。如果该功能启用，则在三秒钟内再次按下 🔒 时，喇叭将发出啾啾

声。要想在信息娱乐系统主屏幕上查看可用设置，触按“设置 > 车辆 > 遥控上锁、解锁、启动”。

按下 🔒 可启用警报系统。请参阅*车辆警报系统* ➪ *22*。

如果配备并启用自动折叠式后视镜，按下 🔒 即可折叠该后视镜。按下 🔓 可展开后视镜。要想在信息娱乐系统主屏幕上查看可用设置，触按“设置 > 车辆 > 舒适与便利”。请参阅*折叠式后视镜* ➪ *25*。

🔓 ：按下一次仅可解锁驾驶员车门。如果在三秒钟内再次按下 🔓，可解锁其他所有车门。车内灯会点亮，保持 20 秒之后熄灭或在点火开关开启之后熄灭。

当该功能启用时，转向信号灯将闪烁两次，指示已解锁。当该功能启用时，车外灯可能会开启。要想在信息娱乐系统主屏幕上查看可用设置，触按“设置 > 车辆 > 遥控上锁、解锁、启动”。

按下遥控钥匙上的 🔓 可停用警报系统。请参阅*车辆警报系统* ➪ *22*。

如果配备并启用遥控车窗操作功能，按下 🔓 两次并持续按住可将车窗完全打开。要想在信息娱乐系统主屏幕上查看可用设置，触按“设置 > 车辆 > 遥控上锁、解锁、启动”。请参阅*电动车窗* ➪ *29*。

x2 ：按下两次可打开或关闭电动尾门。按下一次，可以让电动尾门停住不动。

x2 ：按下两次，打开后窗。

⚠ ：按下并松开以启动车辆定位功能。转向信号灯闪烁且喇叭发出三声鸣响。

按住 ⚠ 三秒以上，以触发防盗警报。转向信号灯闪烁且喇叭反复鸣响 30 秒钟。当点火开关打开或再次按下 ⚠ 时，警报关闭。点火开关必须关闭，防盗警报才能正常工作。

x2 ：要想远程启动车辆，在车外使用遥控钥匙按下 x2 两次。如果遥控钥匙留在车内，车辆将无法启动。请参阅*遥控起动* ➪ *12*。

无钥匙进入操作

无钥匙进入系统允许您打开车门和电动尾门，而无需从口袋、钱包、公文包等中取出遥控钥匙。遥控钥匙必须处于 1 米（3 英尺）范围内才能打开车门或电动尾门。如果车辆具有此项功能，则车门外把手上会有一个按钮。

无钥匙进入系统可设置为：在驾驶员车门处首次按下解闭锁按钮时解锁所有车门。要想在信息娱乐系统主屏幕上查看可用设置，触按“设置 > 车辆 > 遥控上锁、解锁、启动”。

如果配备座椅记忆，遥控钥匙 1 和 2 与记忆 1 或 2 的座椅位置关联。请参阅*记忆座椅* ➪ *36*。

驾驶员车门处的无钥匙解闭锁

当车门上锁且遥控钥匙距离车门把手 1 米（3 英尺）范围内时，按下驾驶员车门把手上的解闭锁按钮将解锁驾驶员车门。如果五秒钟之内再次按下解闭锁按钮，则所有乘客车门和电动尾门都将解锁。

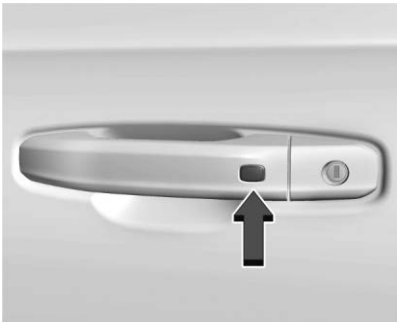

驾驶员侧如图所示，乘客侧与此类似

发生以下情况时，按下解闭锁按钮会上锁所有车门：

- 首次按下解闭锁按钮后已超过五秒。
- 为了解锁所有车门，已经按过 2 次解闭锁按钮。
- 任一扇车门被打开过且当前所有车门均关闭。

乘客车门处的无钥匙解闭锁

当车门上锁且遥控钥匙距离车门把手 1 米（3 英尺）范围内时，按下乘客车门把手上的解闭锁按钮将解锁所有车门。发生以下情况时，按下解闭锁按钮会上锁所有车门：

- 为了解锁所有车门，已经按过解闭锁按钮。
- 任一扇车门被打开过且当前所有车门均关闭。

停用/启用车门外把手和电动尾门的无钥匙解锁功能

如果配备该功能，可以停用和启用车门外把手和电动尾门的无钥匙解锁功能。

停用无钥匙解锁功能：

在车辆熄火的情况下，同时按住遥控钥匙上的 🔒 和 🔓 约三秒钟。转向信号灯将快速闪烁四次，指示无钥匙解锁功能已停用。使用任一个外把手解锁车门或打开电动尾门会导致转向信号灯快速闪烁四次，指示无钥匙解锁功能已停用。如果停用，请在启动车辆前解除警报系统。

启用无钥匙解锁功能：

在车辆熄火的情况下，同时按住遥控钥匙上的 🔒 和 🔓 约三秒钟。转向信号灯将快速闪烁两次，指示无钥匙解锁功能已启用。

要想在信息娱乐系统主屏幕上查看可用设置，触按“设置 > 车辆 > 遥控上锁、解锁、启动”。

被动上锁

所有车门关闭后，如果车辆已熄火且至少一把遥控钥匙不在车内或车内没有遥控钥匙，无钥匙进入系统将在几秒内上锁车辆。

如果其他电子设备干扰了遥控钥匙信号，则车辆可能不会探测到车内的遥控钥匙。如果启用了被动上锁，遥控钥匙在车内时，车门仍有可能被上锁。因此，不要将遥控钥匙留在无人照看的车辆内。

要想在信息娱乐系统主屏幕上查看可用设置，触按“设置 > 车辆 > 遥控上锁、解锁、启动”。

暂时停用被动上锁

车门打开时按住内部车门开关上的 🔒 至少四秒或者直至听到三声提示音，可暂时停用被动上锁。被动上锁将处于停用状态，直至内部车门上的 🔒 被按下，或直至车辆启动。

遥控钥匙遗留车内警告

当车辆熄火且遥控钥匙留在车内时，在所有车门关闭后，喇叭将发出三声啾啾声。要想在信息娱乐系统主屏幕上查看可用设置，触按“设置 > 车辆 > 遥控上锁、解锁、启动”。

遥控钥匙不在车内警告

如果车辆启动时有一扇车门打开，然后所有车门都关闭，车辆将检查车内是否有遥控钥匙。如果未探测到遥控钥匙，驾驶员信息中心将显示 NO KEY FOUND（未找到钥匙）并且喇叭会发出三声啾啾声。每次驾驶车辆时，这种情况仅发生一次。要想在信息娱乐系统主屏幕上查看可用设置，触按“设置 > 车辆 > 遥控上锁、解锁、启动”。

无钥匙开启电动尾门

当所有车门都解锁时，或者当遥控钥匙处于 1 米（3 英尺）范围内时，按下电动尾门把手底部的触摸板即可打开电动。

无钥匙打开后窗

当所有车门都解锁时，或者当遥控钥匙处于 1 米（3 英尺）范围内时，按下电动后窗外部按钮即可打开电动后窗。

请参阅*举升门* ➪ *18*。

钥匙进入

如使用电池电量低的遥控钥匙进入车辆，请参阅*车门锁* ➪ *13*。

车辆遥控钥匙学习

只有经过学习的遥控钥匙才能正常工作。如果遥控钥匙丢失或被盗，可以在道朗格认证售后服务网点购买替换钥匙并进行学习。对车辆进行重新编程可使丢失或被盗的钥匙失效。每辆车最多可以配备八把编程的遥控钥匙。

使用低电量电池的遥控钥匙启动车辆

遥控钥匙配备了运动传感器以提高车辆防盗水平。启动车辆时，如果遥控钥匙长时间闲置，驾驶员信息中心可能会显示“KEY IN SLEEP MODE, MOVE KEY, THEN START（钥匙处于休眠模式，移动钥匙，然后启动）”。轻轻移动遥控钥匙并尝试启动车辆。

如果遥控钥匙电池电量不足或者信号受到干扰，则在启动车辆时驾驶员信息中心可能会显示 NO KEY FOUND, REPLACE BATTERY IN KEY（未找到钥匙，更换钥匙中的电池）或 NO REMOTE KEY WAS DETECTED PLACE KEY IN KEY POCKET THEN START YOUR VEHICLE（未探测到遥控钥匙，将钥匙放入钥匙袋中，然后启动您的车辆）。

启动车辆：

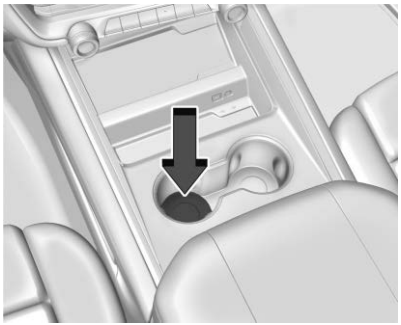

1. 将遥控钥匙放入遥控钥匙袋中。
2. 车辆在 P（驻车）挡或 N（空）挡时，踩下制动踏板并按下发动机启动/停止。

   尽快更换遥控钥匙电池。

电池更换

⚠ 警告

切勿让儿童玩遥控钥匙。遥控钥匙内含小电池，可能会造成窒息危险。如果吞下，可能会发生体

(续)

警告（续）

内灼伤，从而导致严重伤害或死亡。如果吞下电池，请立即就医。

⚠ 警告

为了避免人身伤害，请勿触摸曾处于极热环境中的 遥控钥匙 的金属表面。在高于 59° C (138° F) 的温度时，这些表面可能会很烫。

告诫

更换电池时，不得接触遥控钥匙上的任何电路。您身上的静电可能会损坏遥控钥匙。

告诫

务必更换正确类型的电池。如果更换的电池类型不正确，这可能存在电池爆炸的风险。根据说明和当地法律，合理处置废旧电池。不要尝试燃烧、碾压或切割废旧电池，避免使电池处于气压极低或高温的环境中。

注意事项

如果遥控钥匙未正确重新组装，液体可能会进入壳体并损坏电路，从而导致遥控钥匙故障和/或失灵。为了防止损坏，务必遵循本说明书中的遥控钥匙重新组装步骤，确保遥控钥匙在打开后正确密封。

如果驾驶员信息中心显示 REPLACE BATTERY IN REMOTE KEY（请更换遥控钥匙电池），请尽快更换遥控钥匙中的电池。

电池更换：

1. 按下遥控钥匙侧面的按钮，然后将机械钥匙拔出。未按下按钮时，绝对不得将机械钥匙拔出。

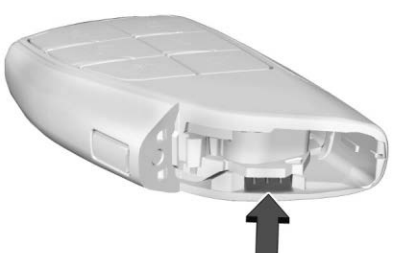

2. 将机械钥匙片插入插槽，手动拆下电池盖。

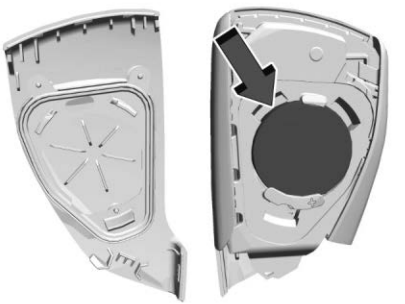

3. 拉住凸片，撕下密封。
4. 取出旧电池。不得使用金属物体。
5. 放入新电池，正极朝向背盖。使用 CR2450 锂离子电池或同类电池进行更换。
6. 将密封放回电池盒周围的凹槽中。
7. 将电池盖重新装回遥控钥匙上。
8. 重新插入机械钥匙。

遥控起动

如果具备远程启动功能，当车辆远程启动时，空调系统将根据车外温度决定是否启动。

后窗除雾功能及座椅加热和通风功能（如配备）也可能启动。请参阅*加热式和通风式前排座椅* ⇨ *38*。要查看此功能的可用设置，在信息娱乐系统主屏幕上选择“设置 > 车辆 > 舒适与便利”。

某些地区的法律可能限制使用远程启动。查阅当地法规，了解有关车辆远程启动的要求。

如果车辆燃油不足，请勿使用远程启动。车辆燃油可能会耗尽。

在以下情况下，车辆将无法远程启动：

- 遥控钥匙在车内。
- 前舱盖未关闭。
- 排放控制系统出现故障，故障指示灯亮起。
- 危险警告闪光灯亮起。
- 发动机已经运行 30 分钟
- 车辆没有处在 P（驻车）挡。

- 车辆未熄火。

在以下情况下，发动机将在车辆远程启动期间熄火：

- 冷却液温度过高。
- 机油压力低。

车辆运行时，遥控钥匙的有效范围会缩小。

其他条件也会影响遥控钥匙的性能。请参阅*遥控钥匙* ⇨ *7*。要查看此功能的可用设置，在信息娱乐系统主屏幕上选择“设置 > 车辆 > 遥控锁止、解锁、启动”。

使用远程启动功能启动发动机

1. 按下遥控钥匙上的(x2)两次。转向信号灯将闪烁，表示车辆已接收到远程启动车辆的请求。远程启动期间，驻车灯在发动机运转时保持亮起。
2. 发动机将在 15 分钟后或 30 分钟总运行时间用完后熄火，除非车辆已启动或者您在熄火之前停止远程启动功能。
3. 踩下制动踏板并打开点火开关，驾驶车辆。

发动机总运行时间

远程启动发动机的总运行时间最多为 30 分钟。

使用两次 15 分钟的远程启动，或多次短时间远程启动总共达到 30 分钟后，必须启动车辆再熄火，然后才能再次使用远程启动功能。

取消远程启动功能

要取消远程启动，请执行以下任一项操作：

- 按住(x2)直到驻车灯熄灭。
- 打开危险警告闪光灯。
- 打开点火开关，然后关闭。

车门锁

⚠ 警告

车门未锁止是十分危险的。

(续)

警告（续）

- 乘客，特别是儿童，在车辆行驶时很容易地打开车门并跌出车外。车门可以在车辆行驶时解锁并打开。如果车门未锁止，则您碰撞事故中被甩出车外的风险会增大。因此，车辆行驶时，所有的乘客都应该正确佩戴安全带并且确保车门都锁止。
- 请勿在车辆行驶期间拉动车门把手。仅拉动一下就可能打开车门。在后排座椅搭载儿童时，务必使用安全锁。请参阅*安全锁* ⇨ *15*。
- 车辆未锁止时，儿童可能独自进入车内而无法自行下车。车内高温可能会让儿童晕倒，遭受中暑等永久性伤害，甚至死亡。无论何时离开车辆，都要锁止车辆。
- 当减速或停车时，车外人员可以轻易地通过未锁止的车门进入车内。锁止车门有助于防止此类事件发生。

从车外锁止或解锁车门：

- 按下遥控钥匙上的 🔒 或 🔓。请参阅*遥控钥匙操作* ⇨ 7。
- 将机械钥匙插入驾驶员车门中。

从车内锁止或解锁车门：

- 按下电动门锁开关上的 🔒 或 🔓。
- 拉动车内门把手会解锁该车门。再次拉动车门把手即可打开车门。

无钥匙进入

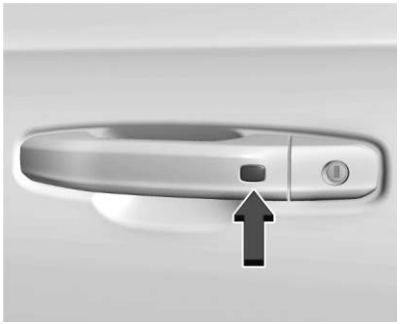

遥控钥匙必须处于 1 米（3 英尺）范围内时，才能打开或锁止尾门或车门。按下车门把手上的按钮以打开车门。请参阅*遥控钥匙操作* ⇨ 7 中的“无钥匙进入操作”。

空转锁

当使用错误的钥匙或正确的钥匙未完全插入时，车门钥匙锁芯将空转。车门锁的空转功能可防止锁芯被强行打开。要使锁芯复位，请确保将正确的钥匙完全插入锁芯。转动钥匙，直到您感觉到锁芯咔哒一声回到原位。拔下钥匙，然后重新完全插入，再转动钥匙可解锁车辆。

电动车门锁

按下遥控钥匙上的 🔒 或 🔓。请参阅*遥控钥匙操作* ⇨ 7。

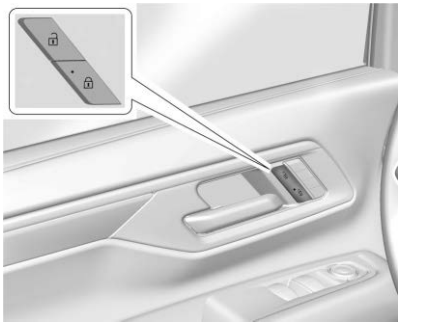

🔒 ：按下以锁止车门。锁止时，该开关内的指示灯将点亮。

🔓 ：按下以解锁车门。

防盗状态指示灯

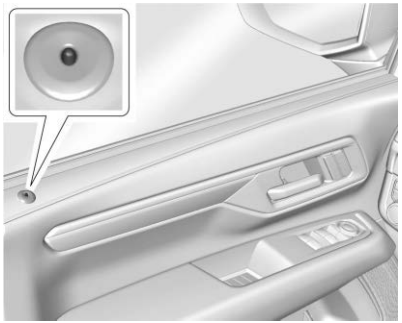

驾驶员车门饰板上表面的指示灯用于指示车辆防盗状态。

点火开关置于“ON（点火）”位置时，此指示灯保持熄灭，除了在车门锁止的瞬间点亮。

常亮 ：指示车门安全关闭。

快闪 ：指示车门安全打开。

慢闪 ：指示电池省电安全状态。

不亮 ：指示不安全状态。

延迟锁止

此功能会将车门的锁止延迟到所有车门都关闭后的五秒钟后。

车门打开的情况下，按下电动门锁开关上的 🔒 时，将有三次鸣响以表示延时车门锁定已激活。

在所有车门关闭五秒钟后，车门将自动锁止。如果五秒之内再次打开车门，则所有车门再次关闭后，计时器将复位。

再次按下门锁开关上的 🔒 或按下遥控钥匙上的 🔒，立即锁止车门。

在信息娱乐系统主屏幕上查看可用设置，触摸“设置”>“车辆”>“电动车门锁”。

自动车门锁定

所有车门关闭、点火开关置于“ON（点火）”位置且车辆挂出 P（驻车）挡时，车门将自动锁止。

如果一扇车门解锁，打开之后再关闭，当您的脚离开制动踏板或车速超过 13 公里/小时（8 英里/小时）时，车门将锁止。

解锁车门：

- 按下电动车门锁开关上的 🔓。
- 将变速箱挂入 P（驻车）挡。

车门自动锁止功能无法停用。车门自动解锁功能可以进行编程。要在信息娱乐系统主屏幕上查看此功能的可用设置，触摸“设置”>“车辆”>“电动车门锁”。

防反锁功能

在驾驶员车门打开且车辆置于“ON（点火）”或辅助电源模式的情况下请求锁止时，所有车门将锁止，然后驾驶员车门解锁。

如果车辆熄火并在有一扇车门打开时请求锁止，则车辆将在所有车门都关闭时检查车内是否有遥控钥匙。如果探测到遥控钥匙且车内遥控钥匙数量未减少，则驾驶员车门将解锁，喇叭将发出三声鸣响。

此功能可通过按住电动门锁开关上的 🔒 进行手动超控。

安全锁

后门安全锁可防止乘客从车内打开后门。

要从信息娱乐系统主屏幕启用/停用安全锁，请选择“控制器”>“车门和车窗”>“儿童安全锁”>打开或关闭。

数字钥匙.

如果配备并启用手机数字钥匙功能，您可用智能手机进入并操纵车辆。通过遥控钥匙执行的很多功能也可以使用手机数字钥匙完成。请参阅*遥控钥匙操作* ⇨ 7。

手机数字钥匙利用蓝牙技术与车辆通信，相较于传统遥控钥匙而言可靠性略低。使用手机数字钥匙的解闭锁功能时，请留意车辆的解闭锁状态。

如果信号受到干扰，驾驶员信息中心 (DIC) 可能显示 NO KEY FOUND（未发现钥匙）或 NO REMOTE KEY WAS DETECTED（未探测到遥控钥匙）。启动车辆时，确保您的智能手机开机并已连接至车辆。尽快给智能手机电池充电。

您可以使用道朗格手机应用配对、管理或删除手机数字钥匙。

如果手机数字钥匙无法工作：

- 检查道朗格手机应用的手机数字钥匙是否有效如果失效，重新在道朗格手机应用中获取手机数字钥匙。
- 检查距离。智能手机可能距离车辆太远。
- 检查位置。其他车辆或物体可能阻挡信号。您的身体也可能影响信号。将智能手机握在手中、远离身体并朝向车辆，效果最理想。
- 检查智能手机是否开启，电池电量是否充足。
- 检查连接状态。必须启用智能手机的蓝牙连接。
- 检查道朗格手机应用。确保将其打开。如果该应用已打开但仍然无法工作，尝试重启道朗格手机应用。

设置手机数字钥匙

只有将道朗格账户与车辆绑定后才能使用手机数字钥匙。

1. 在道朗格手机应用中登录到您的道朗格账户。
2. 选择 Digital Key（手机数字钥匙）菜单选项，然后按照屏幕上的步骤将手机配对。

使用您的手机数字钥匙

手机数字钥匙让您能够：

- 使用无钥匙进入功能解闭锁车门，并在无需遥控钥匙的情况下操作后备箱。

  请参阅*遥控钥匙操作* ⇨ 7下的“无钥匙进入操作”。
- 携带手机即可启动车辆。
- 采用道朗格手机应用中的遥控指令解闭锁和远程启动车辆；闪灯鸣笛；打开、关闭和停止电动尾门。

共享您的手机数字钥匙

手机数字钥匙可与他人共享。作为车主，您可选择最多共享 8 个手机数字钥匙（其中永久钥匙分享上限为 2 把）。当您达到该上限时，必须首先删除一个共享钥匙，才能共享新钥匙。

车主向其他人共享手机数字钥匙时，需点击“分享钥匙”按钮，通过二维码或者微信（如有）的方式分享给他人。

注

被分享人也需要下载道朗格手机应用才可以用被分享的手机数字钥匙。

被分享人接收手机数字钥匙之后，车主可通过输入被分享人手机号码的后四位来批准授权，被分享人则可在道朗格手机应用上激活手机数字钥匙。

手机数字钥匙共享有两种类型：临时共享和永久共享。临时共享允许设置有效期，永久共享则无限期有效。

在分享手机数字钥匙之前，可以设置特定的功能限制，如车门解闭锁、电动尾门打开/关闭/暂停和发动机启动。

删除共享的手机数字钥匙

车主可通过道朗格手机应用中的“取消共享”选项取消手机数字钥匙共享，被分享人则可在道朗格手机应用中选择“放弃”钥匙。

删除的手机数字钥匙无法恢复。

NFC 卡

- 您的车辆可能配备用于解闭锁和启动车辆的 NFC 卡。用 NFC 卡紧贴在车门把手外侧的区域并保持数秒，即可使其进入工作状态。
- 强烈建议将 NFC 卡作为手机数字钥匙的备用钥匙随身携带，以防智能手机电池电量不足或信号受到干扰。
- 只有经过配对的 NFC 卡才能正常工作。如果 NFC 卡丢失或被盗，可以在道朗格认证售后服务网点购买替换钥匙并进行配对。为了防止有人能够使用丢失或被盗的 NFC 卡操作车辆，请咨询道朗格认证售后服务网点。
- 每辆车最多可以配对 15 张 NFC 卡。

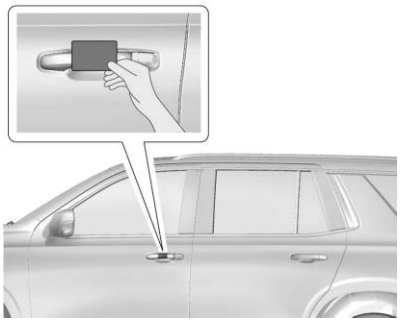

用 NFC 卡解锁

用 NFC 卡紧贴驾驶员侧外侧门把手区域并保持数秒，可解锁驾驶员车门。用 NFC 卡紧贴门把手区域并保持数秒，将会解锁所有车门。请参阅 *车门锁* ➪ *13*，了解其他解锁车辆的方式。

用 NFC 卡闭锁

在所有车门关闭、车辆熄火且有任何车门未闭锁的情况下，用 NFC 卡紧贴驾驶员外侧门把手区域并保持数秒，可闭锁所有车门。

用 NFC 卡启动

用 NFC 卡解锁车辆后，可在短时间内启动车辆。超出这段时间之后，则需要再次使用 NFC 卡解锁车辆，才能启动车辆。

车门

举升门

⚠ 警告

如果车辆行驶时打开举升门或行李箱/行李舱，或者有任何物体通过车身和行李箱/行李舱或举升门之间的密封线时，废气可能进入车内。发动机排气包括无色无味的一氧化碳（CO）。它可能导致人员失去知觉，甚至死亡。

如果必须在举升门或行李箱/行李舱打开的状态下驾驶车辆，则应：

- 关闭所有车窗。
- 完全打开仪表板上或仪表板下部的通风口。
- 将温度控制系统调节到仅进入外界空气的设置，并将风扇转速设定到最高设置。请参阅索引中的“恒温控制系统”。
- 如果车辆配有电动举升门，则停用电动举升门功能。

请参阅*发动机废气* ➪ *163*。

告诫

为了避免举升门或举升门玻璃损坏，打开举升门前，确保举升门上方和后方没有障碍。

手动尾门

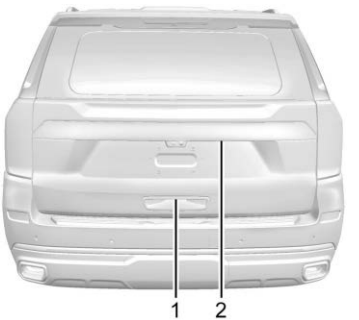

如需打开尾门，按下电动门锁开关上的 🔓，或者按下遥控钥匙上的 🔓，解锁所有车门。按下尾门把手底部的触摸板（1）并抬起。

按下车牌上方的按钮（2），或快速按下遥控钥匙上的 x2，两次可打开举升后窗。不要在举升后窗开启的情况下升起尾门。

在后雨刮器工作时试图打开举升后窗会有延迟。

使用拉圈降低并关闭尾门。当关闭尾门时不要触碰触摸板。否则会导致尾门解锁。

尾门配有电子锁闩。如果蓄电池断开或电压低，则尾门将无法打开。重新连接蓄电池并充电后，尾门将重新运作。

电动尾门操作

⚠ 警告

如果被电动举升门夹住，则您或其他人可能会受到伤害。确保打开和关闭举升门时，不会有人被夹到。

告诫

在举升门打开且未固定的情况下驾驶，可能会损坏电动举升门部件。

告诫

在电动循环期间手动强制举升门打开或关闭可能会损坏车辆。确保整个电动循环操作完成。

电动尾门开关（如配备）位于顶置控制台上。车辆必须位于 P（驻车）挡。

模式包括：

MAX（最大）：打开至最大高度。

3/4：将尾门开启至受限高度，此高度可在 3/4 开度到全开之间设定。用于防止尾门碰到上方障碍物，如车库门或车顶货物。尾门可手动完全开启。

OFF（关闭）：仅能手动开启。

要电动开启或关闭尾门，请选择 MAX 或 3/4 模式，然后执行以下操作：

- 按下遥控钥匙上的 两次，直到尾门移动。
- 按下顶置控制台上的 。此时驾驶员车门必须解锁或者在防盗系统未启用的情况下锁止。
- 解锁所有车门后按下尾门把手底部的触摸板。如果遥控钥匙处于触摸板 1 米（3 英尺）范围内时，则锁止的车辆可以打开。

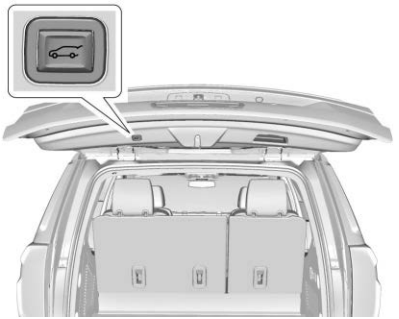

- 按下位于尾门底部边缘锁闩旁边的 以关闭。

在尾门移动时按下任一尾门按钮、触摸板或遥控钥匙上的 都可使尾门停止移动。如果再次按下任一尾门按钮或快速按下遥控钥匙上的 两次，尾门反向移动。如果再次按下尾门把手上的触摸板将重新启动该动作，但仅对尾门打开时的操作有效。

当尾门停在较低的高度时，可能会部分重新打开。

在极低温度下或短时间内反复操作电动循环后，电动尾门可能暂时停用。如果发生这种情况，选择尾门开关上的“OFF（关闭）”，可手动操作尾门。

如果电动操作正在进行时车辆挂出 P（驻车）挡，则尾门将继续移动直至结束。如果尾门还没结束移动而车辆开始加速，则尾门有可能停止或反向移动。检查驾驶员信息中心 (DIC) 的消息，确保在驾驶前关闭并锁止尾门。

尾门下降探测

如果电动尾门在电动开启时自动关闭，则表示尾门上的负载过重或尾门支柱可能有故障。请移走负重。在尾门下降探测功能运行时，会发出重复的提示音。如果尾门在打开后持续自动关闭，请访问道朗格认证售后服务网点进行维保，再使用电动尾门。

电动开启后干扰电动尾门运动或过快的手动关闭尾门，可能会造成支柱故障，也会激活尾门下降探测功能。让尾门完成移动操作后等待几秒钟再手动关闭尾门可避免此类故障。

障碍物探测功能

如果尾门在电动开启或关闭时遇到障碍物，则尾门将自动反向运行一小段距离以避开障碍物。清除障碍物后，就可以再次电动操作尾门。如果尾门在同一次电动循环期间多次遇到障碍物，则电动功能将会停用。清除障碍物后，手动关闭尾门。正常的电动操作功能将恢复。

如果尾门正在关闭时车辆锁止，并且出现障碍物妨碍尾门完全关闭，则喇叭会鸣响以警告尾门没有关闭。

设置开启 3/4 位置模式

改变尾门开启时的停止位置：

1. 选择 MAX 最高位置或 3/4 位置模式，并电动开启尾门。
2. 通过按下任一尾门按钮，将尾门停在所需的高度。必要时手动调节尾门位置。
3. 按住位于尾门底部边缘锁闩旁边的 ，直到转向信号灯闪烁并发出哔哔声，表明设置已经储存。

尾门设置不能低于最小可编程高度。如果没有灯光闪烁或声音响起，则表明高度调节可能过低。

手动操作

告诫
尝试过快和用力过大地移动举升门，这可能会导致车辆损坏。

选择“OFF（关闭）”以手动操作尾门。请参见本节开始部分的“手动尾门”。

请以平稳的力度和适中的速度手动操作尾门，系统有限制手动关闭速度的功能以保护部件。

感应操作

如果配备该功能，携带遥控钥匙从接近区外进入身份验证区可打开尾门。这两个区域均位于车辆后部附近。

携带遥控钥匙进入身份验证区将会听到通知提示音，尾灯则将闪烁。如果携带遥控钥匙停留在身份验证区几秒钟，尾门将自动打开。

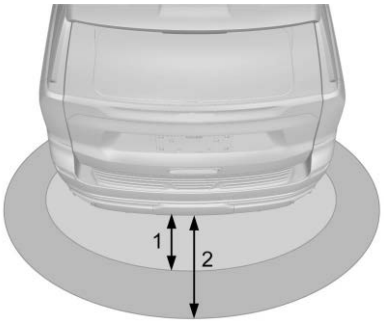

1. 身份验证区（1 米（3 英尺））
2. 接近区（3 米（9 英尺））

如需在进入身份验证区后取消该功能，用户可以走出身份验证区、按下外部尾门开关或按下 按钮一次。当尾门正在移动时，感应功能将不可用。使用任一尾门开关可在尾门移动时将其停止。

感应功能可以停用。如需打开或关闭该功能，可在信息娱乐系统主屏幕上选择“设置 > 车辆 > 舒适与便利 > 外部储物感应操作”。

对于某些车辆，遥控钥匙位于身份验证区时，可使用外部尾门开关开启和关闭该功能。如需执行此操作，持续按住此开关 5 秒钟即可。使用此方式成功启用或停用该功能时，车辆尾灯将闪烁。

感应操作故障诊断

如果将挂车挂接到车辆但未连接至电气系统，尾门感应功能将停用。

如果该功能不起作用，遥控钥匙可能处于静音状态。按下遥控钥匙上的任意按钮或按下任意外部车辆开关，可将遥控钥匙取消静音。

如果发生以下任何情况，该功能将变得不可用，直到携带遥控钥匙离开接近区超过 20 秒：

- 使用感应功能成功打开尾门后。
- 携带钥匙进入接近区但未在短时间内进入身份验证区。
- 用户已经使用遥控钥匙的尾门按钮、外部尾门开关或通过走出身份验证区几秒钟以上取消该功能。

感应功能将在以下条件下无法激活：

- 该功能在“设置 > 车辆 > 舒适与便利 > 外部储物感应操作”中设置为“OFF（关闭）”。
- 如果车辆配备侧面接近功能，当后车门打开时，由于与其他感应开启区域相冲突，该尾门感应功能可能不起作用。
- 进入接近区后，请在八秒内进入身份验证区，以便系统正常运行。如果错过了这个窗口期，请走出接近区，等待 20 秒后再尝试感应操作。
- 车辆蓄电池电量低。
- 电动尾门设置为“OFF（关闭）”
- 如果电动尾门随后重新启用，感应开启功能不会自动启用，而是必须单独重新启用。
- 遥控钥匙位于车内。
- 车辆没有处在 P（驻车）挡。
- 车辆驻车时间持续数天以上，未使用遥控钥匙或无钥匙进入操作。要重新启用，按下遥控钥匙上的任一按钮或打开和关闭任一车门。

电动辅助踏板

⚠ 警告

为了避免人身伤害或财产损失，在进入或离开车辆之前，确保电动辅助踏板完全伸出。 电动辅助踏板还在移动时，不要踩电动辅助踏板。 切勿将双手或其他身体部位放在伸出的辅助踏板和车辆之间。

如果配备该功能，启用后，电动侧踏板将在车门打开时伸出。它们将在车门关闭三秒后缩回，或者在车辆开始行驶时立即缩回。

在车辆下方顶起或放置任何物体之前，停用电动侧踏板。过多的积冰可能会阻止电动侧踏板伸出。下车前检查踏板的伸出位置。如果发生这种情况，停用电动侧踏板，清除积冰，然后重启侧踏板并确认功能正常。

电动侧踏板移动时，不要让双手、儿童、宠物、物体和衣服靠近电动侧踏板。如果有障碍物，踏板将反向移动。如果可能，小心地移除障碍物，然后打开和关闭同一侧的车门以完成该动作。在检测到障碍物后，踏板将保持在其先前的位置（伸出/收起），直到请求另一个动作。如果障碍物没有移除，并且请求进行另一次动作，则踏板将与障碍物接触，然后返回先前的位置。

在自动展开过程中，只有当脚踏板受到阻碍时，驾驶员信息中心 (DIC) 才会显示警告。

启用/停用

电动侧踏板可以启用或停用。要在信息娱乐系统屏幕上查看可用设置，触摸“设置 > 车辆 > 电动侧踏板”。

清洁

电动侧踏板可以伸出或缩回以进行清洁。要在信息娱乐系统屏幕上查看可用设置，触摸“设置 > 车辆 > 电动侧踏板”。

车辆防盗

车辆安全

本车具有防盗功能，但不能确保车辆不会被盗。

车辆警报系统

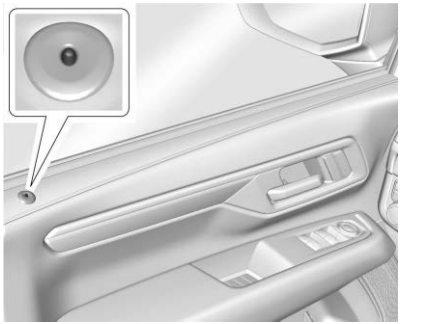

驾驶员车门上靠近车窗的指示灯指示该系统的状态。请参阅*电动车门锁* ⇨ *14*

启用警报系统

1. 使车辆熄火。
2. 以下列三种方式之一，锁止车辆：
   - 使用遥控钥匙。
   - 使用无钥匙进入系统。
   - 在车门打开时，按下车门内部的 🔒。

3. 30 秒后，警报系统将启用，指示灯开始缓慢闪烁。再次按下遥控钥匙上的 🔒 将忽略 30 秒延时，立即启用警报系统。

如果车门用机械钥匙锁止，则车辆警报系统将不会启用。

如果事先没有用遥控钥匙解锁就打开驾驶员车门，喇叭会发出啾啾声并且指示灯会闪烁，指示预警。如果在 10 秒预警期间内车辆未启动，或未按下遥控钥匙上的 🔓 解锁车门，则警报将触发。

如果未先解除报警系统就打开乘客车门、尾门或前舱盖，则警报也将激活。警报激活后，转向信号灯闪烁并且喇叭鸣响约 30 秒。报警系统将重新处于警戒状态，以监视下一个未授权的事件。

停用警报系统

停用警报系统，或在已经激活警报的情况下将其关闭：

- 按下遥控钥匙上的 🔓。
- 使用无钥匙进入系统解锁车辆。
- 启动车辆。

为了避免意外触发警报系统：

- 在所有乘客下车后锁好车辆。
- 务必使用遥控钥匙或使用无钥匙进入系统解锁车门。

  使用机械钥匙解锁驾驶员车门将不会停用系统或关闭警报。

如何探测到篡改情况

如果按下遥控钥匙上的 🔓 时喇叭发出三次啾啾声，则警报系统在上一次进入设警状态时发出过警报。

如果警报触发过，则驾驶员信息中心将显示一条消息。

转向柱锁止装置

转向柱锁止装置（如配备）是一套防盗装置。在车辆熄火且驾驶员车门打开时或者在驾驶员车门打开后车辆熄火时，此功能锁止转向柱。当车辆启动时，转向柱解锁。

驾驶员信息中心显示以下消息之一：

- “维保转向柱锁止装置”消息指示检测到转向柱锁止装置功能存在问题，应立即维保车辆。
- “转向柱已锁止”消息指示发动机正在运转，但转向柱仍处于锁止状态。远程启动时转向柱锁止属于正常情况，但是踩下制动踏板并启动车辆后转向柱应解锁。远程启动期间不会显示任何消息。
- “必须转动方向盘且必须重新启动车辆”消息指示转向锁机构卡住，转向柱锁止装置无法解锁转向柱，车辆无法启动。如果发生这种情况，请立即左右转动方向盘，以解锁转向柱锁止装置。如果仍然无法解锁转向柱，将车辆熄火并打开驾驶员车门，复位该系统。然后启动车辆，并立即左右转动方向盘约 15 秒。在某些情况下，解锁转向柱可能需要很大的力。

为了防止转向柱卡住，在熄火前摆正前车轮。

安全防盗系统操作

车辆配有被动式防盗锁定系统。

该报警系统无需手动启用或禁用。

当关闭车辆时，防盗系统会自动开启。

当点火开关打开或进入辅助供电模式并且车辆中存在有效的遥控钥匙时，发动机防盗系统将停用。

如果在启用或解除防盗系统时发生故障，则组合仪表中的防盗指示灯将点亮。

系统有一个或多个遥控钥匙与车内的发动机防盗系统控制单元相匹配。只有正确匹配的遥控钥匙才能启动车辆。如果遥控钥匙曾经损坏，您可能无法启动车辆。

尝试启动车辆时，防盗指示灯可能会短暂亮起。

如果发动机无法启动并且防盗指示灯保持亮起，则系统有故障。关闭点火开关并再次尝试。

如果车辆无法切换点火开关模式（辅助供电模式、打开模式、关闭模式），并且遥控钥匙未见损坏，请尝试使用另一把遥控钥匙。或者，您可以尝试将遥控钥匙放在备用位置。请参阅*遥控钥匙操作* ⇨ 7。

如果使用其他遥控钥匙或将遥控钥匙放在备用位置都无法切换点火开关模式，则车辆需要维保。如果点火开关能切换模式，则第一把遥控钥匙可能有故障。请咨询道朗格认证售后服务网点。

发动机防盗系统可以读取新遥控钥匙或替换的遥控钥匙。每辆车最多可以配备八把编程的遥控钥匙。有关加配遥控钥匙的编程，请参阅*遥控钥匙操作* ⇨ 7下的“车辆遥控钥匙编程”。

不要将遥控钥匙或者可以解除或停用防盗锁定系统的装置留在车内。

车外后视镜

凸面镜

⚠ 警告

凸面镜中看到的物体（如其他车辆）比实际更远。如果你切入右边的车道太猛，您可能撞击到右边的车辆。更换车道前，检查车内后视镜或回头观察一下。

驾驶员侧和乘客侧后视镜为凸面镜。凸面镜的表面呈弧形。因此可以从驾驶员座椅上看到更大范围。

电动后视镜

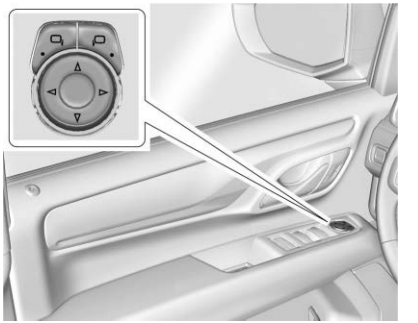

调节后视镜：

1. 按下□或□，选择驾驶员或乘客侧后视镜。指示灯亮起。
2. 按下控制垫上的箭头，可以向上、向下、向左或向右移动后视镜。
3. 调整车外后视镜，确保可以看到车辆侧面和后方区域。

4. 再次按下或，取消选择后视镜。指示灯熄灭。

转向信号指示灯

如果配备此功能，后视镜上有转向信号指示灯，在转向或车道变换时闪烁。

外后视镜照地灯

外后视镜照地灯（如配备）可将光线从后视镜底部投射到驾驶员和乘客车门下方的地面区域。请参阅*入车照明* ⇨ *116*和*下车照明* ⇨ *117*。

记忆后视镜

车辆可能配备记忆后视镜。请参阅*记忆座椅* ⇨ *36*。

车道变换警告（LCA）

车辆可能配备 LCA。请参阅*车道变换警告（LCA）* ⇨ *226*。

折叠式后视镜

手动折叠

自动洗车时，向内折叠车外后视镜，防止损坏它们。将后视镜朝车辆的方向拉，可收起后视镜。向外推后视镜，即可回到初始位置。

电动折叠

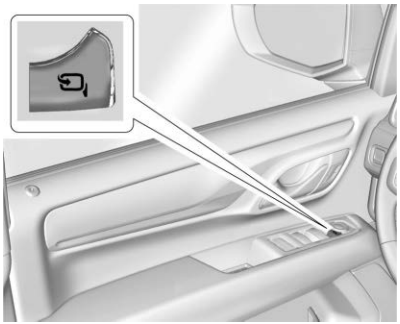

调节电动折叠式后视镜（如配备）：

1. 按下向内折叠后视镜。
2. 再次按下使后视镜回到行驶位置。

当车辆行驶速度超过 20 公里/小时（12 英里/小时）时，车外后视镜可能会自动展开，但可以使用电动折叠式后视镜开关折起来。如果车速超过 40 公里/小时（25 英里/小时），车外后视镜可能会自动展开，并且无法使用电动折叠式后视镜开关重新折起来。

重新设置电动折叠后视镜

如果出现以下情况，请重新设置电动折叠后视镜：

- 折叠时，后视镜意外受阻。
- 后视镜被意外手动折叠/展开。
- 后视镜不能固定于展开位置。
- 后视镜在正常行驶速度下会振动。

使用后视镜控制钮折叠并展开后视镜一次，将其重设至原来的正常位置。在重新设置电动折叠后视镜时，您可能会听到声响。这种声响在手动折叠操作之后出现也是正常的。

遥控后视镜折叠

如果配备电动折叠式后视镜并且后视镜已通过电动开关折起来，则可能无法使用遥控钥匙展开。

如果配备电动折叠式后视镜，后视镜未通过电动开关折起来并且车辆处在 P（驻车）挡，则电动折叠式后视镜可按照如下方式自动折叠/展开：

1. 如果按下遥控钥匙上的 🔒 锁止车门，后视镜将折叠。如果按下遥控钥匙上的 🔓 解锁车门，后视镜将展开。请参阅*遥控钥匙操作* ⇨ *7*。
2. 如果按下车门把手按钮锁止车门，后视镜将折叠。如果按下车门把手按钮解锁车门，后视镜将展开。请参阅*遥控钥匙操作* ⇨ *7* 中的“驾驶员车门处的无钥匙解闭锁”。
3. 如果启用被动上锁并且车门通过该功能锁止，后视镜将折叠。请参阅*遥控钥匙操作* ⇨ *7* 中的“被动上锁”。

加热式后视镜

如果配备加热式后视镜：

REAR ：按下以加热后视镜。

请参阅*双区自动恒温控制系统* ⇨ *140*下的“后车窗除雾器”。

如果配备该功能，当车辆在低温下使用遥控钥匙遥控启动时，后车窗除雾器和加热式后视镜将自动打开。

自动调光后视镜

如果配备此功能，驾驶员车外后视镜会自动调整以减少后方车辆大灯的眩光。车辆启动时，该功能启用。

倒车倾斜后视镜

如果配备倒车倾斜后视镜和记忆座椅，当车辆处于 R（倒）挡时，乘客和/或驾驶员侧后视镜倾斜至预选的位置。这样可在平行泊车时看清路缘。

在以下情况下，后视镜可能会从倾斜位置移开：

- 车辆挂出 R（倒）挡或在 R（倒）挡停留约 30 秒。
- 车辆熄火。
- 车辆挂 R（倒）挡以高于设定的速度行驶。

要想在信息娱乐系统屏幕上查看可用设置，触摸“设置 > 车辆 > 舒适与便利”。

车内后视镜

调节后视镜以清晰地看到车辆的后方区域。

不要将玻璃清洗液直接喷到后视镜上。使用湿润的柔软毛巾清洁。

手动后视镜

白天向前推车内后视镜下部的凸耳（如配备），夜间向后拉凸耳，这样可避免来自后方大灯的眩光。

自动调光后视镜

自动防眩目功能（如配备）可降低后方车辆大灯的眩光。车辆启动时，自动防眩目功能启用。

后视摄像头反光镜

⚠ 警告

流媒体后视镜 (RCM) 的视野有限。可能看不到一些道路、车辆和其他物体。请勿仅使用此摄像头进行驾驶或驻车。物体在后视镜中看起来可能比实际更近。在变换车道或车道合并时，观察车外后视镜或回头看一眼。驾驶不谨慎可能导致伤害、死亡或车辆损坏。

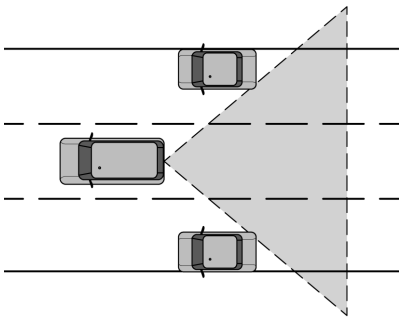

该自动防眩目后视镜（如配备）可提供车辆后方区域的广角摄像头视野。

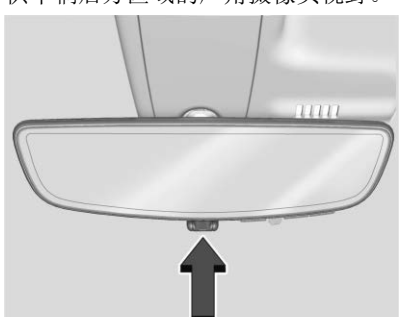

拉一下凸耳，打开显示屏。推一下凸耳，关闭显示屏。关闭后，后视镜自动防眩目。调整后视镜，确保在显示屏关闭时可以清楚地看到车辆后方区域。

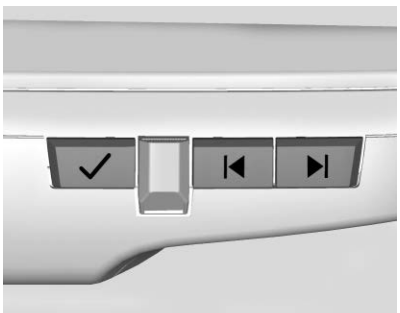

按下 ✓，滚动查看调整选项。

按下 |◀ 和 ▶|，使用后视镜上的指示灯调整设置。最后一次激活按钮后，指示灯将保持亮起五秒钟，并且设置将保存。

调整选项如下：

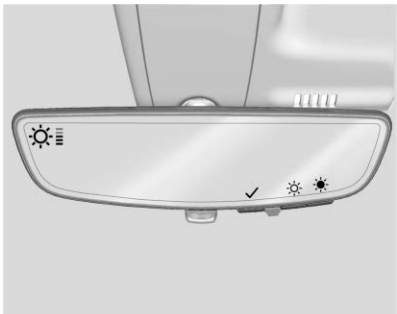

- 亮度

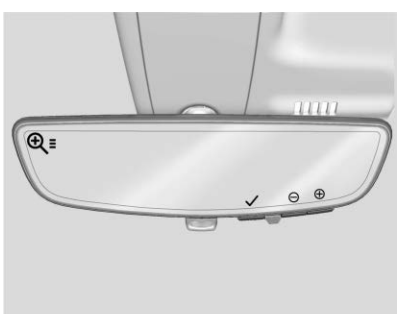

- 缩放

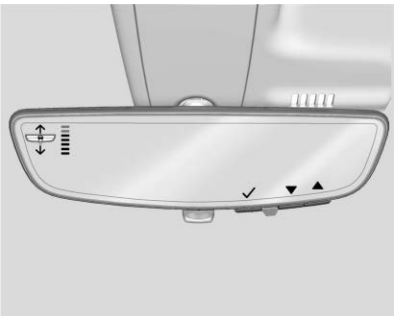

- 倾斜

故障排除

如果后视镜中出现蓝屏和 ⚠ 并且显示屏关闭，请联系道朗格认证售后服务网点进行维保。同时请按照提示推凸耳，返回至自动防眩目模式。

在以下情况中，流媒体后视镜将无法正常工作或显示清晰的影像：

- 来自太阳或大灯的眩光，可能会遮挡视野中的物体。如有必要，推一下凸耳，关闭显示屏。
- 污垢、积雪或其他碎屑也可能遮挡住摄像镜头。使用柔软的湿布，或者使用后视摄像头清洗器（如配备）清洁摄像头。请参阅*后窗雨刮器/清洗器* ⇨ 84。
- 车辆上的摄像头安装支架已损坏，和/或摄像头的位置或安装角度已发生变化。

车窗

⚠ 警告

切勿将儿童、无助的成年人或宠物单独留在车内，特别是在温暖或炎热天气且车窗关闭时。儿童可以会由于特别热而晕倒，从而遭受中暑等永久性的伤害，甚至死亡。

车辆的空气动力学设计可以改进燃油经济性能。当前排车窗都关闭时降下任意一个后排车窗，会出现空气噪声。要减小这种声音，打开任意一个前门车窗或天窗（如配备）。

电动车窗

⚠ 警告

如果车窗关闭时儿童被卡在其中，则可能导致儿童受到严重伤害甚至死亡。 切勿将儿童和 遥控钥匙 一起留在车内。

(续)

警告（续）

当有儿童坐在后排座椅上时，使用车窗联锁开关防止车窗开和关。请参阅*钥匙* ⇨ *6*。

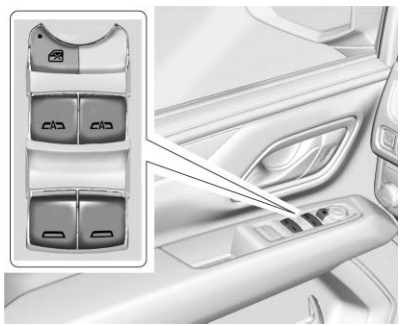

当车辆置于“ON（点火）”位置、处于辅助电源模式或延时辅助电源模式（RAP）处于激活状态时，电动车窗正常工作。请参阅*维持附件电源（RAP）* ⇨ *161*。

使用车窗开关时，下压开关打开车窗或上拉开关关闭车窗。

如果在短时间内反复开关车窗，则车窗可能会暂时停用。

后车窗联锁

：驾驶员可使用该开关启用车窗联锁功能，防止乘客打开后车窗。 启用后，指示灯点亮。 再次按下开关可停用。

车窗快速移动

此功能允许您在不按住开关的情况下完全打开所有车窗。完全按下开关，然后松开可快速打开车窗。

如果配备该功能，将车窗开关完全拉起并快速松开可快速关闭车窗。

以相同方向短压或上拉车窗开关可停止车窗的快速移动。

车窗自动反向移动系统

如果配备该功能，车窗自动反向移动系统在其路径上检测到物体时将反向移动并使车窗停止移动。极冷或结冰的天气可能导致车窗自动反向移动。移走物体或天气条件正常后，车窗将正常工作。

自动反向移动系统超控

⚠ 警告

如果自动反向移动系统超控处于激活状态，则车窗不会自动反向移动。您或他人可能受伤且车窗可能受损。在使用自动反向移动系统超控功能之前，请确保没有人员或物体会阻碍车窗的升降。

当车辆启动时，如果某些条件阻止车窗关闭，则通过拉动并按住车窗开关超控自动反向移动系统。

电动车窗可调

如果车辆蓄电池断开或电量耗尽，则可能需要调节。对快速关闭车窗进行调节：

1. 关闭所有车门。
2. 启动车辆。
3. 部分打开要调节的车窗，然后将其关闭，在车窗完全关闭后继续短暂上拉开关。
4. 打开车窗，在车窗完全打开后继续短按开关。

远程车窗操作

如果配备并启用了此功能，您可以远程打开所有车窗。

要查看可用设置并启用远程车窗操作，在信息娱乐系统主屏幕上触摸“设置 > 车辆 > 遥控锁止、解锁、启动”。

要远程打开车窗，按下两次并按住遥控钥匙上的 🔓。要关闭，请使用车窗开关。

遮阳板

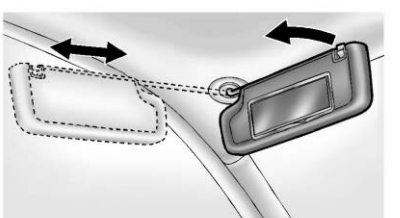

将遮阳板拉下，以阻挡眩光。将遮阳板在中间支架处的连接松开，旋转至侧车窗，然后沿着滑杆（如配备）移动至合适的地方。

车顶

天窗

车辆必须置于“ON（点火）”位置或处于辅助电源模式，或者延时辅助电源模式（RAP）必须启用，才可以操控天窗（如配备）。请参阅*维持附件电源（RAP）* ⇨ 161。

天窗始终以快速模式移动，可以通过再次按下开关停止移动。

如果车辆存在电气故障，则天窗无法打开或关闭。

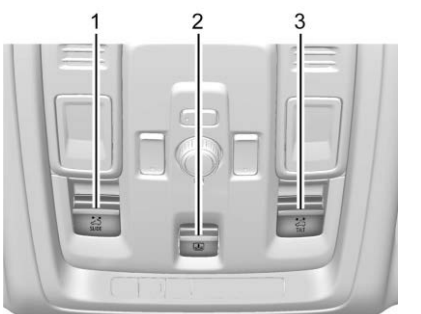

1. SLIDE（滑动）开关
2. 电动遮阳板开关

3. TILT（倾斜）开关

天窗操作：

- 按下并松开 (1) 可快速打开至全开位置。本车辆可能装备舒适停止位置功能，以防止风噪过大。在快速打开期间，天窗会在大约半开位置停止。要完全打开天窗，再次按下并松开 (1)。
- 拉动并松开 (1) 可快速关闭。
- 再次按下或拉动 (1) 可停在所需的位置。

遮阳板操作：

- 按下并松开 (2) 可快速打开。
- 拉动并松开 (2) 可快速关闭。
- 再次按下或拉动 (2) 可停在所需的位置。

天窗通风操作：

- 按下并松开 (3) 为天窗通风。
- 拉动并松开 (3) 可关闭天窗通风。

自动防夹系统

天窗和电动遮阳板（如配备）具有自动防夹系统，仅在天窗和电动遮阳板处于快速关闭模式时才会激活。

如果在快速关闭时有物体处于关闭的路径中，自动防夹系统在探测到物体时会停止移动，并稍微打开天窗或电动遮阳板。

如果发生这种情况，请尝试移走物体，然后拉动并松开开关以快速关闭。如果发生多次反向移动，则驾驶员信息显示屏会显示信息 OPEN THEN CLOSE SUNROOF（打开然后关闭天窗），并且快速开闭功能将停用。在快速开闭功能停用时操作天窗，必须按下并按住开关或者拉动并按住开关。

灰尘和碎屑可能聚集在天窗密封件或导轨内。这可能会导致天窗操作问题或产生噪音。也可能会堵塞排水系统。定期打开天窗并清除障碍物或松散的碎屑。使用清洁布、中性肥皂和清水清洗天窗密封或车顶密封区域。不要清除天窗上的油脂。

座椅和约束装置

头枕
头枕 32

前排座椅
电动座椅调节 34
倾斜座椅靠背 35
腰部调节 35
记忆座椅 36
加热式和通风式前排座椅 38

后排座椅
后排座椅 39
第二排座椅 39
加热式后排座椅 43
第三排座椅 44

安全带
安全带 48
如何正确佩戴安全带 49
腰-肩部安全带 50
怀孕期间安全带的使用 53
安全系统检查 53
安全带保养 53
碰撞事故后应更换安全带系统零件 54

安全气囊系统
安全气囊系统 54
安全气囊安装在何处？ 56
安全气囊在何时充气？ 57
安全气囊触发的条件是什么？ .. 58
安全气囊如何起到防护作用？ .. 58
安全气囊充气后会是什么样子？ 59
乘客传感系统 60
维修配备安全气囊的车辆 63
在配备安全气囊的车辆上添加设备 63
安全气囊系统检查 63
碰撞事故后应更换安全气囊系统零件 64

儿童约束装置
较大的儿童 64
婴儿和较小的儿童 66
儿童约束系统 68
儿童约束装置放在何处？ 69
ISOFIX 儿童约束系统 74
固定儿童约束装置（使用后排座椅上的安全带） 75

头枕

车辆前排座椅的外侧座椅位置带有可调节的头枕。

⚠ 警告

如果头枕安装后调节不正确，则在碰撞事故中乘员更容易造成颈部/脊柱损伤。在所有乘员的头枕未正确安装和调节之前，不要驾驶。

如果车辆配备可折叠后排头枕，则当座椅上有乘员时，务必将头枕复位至完全竖直位置。

调整头枕使头枕的顶部与乘员的头顶齐平。这个位置可以降低碰撞中的颈部伤害风险。

前排座椅

车辆前排座椅的外侧座椅位置带有可调节的头枕。

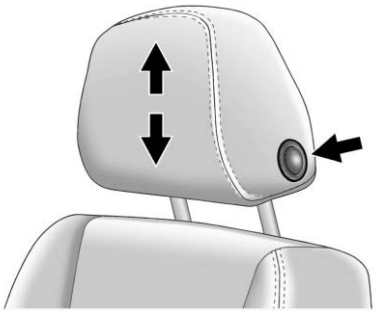

头枕的高度可以调节。

要升高或降低头枕，按下头枕侧面的按钮，向上拉或向下推头枕，然后释放按钮。释放按钮后，推拉头枕以确保头枕锁止到位。

前排座椅外侧头枕是不可拆卸的。

后排座椅

第二排座椅

车辆第二排座椅外侧座椅头枕不可调节。

第二排外侧头枕是不可拆卸的。

第二排外侧头枕设计为可以折叠。

放倒第二排座椅靠背时，头枕会随着座椅放倒而自动收起。

第二排外侧头枕可以向前折叠，以便在后排座椅无人时提供更好的视野。

要折叠头枕，按下头枕侧面的按钮，

头枕将会自动向前折叠。

当座椅上有乘客或儿童约束装置时，务必将头枕复位至完全竖直位置。将头枕向上并向后推，直至其锁止到位。推拉头枕，以确保其已锁止。

第三排座椅

车辆第三排座椅外侧位置头枕不可向上或向下调节。

第三排外侧头枕是不可拆卸的。

第三排外侧头枕经设计可以折叠。

放倒第三排座椅靠背时，头枕会随着座椅放倒而自动收起。

当后排座椅未被占用时，可将头枕向前折叠以获得更好的视野。

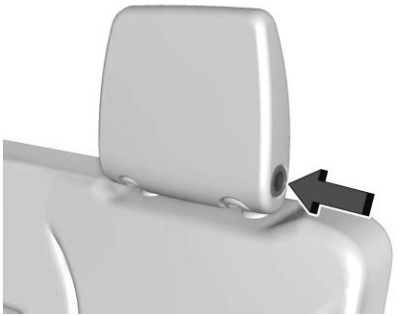

要折叠头枕，按下头枕侧面的按钮，

头枕将会自动向前折叠。

当座椅上有乘客或儿童约束装置时，务必将头枕复位至完全竖直位置。将头枕向上并向后推，直至其锁止到位。推拉头枕，以确保其已锁止。

前排座椅

电动座椅调节

⚠ 警告

如果在车辆行驶过程中试图调节驾驶员座椅，您可能会失去对车辆的控制。只能在车辆静止时，调节驾驶员座椅。

⚠ 警告

电动座椅可在点火开关关闭时处于工作状态。 儿童可能会操作电动座椅并因而受伤。 切勿将儿童单独留在车内。

调节座椅：

- 通过向前或向后滑动控制器使座椅向前或向后移动。
- 通过向上或向下移动控制器的前部以升起或降低座垫的前部（如配备该功能）。
- 通过向上或向下移动控制器的后部以升起或降低座椅。

倾斜座椅靠背

图示为标配示例，高配类似

调节座椅靠背：

- 向后调节控制器的顶部以使靠背倾斜。
- 向前调节控制器的顶部以使靠背升起。

⚠ 警告

车辆行驶时，如果坐在倾斜的座椅上会很危险。即使系好安全带，安全带也无法起到预期的保护作用。

肩带不会贴紧您的身体，而是您的前部。碰撞时，您可能向前穿过去，从而导致颈部或其它伤害。

腰带可能上滑至您的腹部，因此，安全带的作用力会作用在您的腹部，而不是髋骨处。这可能导致很严重的内伤。

为了达到保护作用，车辆行驶时应将座椅靠背调节至垂直位置。然后背部靠住座椅并正确佩戴安全带。

车辆行驶时，不要使座椅靠背倾斜。

腰部调节

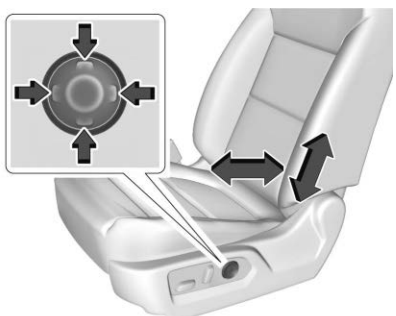

- 按住控制器的前部或后部以增加或减少腰部支撑。
- 按住控制器的顶部或底部以升高或降低腰部支撑（如配备该功能）。

记忆座椅

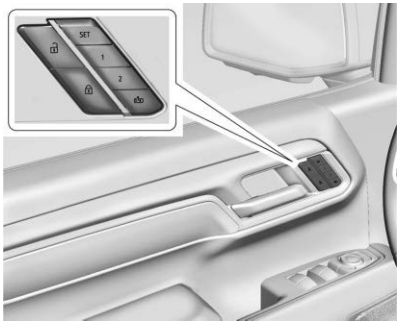

概览

座椅记忆功能（如配备）使驾驶员能够保存自己独特的驾驶位置和共用的离座位置。请参见本章节稍后讨论的“保存乘坐位置”。保存的位置可由所有驾驶员手动调用，请参见本章节稍后讨论的“手动调用乘坐位置”，驾驶员使用的遥控钥匙编号为 1 和 2 时，这些位置还可自动调用。请参见本章节稍后讨论的“自动调用就座记忆”或“自动调用离座记忆”。要实现自动调用，请打开就座记忆和/或离座记忆。请参见本章节稍后讨论的“启用自动调用”。记忆调用可在调用期间随时取消。请参见本章节稍后讨论的“取消乘坐记忆调用”。

识别驾驶员编号

车辆通过遥控钥匙编号 1 – 8 识别当前驾驶员。驾驶员信息中心 (DIC) 识别出当前遥控钥匙编号时，将会显示欢迎消息“您是记忆调用的驾驶员 x”。使用其他遥控钥匙时，该消息在车辆启动的前几次显示。要使“就座记忆”正常工作，将位置保存到和该欢迎消息提示的驾驶员编号匹配的 1 号或 2 号记忆按钮中。为了辅助识别遥控钥匙 ID，建议在上车时仅携带一把遥控钥匙。如果未显示欢迎消息，执行以下操作：

1. 将所有钥匙和遥控钥匙放到远离车辆的位置。
2. 用另一把遥控钥匙启动车辆。应显示 DIC 欢迎消息，指示该另一把遥控钥匙的驾驶员编号。将车辆熄火，将该另一把钥匙或遥控钥匙从车内取走。
3. 用最初的钥匙和或遥控钥匙启动车辆。DIC 欢迎消息则应显示最初遥控钥匙的驾驶员编号。

保存座椅位置

请在保存记忆位置前通读这些说明。

将首选驾驶位置保存到 1 和 2：

1. 启动车辆或切换到辅助电源模式。DIC 欢迎消息可能指示当前遥控钥匙的驾驶员编号。请参见本章节之前讨论的“识别驾驶员编号”。
2. 将所有可用的记忆功能调整到需要的驾驶位置。
3. 按下“SET（设置）”后松开；将发出提示音。
4. 松开“SET（设置）”后，立即按住与当前驾驶员遥控钥匙编号匹配的记忆按钮 1 或 2，直到发出两声提示音。如果松开“SET（设置）”和按下记忆按钮 1 或 2 间

隔的时间过长，将不会发出两声提示音，这表明记忆位置未保存。重复步骤 3 和 4，再试一次。

5. 对于遥控钥匙 1 和 2 中的另一把，使用记忆按钮 1 或 2 中的另一个重复步骤 1-4。

如果您是唯一的驾驶员，建议将首选驾驶位置同时保存到 1 和 2。

对于“手动调用乘坐位置”和“自动调用离座记忆”功能，将共用离座位置保存到可由所有驾驶员使用的 ⊡，使用 ⊡ 离座按钮重复步骤 1 - 4。

手动调用乘坐位置

按住 1、2 或 ⊡ 按钮直到调用完成，从而调用之前保存到相应按钮的位置。

如果车辆处于 P（驻车）挡或从该挡挂出，1、2、⊡ 按钮的“手动调用记忆”功能可能启动，并会完成该操作将座椅移动到保存的记忆位置。

启用自动调用

- 车辆启动时，“就座记忆”将驾驶员座椅移动到选择的 1 或 2 位置。选择“设置 > 车辆 > 乘坐位置 > 就座记忆 > 开启或关闭”。请参见本章节稍后讨论的“自动调用就座记忆”。
- 车辆熄火且车门打开时，“离座记忆”将驾驶员座椅移到 ⊡ 按钮的首选离座位置。选择“设置 > 车辆 > 乘坐位置 > 离座记忆 > 开启或关闭”。请参见本章节稍后讨论的“自动调用离座记忆”。

自动调用就座记忆

满足以下条件时，“就座记忆”将根据车辆检测到的驾驶员遥控钥匙编号 1 或 2，自动开始将座椅移到按钮 1 或 2 的乘坐位置：

- 车辆启动。
- 乘坐位置之前已经保存到同一个按钮 1 或 2。请参见本章节之前讨论的“保存乘坐位置”。
- “就座记忆”启用。请参见本章节之前讨论的“启用自动调用”。
- 车辆处在 P（驻车）挡。

如果在到达保存的记忆位置之前将车辆从 P（驻车）挡换出，“调用就座记忆”将继续执行。

如果无法自动调用保存的座椅位置记忆，核实调用功能是否启用。请参见本章节之前讨论的“启用自动调用”。

如果座椅记忆调用到错误位置，则对于保存有正确位置的记忆按钮编号，驾驶员的遥控钥匙编号 1 或 2 可能不匹配。尝试使用另一把遥控钥匙或尝试将位置保存到记忆按钮 1 或 2 中的另一个。请参见本章节之前讨论的“保存乘坐位置”。

“自动调用就座记忆”仅适用于驾驶员的 1 号和 2 号遥控钥匙。遥控钥匙 3-8 将不提供“调用就座记忆”功能。

自动调用离座记忆

满足以下条件时，“离座记忆”则开始将座椅移动到 ⊡ 按钮的乘坐位置：

- 车辆熄火且驾驶员车门打开或随即打开。

- 乘坐位置之前已经保存到 记忆按钮。请参见本章节之前讨论的“保存乘坐位置”。
- “离座记忆”启用。请参见本章节之前讨论的“启用自动调用”。
- 车辆处在 P（驻车）挡。

如果在到达保存的记忆位置之前将车辆从 P（驻车）挡换出，“调用离座记忆”将继续执行。

“离座记忆”未关联至驾驶员的遥控钥匙。保存到 的乘坐位置可供所有驾驶员使用。

取消乘坐记忆调用

- 在任何记忆调用期间：

  按下电动座椅控制器

  按下“SET（设置）”记忆按钮
- 在手动调用记忆期间：

  松开 1、2 或 记忆按钮
- 在自动调用就座记忆期间：

  使车辆熄火

  按下“SET（设置）”、1、2、或 记忆按钮
- 在自动调用离座记忆期间：

  按下“SET（设置）”、1、2、或 记忆按钮

障碍物

调用记忆位置时，如果座椅受到阻碍，则调用可能会停止。移除阻碍并再次尝试调用。如果仍然无法调用记忆位置，请联系道朗格认证售后服务网点。

加热式和通风式前排座椅

⚠ 警告

如果皮肤感觉不到温度变化或疼痛，座椅加热器可能导致烧伤。要降低烧伤的风险，当使用座椅加热器时，特别是长时间使用时，应特别小心。不用在座椅上放置任何隔热的物品，如毯子、座垫、椅罩或类似物品。这可能会导致座椅加热器过热。座椅加热器过热可能导致烧伤或损坏座椅。

座椅加热和通风开关

座椅加热和通风开关（如配备）位于前排中央显示屏上。如需操作，必须运行发动机。选择显示屏底部的座椅图标：

选择 或 以加热驾驶员或乘客座椅靠背。

选择 或 以加热驾驶员或乘客座椅靠背和座垫。

选择 或 （如配备），使驾驶员或乘客座椅通风。通风式座椅有一个风扇，使空气循环流经座椅。空气未经过冷却。

关闭此功能时，显示屏上的指示灯将显示为白色。当座椅加热功能开启时，指示灯变为红色。当座椅通风功能开启时，指示灯变为蓝色。

选择图标一次时的设定最高。每选择一次，座椅将切换至下一个更低的设定，最后为关闭。座椅图标旁边的指示灯亮起三个表示设定为最高，亮起一个表示设定为最低。如果加热式座椅温度较高，则大约 30 分钟后其等级可能会自动降低。

乘客座椅加热可能会需要较长时间。

座椅自动加热和通风功能

当车辆启动后，此功能（如启用）将以车内温度所需水平自动激活座椅加热或通风功能。

信息娱乐界面的座椅指示灯将显示座椅加热或通风功能的激活等级：高、中、低或关闭。可通过界面上的座椅图标关闭座椅自动加热或通风功能。如果乘客座椅无人乘坐，则座椅自动加热或通风功能将不会对该座椅激活。要启用或停用座椅自动加热或通风功能，选择“设置 > 车辆 > 空调和空气质量 > 启动时启用座椅冷却/通风功能或座椅加热功能 > 开启或关闭”。

远程启动座椅加热和通风功能

在远程启动过程中，座椅加热或通风功能（如配备）可自动开启。当天气寒冷时，开启座椅加热功能；当天气炎热时，开启座椅通风功能。如果未开启座椅自动加热或通风功能（如配备），可能会在车辆启动时取消座椅的加热或通风功能。如有必要，可在车辆启动后选择座椅图标，使用座椅加热或通风功能。

在远程启动过程中，座椅加热或通风功能指示灯可能亮起。

无人座椅的温度性能可能会降低。这属于正常现象。

要启用或停用远程启动座椅加热或通风功能，选择“设置 > 车辆 > 远程锁止、解锁和启动 > 远程启动座椅自动加热功能或远程启动座椅自动冷却/通风功能 > 开启或关闭”。请参阅*遥控起动* ⇨ *12*。

后排座椅

后排座椅提醒

如果配备该功能，将在某些条件下显示消息“REAR SEAT REMINDER LOOK IN REAR SEAT（后座提醒查看后座）”，提示后排座椅可能有物品或乘客。请在下车前检查。

第二排车门打开后，该功能将在车辆处于启动状态时激活，或在车辆启动前持续激活达 10 分钟。将会在车辆熄火时发出警示。该警示不会直接检测后排座椅中是否存在物品；而是在某些情况下检测后门何时打开和关闭，提示后排座椅可能放有物品或坐有乘客。

该功能仅在车辆每次启动和熄火时激活一次，需要通过打开和关闭第二排车门重新激活。即使后排座椅空置，也可能发出警示；例如，如果儿童从后门上车，并在车辆未熄火的情况下离开车辆。

该功能可以开启或关闭。选择“设置 > 车辆 > 后排座椅提醒 > 开启或关闭”。

第二排座椅

后排座椅调节

调节座椅位置：

1. 移走第二排座椅上方、座椅前面地板上或座椅地板导轨内的物品。
2. 提升座垫下方的控制杆，将座椅向前或向后滑动。

调节座椅靠背

调节座椅靠背：

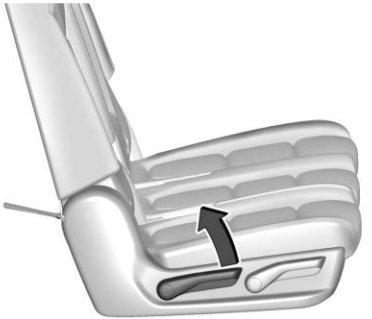

1. 提升座椅外侧控制杆。
2. 将座椅靠背移动到所需的位置，然后松开控制杆，将座椅靠背锁止到位。
3. 推拉座椅靠背以确保它已经锁止。

要使座椅靠背恢复至竖直位置：

⚠ 警告

如果座椅靠背没有锁止，则突然制动或碰撞时它可能会向前移动。这可能会使坐在上面的人员受到伤害。务必推拉座椅靠背以确保它们都锁止到位。

1. 在向座椅靠背施加压力的情况下，完全提起控制杆，则座椅靠背将会返回竖直位置。如果提起控制杆而不施加压力，则会松开座椅使其到达折叠位置。
2. 推拉座椅靠背以确保它已经锁止。

进出第三排座椅

手动折叠和翻转功能

⚠ 警告

请勿在车辆行驶时让第二排座椅处于翻转位置。翻转的座椅无法锁止，可能在车辆行驶时移动。车内人员可能会在突然停车或碰

(续)

警告（续）

撞中受伤。驾驶车辆前确保将座椅恢复至乘客乘坐位置。推拉座椅以确保其锁止到位。

⚠ 警告

在安全带仍扣上的情况下，折叠后排座椅可能会损坏座椅或安全带。折叠后排座椅前，务必解锁安全带并使其返回初始位置。

第二排座椅可以折叠以获得更大的载物空间，或者将其折叠和翻转以方便第三排座椅的乘客上下车。

折叠和翻转座椅

折叠和翻转座椅：

1. 确保座椅上、下以及前方没有障碍物。

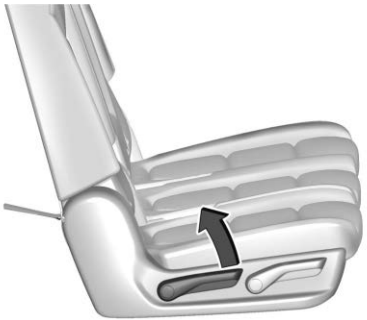

2. 提升座椅外侧的控制杆，松开座椅靠背。

座椅靠背可向前折叠以形成平坦载货板。

如果座椅靠背无法平坦折叠，则尝试向前移动前排座椅和/或将前排座椅靠背置于竖直位置。

3. 再次提升控制杆，从地板上松开座椅后侧。座椅将向前翻转。

从第三排座椅折叠和翻转座椅

⚠ 警告

当第二排座椅折叠或折叠和翻转时，在紧急制动或发生碰撞期间，坐在第三排有可能导致受伤。确保将座椅恢复至乘客乘坐位置。推拉座椅以确保其锁止到位。

从第三排座椅折叠和翻转座椅：

1. 确保座椅上、下以及前方没有障碍物。

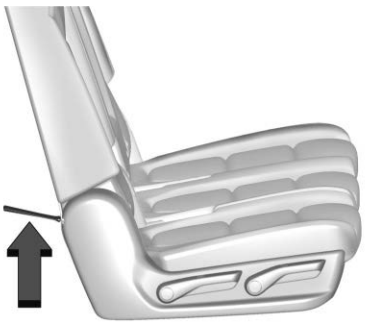

2. 拉动第二排座椅后方底部的拉带，可松开座椅靠背。座椅靠背将向前折叠。

3. 再次拉动拉带，从地板上松开座椅后侧。座椅将向前翻转。

自动折叠和翻转功能

⚠ 警告

请勿在车辆行驶时让第二排座椅处于翻转位置。翻转的座椅无法锁止，可能在车辆行驶时移动。车内人员可能会在突然停车或碰撞中受伤。驾驶车辆前确保将座椅恢复至乘客乘坐位置。推拉座椅以确保其锁止到位。

⚠ 警告

当有人入座时，自动折叠和翻转座椅会导致乘员人身伤害。务必确保按下自动座椅释放开关之前无人入座。

⚠ 警告

在安全带仍扣上的情况下，折叠后排座椅可能会损坏座椅或安全带。折叠后排座椅前，务必解锁安全带并使其返回初始位置。

车辆必须挂 P（驻车）挡时，此功能才起作用。

折叠和翻转座椅

折叠和翻转座椅：

1. 确保座椅上、下以及前方没有障碍物。

驾驶员侧后控制板开关

2. 按下后门后侧控制板上的自动座椅释放开关。座椅靠背自动折叠并放平。
3. 再次按下开关，从地板上松开座椅后侧。座椅将向前翻转。

从行李箱折叠和翻转第二排座椅

车辆必须挂 P（驻车）挡时，此功能才起作用。

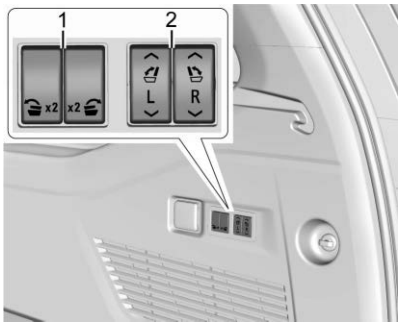

1. 第二排电动座椅折叠和翻转开关
2. 第三排电动座椅折叠和升起开关

从行李箱折叠和翻转座椅：

1. 确保座椅上、下以及前方没有障碍物。
2. 按下行李箱侧饰板上的开关（1），折叠第二排座椅靠背。

   左侧开关用于折叠左侧座椅靠背，右侧开关用于折叠右侧座椅靠背。
3. 再次按下开关，从地板上松开座椅后侧。座椅将向前翻转。

开关（2）可用于从行李箱折叠第三排座椅靠背。请参阅*第三排座椅* ➪ *44*。

恢复座椅至乘坐位置

⚠ 警告

如果座椅靠背没有锁止，则突然制动或碰撞时它可能会向前移动。这可能会使坐在上面的人员受到伤害。务必推拉座椅靠背以确保它们都锁止到位。

将座椅从翻转的位置恢复至乘坐位置：

1. 向下拉座椅直至锁至地板。如果座椅没有锁至地板，则座椅靠背无法升起。
2. 提升座椅靠背，并向后推动。推拉座椅靠背以确保它已经锁止。
3. 对于 60/40 分体式长座椅，确保在中央乘坐位置的安全带没有在两个座椅之间卡住和扭结。

加热式后排座椅

⚠ 警告

如果皮肤感觉不到温度变化或疼痛，座椅加热器可能导致烧伤。请参阅*加热式和通风式前排座椅* ➪ *38* 下的“警告”。

这些按钮（如配备）位于中央控制台后部。

发动机运行时，按下 ⚠ 或 ⚠ 以加热左外侧或右外侧座垫。此功能启用时，后排独立空调显示屏上的指示灯点亮。

按下按钮一次时的设定最高。每按下一次按钮，座椅将换至下一个更低的设定，最后为关闭设定。按钮旁边的指示灯亮起三个表示设定为最高，亮起一个表示设定为最低。

如果加热式座椅持续 30 分钟温度较高，其等级可能会自动降低。

远程启动座椅加热功能

座椅加热功能（如配备）将在天气寒冷时在远程启动期间自动开启。座椅加热指示灯可能在该功能运行期间点亮。车辆启动时，座椅加热功能可能取消。车辆启动后，可通过座椅加热按钮手动选择这些功能。

无人座椅的温度性能可能会降低。这属于正常现象。要启用或停用远程启动座椅加热功能，选择“设置 > 车辆 > 遥控锁止、解锁和启动 > 远程启动座椅自动加热功能 > 开启或关闭”。请参阅*遥控起动* ➪ *12*。

第三排座椅

⚠ 警告

在安全带仍扣上的情况下，折叠后排座椅可能会损坏座椅或安全带。折叠后排座椅前，务必解锁安全带并使其返回初始位置。

第三排座椅靠背可以折叠，以增大储物空间。

1. 打开尾门以方便操作第三排座椅控制器。
2. 确保座椅上、下以及前方没有障碍物。
3. 如果第二排座椅处于完全靠后的位置，则将其向前调整，使第三排座椅可以完全折叠并放平。

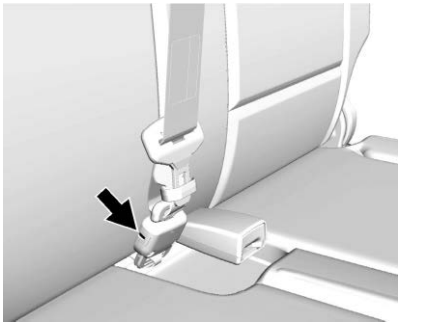

4. 用一把钥匙插入后排座椅安全带小型锁扣的槽孔，断开小型锁闩并使安全带缩进车顶内衬。

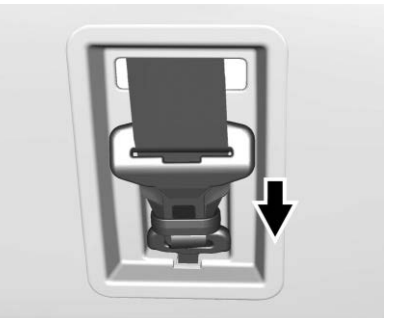

5. 将小型锁闩放在车顶内衬中的存放盒内。

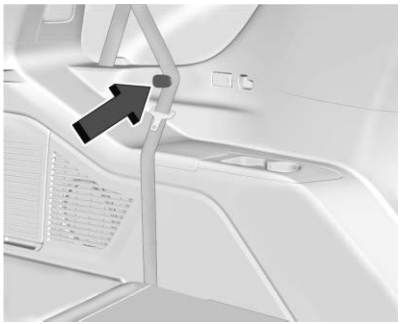

6. 将安全带夹在安全带存储夹中。

   如有需要，则重复上述步骤以折叠另一座椅靠背。

电动座椅靠背折叠（如配备）

车辆必须挂 P（驻车）挡时，此功能才起作用。

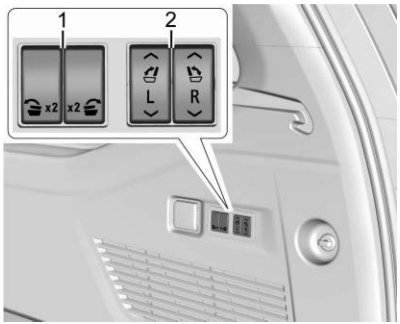

1. 第二排电动座椅折叠和翻转开关
2. 第三排电动座椅折叠和升起开关

1. 按住行李箱侧饰板上的开关 (2)，折叠第三排座椅靠背。

   左侧开关用于折叠左侧座椅靠背，右侧开关用于折叠右侧座椅靠背。

2. 如有需要，对另一座椅靠背重复上述步骤。

开关 (1) 可用于从行李箱折叠或折叠和翻转第二排座椅。请参阅*第二排座椅* ⇨ 39。

将第三排座椅靠背恢复到竖直位置

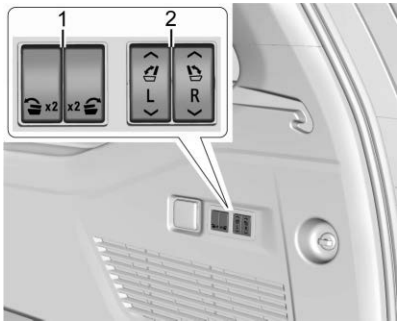

1. 第二排电动座椅折叠和翻转开关
2. 第三排电动座椅折叠和升起开关

使第三排座椅靠背恢复至竖直位置：

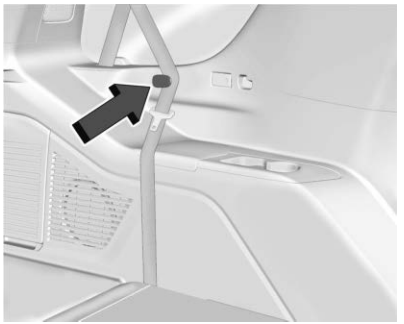

1. 确保安全带夹在安全带存储夹中。
2. 打开尾门以方便操作座椅控制器。
3. 按住行李箱侧饰板上的开关 (2)，升起第三排座椅靠背。

   左侧开关用于升起左侧座椅靠背，右侧开关用于升起右侧座椅靠背。

⚠ 警告

如果安全带没有正确佩戴、连接或有扭曲时，它将无法在碰撞中提供所需的保护。佩戴此安全带的人员可能会受到严重伤害。升起后排座椅靠背后，务必检查并确保安全带正确佩戴、连接并且没有扭曲。

4. 将中间座椅安全带小型锁闩重新连接到小型锁扣。不要使其扭曲。
5. 拉动安全带，确保小型锁闩牢固固定。
6. 如有需要，对另一座椅靠背重复上述步骤。

手动座椅靠背折叠（如配备）

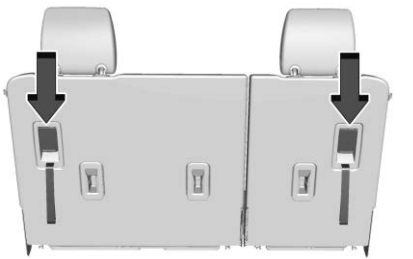

1. 向上拉控制杆，松开座椅靠背。
2. 向前推座椅靠背，将其放平。
3. 如有需要，对另一座椅靠背重复上述步骤。

将第三排座椅靠背恢复到竖直位置

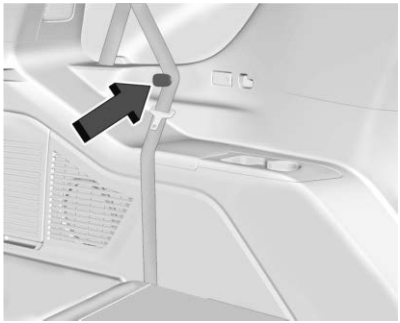

1. 确保安全带夹在安全带存储夹中。
2. 从车辆后部用第三排座椅靠背上的拉带将座椅靠背升至竖直位置，或者从车内提起座椅靠背并将其推入到位。

⚠ 警告

如果座椅靠背没有锁止，则突然制动或碰撞时它可能会向前移动。这可能会使坐在上面的人员受到伤害。务必推拉座椅靠背以确保它们都锁止到位。

3. 推拉座椅靠背以确保其锁止到位。

⚠ 警告

如果安全带没有正确佩戴、连接或有扭曲时，它将无法在碰撞中提供所需的保护。佩戴此安全带的人员可能会受到严重伤害。升起后排座椅靠背后，务必检查并确保安全带正确佩戴、连接并且没有扭曲。

4. 将中间座椅安全带小型锁闩重新连接到小型锁扣。不要使其扭曲。
5. 拉动安全带，确保小型锁闩牢固固定。

从顶置控制台折叠第三排座椅

从顶置控制台（如配备）折叠座椅：

车辆必须挂 P（驻车）挡时，此功能才起作用。

1. 按住开关，折叠第三排座椅靠背。

   左侧开关用于折叠左侧座椅靠背，右侧开关用于折叠右侧座椅靠背。
2. 如有需要，对另一座椅靠背重复上述步骤。

3. 按住开关，将座椅靠背恢复至乘坐位置。

   如果第三排座椅靠背未处于乘坐位置，开关上的红色指示灯（如配备）将会点亮。

还可使用附加开关从行李箱折叠第三排座椅靠背。请参阅*第三排座椅* ⇨ *44*。

安全带

本章节介绍如何正确使用安全带，以及一些禁止事项。

⚠ 警告

不要让乘员在无法正确佩戴安全带的座位上乘坐。在碰撞事故中，如果您或您的乘客没有佩戴安全带，那么受到的伤害要比佩戴安全带的乘客严重得多。您将被车内的硬物撞击或被抛出车外，从而造成严重的伤害甚至伤亡。此外，没有佩戴安全带的乘客可能与车内的其他乘客发生碰撞。

(续)

警告（续）

在车内或车外的货舱区域中乘坐十分危险。碰撞中，这些区域乘坐的人员更容易受到严重伤害，甚至死亡。不要让乘客在车上的任何储物区域乘坐。这些区域没有配备座椅和安全带。

务必佩戴安全带并确认所有的乘客均已佩戴正确。

车辆上的指示灯用来提示扣上安全带。请参阅*安全带提醒灯* ⇨ *92*。

为什么安全带会起作用

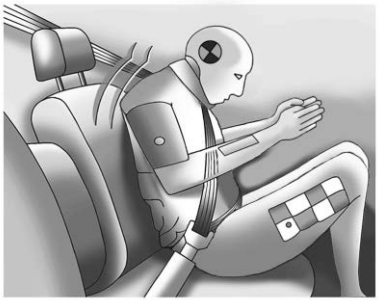

驾驶车辆时，您的速度与车辆的速度是相同的。如果车辆突然停止，您仍会保持您的速度，直到某些东西阻止您。这些东西可能是挡风玻璃、仪表板或者安全带！

当您佩戴安全带时，您与车辆同时减速。停车的时间更长，因为您停车的距离更长，如果佩戴得当，您最强壮的骨骼会承受安全带的作用力。这就是佩戴安全带的好处。

有关安全带的问答

Q: 如果佩戴安全带，碰撞后是否会被卡在车内？

A: 无论您是否佩戴安全带 — 都很有*可能*。如果您佩戴安全带，碰撞中或碰撞后保持清醒的几率*更大*，因此您*可以*解开安全带并离开车辆。

Q: **如果我的车辆上安装有安全气囊，为什么我还必须要佩戴安全带？**

A: 安全气囊只是辅助系统。它们与安全带*配合*工作 – 而非取代安全带。无论车辆上是否提供安全气囊，所有乘员都必须佩戴安全带，从而获得最大的保护。

此外，几乎所有国家和地区的法律法规都要求佩戴座椅安全带。

如何正确佩戴安全带

遵守这些规则，对所有人进行保护。

关于安全带和儿童，包括低龄儿童和婴儿，还有一些需要了解的事项。如有儿童乘坐车辆，请参阅*较大的儿童* ⇨ *64*或*婴儿和较小的儿童* ⇨ *66*。除以下规则外，查看并遵守关于儿童的规则。

所有的乘员都必须系上安全带，这一点非常重要。统计数据显示：未佩戴安全带的人比佩戴安全带的人在碰撞事故中更容易受到伤害。

正确佩戴安全带需要了解的重要知识。

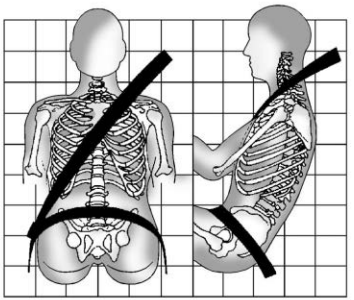

- 保持垂直坐姿并时刻将脚放在您前方的地板上（如可行）。
- 务必使用供您座位使用的正确锁扣。
- 使安全带的腰带部分紧贴着髋骨，接触到大腿。在碰撞事故中，力会施加到坚硬的髋骨，这样你就不太可能滑落到腰部安全带以下。如果你滑落到腰部安全带以下，则安全带会将力施加到您的腹部。这可能导致严重的甚至是致命的伤害。
- 使肩部安全带绕过肩部并跨过胸部。身体的这些部位可以很好的吸收安全带的约束力。如果突然制动或发生碰撞时，肩部安全带会锁止。

⚠ 警告

如果没有正确佩戴安全带，您可能会受到严重的甚至致命的伤害。

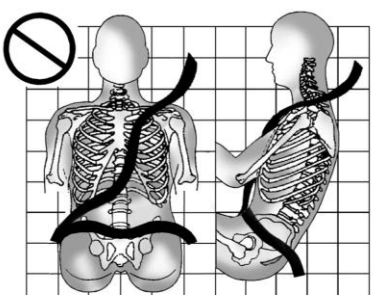

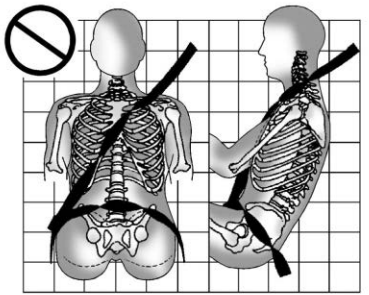

切勿使腰部安全带或肩部安全带变得松弛或发生扭曲。

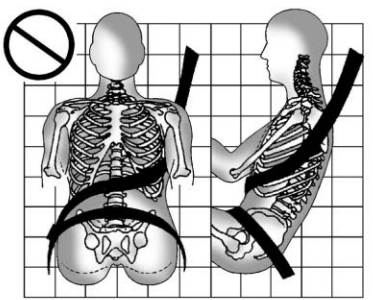

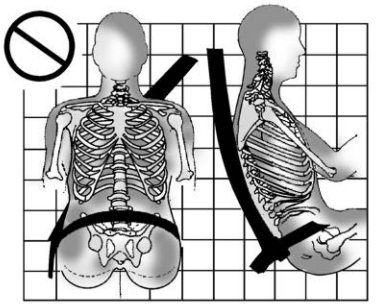

切勿使肩带处在您的两个胳膊下方或您的背后。

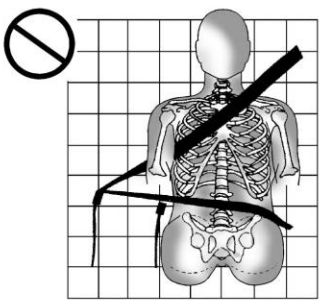

务必使用供您座位使用的正确锁扣。

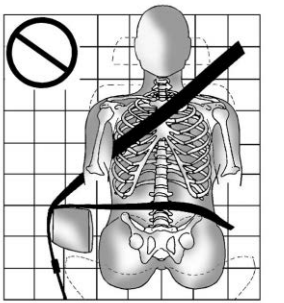

切勿使腰部安全带或肩部安全带绕过扶手。

⚠ 警告

如果安全带穿过座椅塑料饰件的下方，如后排座椅靠背折叠把手或侧面安全气囊周围的饰件，则可能会受到挤压。在碰撞中，受到挤压的安全带可能无法提供充足的保护。切勿让安全带穿过塑料饰件下方。

腰-肩部安全带

车辆上所有的座位都配有三点式安全带。

如果后排乘坐位置配有可拆式安全带且安全带未固定，请参阅*第三排座椅* ⇨ *44* 了解有关将安全带重新连接至小型锁扣的说明。

以下说明解释了如何正确佩戴三点式安全带。

1. 如果座椅可以调节，则调节座椅，使您可以坐直。要想了解其方法，请参阅索引的“座椅”章节。

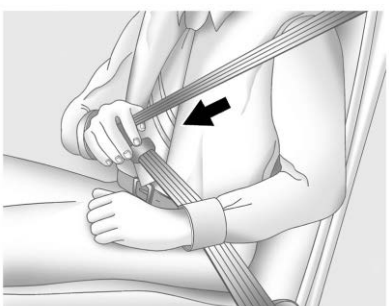

2. 拿起锁舌并拉动安全带使其绕过身体。切勿让安全带扭曲。

   如果快速地拉动安全带跨过身体，则三点式安全带可能会锁止。如果发生这种情况，则让安全带稍稍收回以进行解锁。然后缓慢拉动安全带跨过身体。

   如果乘客安全带的肩带部分拉到底，则儿童约束装置锁止功能可能会启用。请参阅*儿童约束系统* ⇨ *68*。如果发生这种情况，则让安全带完全收回，然后再次开始拉动。如果让安全带返回座椅上的初始位置后锁止功能处于启用状态，则将座椅向后移动或倾斜，直到肩带卷收器锁解锁。

   启用前排外侧座椅位置的儿童约束装置锁止功能可能会影响乘客感应系统。请参阅*乘客传感系统* ⇨ *60*。

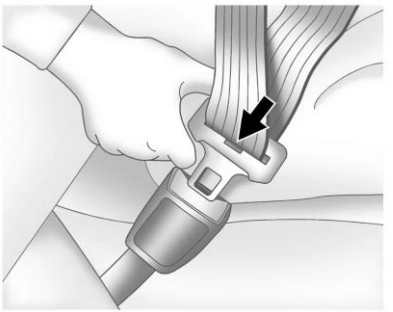

3. 将锁舌推入锁扣，直至听到“咔嗒”声。

   向上拉锁舌以确认锁舌已固定。

   将锁扣上的释放按钮放置在合适的位置，使安全带能够在必要时可以快速解锁。

4. 如果配备肩带高度调节器，则将安全带移动到适合您的高度。请参见本章节的“肩带高度调节器”，以了解使用说明以及重要安全信息。

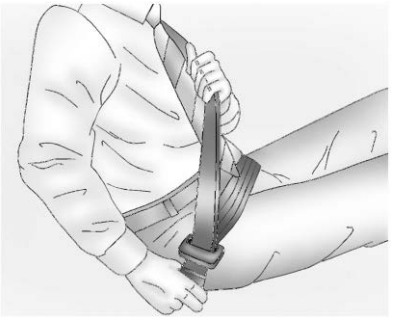

5. 要拉紧腰部安全带，应拉动肩部安全带。

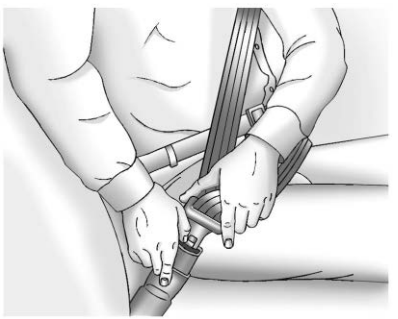

要松开安全带，按下锁扣上的释放按钮。安全带应返回其初始位置。

请务必缓慢地收起安全带。如果安全带织带快速返回至初始位置，则卷收器可能锁止，以致无法拉出。如果发生这种情况，用力将安全带径直拉出，以解锁织带，然后将其松开。如果织带仍然锁止在卷收器中，请联系道朗格认证售后服务网点。

关闭车门前，应确保安全带不会被车门夹住。如果关闭车门时夹住安全带，则可能会损坏安全带和车辆。

肩带高度调节器

该车驾驶员和前排乘客座椅配有肩带高度调节器。

调整高度装置，使安全带肩带部分处于肩部而且不会滑落。安全带应靠近颈部，但不要接触颈部。如果肩带高度调节得不正确，则可能会降低安全带在碰撞事故中的有效作用。请参阅*如何正确佩戴安全带* ⇨ 49。

按下释放按钮，将高度调节器移至所需位置。

将调节器设置至所需位置后，尝试在不按下释放按钮的情况下将其向下移动，以确保其锁定到位。

安全带预张紧器

该车前排乘客席配有安全带预张紧器。

虽然无法看到安全带预张紧器，但它是安全带总成的一部分。如果满足预张紧器启用的阈值条件，它们有助于在中度到重度正面碰撞或接近正面碰撞的初始阶段拉紧安全带。

安全带预张紧器还有助于在侧面碰撞或翻车事件中拉紧安全带。

预张紧器只能起作用一次。如果预张紧器在发生碰撞时启用，则需要更换预张紧器，可能还要更换车辆安全带系统的其他部件。请参阅*碰撞事故后应更换安全带系统零件* ⇨ 54。

请勿在上下车时或任何时候坐入座椅时坐在外侧安全带上。坐在安全带上可能损坏织带和硬件。

怀孕期间安全带的使用

安全带对所有的人都起作用，包括孕妇。正如所有乘员一样，如果孕妇没有佩戴安全带，则更容易受到严重的伤害。

孕妇在整个怀孕期间应佩戴三点式安全带，腰带部分必须尽可能低，处于腹部以下。

保护胎儿的最好方法是保护母亲。正确佩戴安全带时，胎儿更不容易在碰撞事故中受到伤害。正如对所有人一样，对于孕妇来说，确保安全带有效的关键是正确佩戴安全带。

安全系统检查

定期检查安全带提醒器、安全带、锁扣、锁舌、卷收器、肩带高度调节器（如配备）和安全带固定装置，确保它们都处于正常工作状态。检查安全带系统的其他零件是否松动或损坏，此类情况会使安全带系统无法正常工作。访问道朗格认证售后服务网点以进行维修。撕裂、磨损或扭曲的安全带可能无法在碰撞事故中保护您。撕裂或磨损的安全带可能在承受冲击力时裂开。如果安全带撕裂或磨损，立即予以更换。如果安全带扭曲，则可通过倒置织带上的锁舌消除扭曲。如果无法纠正扭曲，请道朗格认证售后服务网点予以修复。

确保安全带提醒指示灯正常工作。请参阅*安全带提醒灯* ⇨ 92。

保持安全带清洁和干燥。请参阅*安全带保养* ⇨ 53。

安全带保养

保持安全带清洁和干燥。

应妥善保养和维护安全带。

安全带硬件应保持干燥，没有灰尘或碎屑。如有必要，可以用温和的肥皂和水轻轻清洁外部硬表面和安全带织带。确保机构内没有过量灰尘或碎屑。如果适当清洁后系统内仍存在灰尘或碎屑，请联系道朗格认证售后服务网点。可能需要更换零件以确保系统正常工作。

⚠ 警告

请勿将安全带织带漂白或染色。否则可能会使织带严重受损。在碰撞事故中，安全带可能无法提供足够的保护。仅用温和的肥皂和温水清洁并冲洗安全带织带。让织带自然风干。

碰撞事故后应更换安全带系统零件

⚠ 警告

一次碰撞事故可损坏车内的安全带系统。损坏的安全带系统可能无法给佩戴安全带的人员提供适当的保护，从而导致严重受伤甚至死亡。为确保安全带系统在碰撞事故后能正常工作，应尽快对其进行检查并进行任何必须的更换。

轻微碰撞后，可能没有必要更换安全带。但在碰撞过程中所使用的安全带总成可能已受到挤压或损坏。请到道朗格认证售后服务网点检查或更换安全带总成。

即使在碰撞时未使用安全带系统，也可能需要新零件以及维修。

如果车辆已发生碰撞，或在您启动车辆后或在驾驶过程中安全气囊就绪指示灯处于亮起状态，则检查安全带预张紧器。请参阅*安全气囊就绪指示灯* ⇨ *93*。

安全气囊系统

车辆配备以下安全气囊：

- 驾驶员正面安全气囊
- 前排副驾驶席正面安全气囊
- 驾驶员和副驾驶席的前排中间安全气囊
- 安装在驾驶员座椅上的侧面碰撞安全气囊
- 安装在副驾驶席座椅上的侧面碰撞安全气囊
- 驾驶员和坐在其正后方的第二、第三排乘客的前后一体式安全侧气帘
- 前排外侧乘客和坐在其正后方的第二、第三排乘客的前后一体式安全侧气帘

车辆上所有的安全气囊在展开口旁的饰件上或附带标签上都有“AIRBAG”字样。

对于正面安全气囊，驾驶员“AIRBAG（安全气囊）”字样位于方向盘中心处，副驾驶席“AIRBAG（安全气囊）”字样位于仪表板上。

对于前排中间安全气囊，“AIRBAG（安全气囊）”字样在驾驶员座椅靠背内侧。

对于安装在座椅上的侧面碰撞安全气囊，“AIRBAG（安全气囊）”字样位于座椅靠背或座椅靠近车门的一侧。

对于前后一体式安全侧气帘，“AIRBAG（安全气囊）”位于车顶或饰板上。

安全气囊为安全带的保护提供补充作用。即使当今的安全气囊设计帮助减少充气气囊作用力带来的伤害风险，但是所有安全气囊必须极快地充气才能起到作用。

有关安全气囊系统的重要事项如下：

⚠ 警告

如果您没有佩戴安全带，即使车辆上配有安全气囊，发生碰撞时您也可能受到严重的伤害甚至死亡。安全气囊是与安全带一起工作的，而不能替代安全带。同时，安全气囊也不是在每一次的碰撞中都会充气的。在一些碰撞中，只有安全带起到保护作用。请参阅*安全气囊在何时充气？* ➪ *57*。

在碰撞事故中，佩戴安全带有助于降低碰撞车内物品或被弹出车外的机率。安全气囊是安全带的“辅助约束装置”。车辆上每个乘员都应当正确佩戴安全带，无论车辆上是否有安全气囊。

⚠ 警告

由于安全气囊充气时会产生极大力并且极快，任何正对或非常接近任一安全气囊的人员在安全气

(续)

警告（续）

囊充气时都可能受到严重的伤害，甚至死亡。不要坐在与安全气囊极其接近的位置，例如您坐在座椅的边缘或身体向前倾。安全带可以帮助您在碰撞之前以及碰撞过程中保持您的位置。即使配有安全气囊，也务必要佩戴安全带。驾驶员操控车辆时，应尽量向后坐。双脚位于地板上，背靠座椅端正坐好后，安全带和前排外侧乘客安全气囊能发挥最佳效用。

在配备正面中间安全气囊的车内，乘员不应倚靠在前排中央扶手或控制台上，或趴在上面睡觉。

对于配备安装在座椅上的侧安全气囊和/或车顶纵梁安全气囊的车辆，所有乘员在座位上时都不要靠着或睡在车门或侧车窗上。

⚠ 警告

正对安全气囊或与任一安全气囊非常接近的儿童在安全气囊充气时都可能受到严重、甚至是致命的伤害。务必将儿童正确地固定在车内。有关方法，请参阅*较大的儿童* ➪ *64*或*婴儿和较小的儿童* ➪ *66*。

在组合仪表上有一个安全气囊就绪指示灯，显示安全气囊符号。

系统会检查安全气囊的电气系统是否有故障。如果电气系统有故障，则指示灯会提示您。请参阅*安全气囊就绪指示灯* ➪ *93*。

安全气囊安装在何处？

驾驶员的正面安全气囊位于方向盘的中央。

副驾驶席的正面安全气囊位于乘客侧的仪表板上。

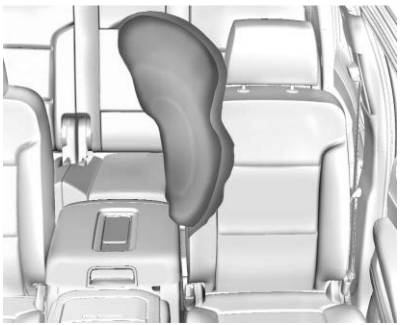

前排中间安全气囊位于驾驶员座椅靠背内侧。

驾驶员侧如图所示，乘客侧与此类似

驾驶员和安装在座椅上的副驾驶席侧面碰撞安全气囊位于靠近车门的座椅靠背侧面。

驾驶员侧如图所示，乘客侧与此类似

驾驶员、副驾驶席和第二、第三排外侧乘客的前后一体式安全侧气帘位于侧窗上方的车顶中。

⚠ 警告

如果乘员与安全气囊之间有其他物体，则安全气囊可能无法正常充气或者充气的力量会使物体撞到人员身上，从而导致严重伤害、甚至死亡。应确保安全气囊充气的区域上没有其他障碍物。不要在乘员和安全气囊之间放置

（续）

警告（续）

任何物品、不要在方向盘罩上或者其他安全气囊盖罩上连接或放置任何物品。

请勿使用阻碍座椅安装式侧面碰撞安全气囊或前排中间安全气囊充气路径的座椅或控制台附件。

对于配备前后一体式安全侧气帘的车辆，切勿通过绳子或通过任一车门或车窗开口在车顶上固定任何物品。否则，车顶前后一体式安全侧气帘的充气路径就会被堵塞。

安全气囊在何时充气？

本车配备多个安全气囊。请参阅*安全气囊系统* ⇨ *54*。安全气囊可在碰撞超过特定的安全气囊系统展开阈值时充气。展开阈值用来预测碰撞的严重程度，使安全气囊及时充气，从而达到保护乘员的目的。车辆配备可帮助安全气囊系统确定碰撞严重性的电子传感器。展开阈值可能因具体车辆设计而异。

正面安全气囊用来在中等至严重的正面碰撞事故中进行充气，从而降低驾驶员或副驾驶的头部和胸部受到严重伤害的风险。

正面安全气囊是否将会或应该充气的主要根据并不是车辆的车速，而是根据碰撞的物体、碰撞的方向以及车辆的减速度。

根据车辆是正面碰撞还是呈某一角度碰撞、物体是静止还是移动、坚硬还是易变形、物体的宽窄等因素，正面安全气囊可能会在不同的碰撞速度下充气。

正面安全气囊在车辆翻滚、尾部碰撞或多种侧面碰撞时是不会充气的。中度正面、接近正面、侧面-正面、车角至车角、侧面刮擦碰撞中，或者车辆撞击圆柱形物体（比如电线杆或树）或大型车辆（比如卡车）后栏板下方的后端时，正面安全气囊不会充气。

此外，车辆配有技术先进的正面安全气囊。技术先进的正面安全气囊可根据碰撞严重程度或乘员交互调节约束装置。

前排中间安全气囊（如配备）的作用是在车辆任一侧受到撞击时，根据冲击位置在发生中重度侧面碰撞时充气。此外，前排中间安全气囊还可在感应系统预测到车辆即将倾翻时充气。前排中间安全气囊不会在发生正面碰撞、接近正面的碰撞或尾部碰撞时充气。

根据碰撞位置，座椅安装式侧面碰撞安全气囊可在中重度侧面碰撞中充气。这些安全气囊可能还在一些中重度正面碰撞事故中充气。座椅安装式侧面碰撞安全气囊在发生翻车或尾部碰撞时不会充气。座椅安装式侧面碰撞安全气囊在车辆该侧受到撞击时充气。

根据碰撞位置，前后一体式安全侧气帘会在中重度侧面碰撞中充气。此外，这些前后一体式安全侧气帘可以用来在车辆倾翻或严重的正面碰撞事故中进行充气。前后一体式安全侧气帘不会在尾部碰撞时充气。当车辆的某侧遭到碰撞，或感应系统预测车辆将要侧翻或发生严重正面碰撞时，两侧前后一体式安全侧气帘可能充气。

在任一特定的碰撞事故中，没有人可以仅凭车辆的损坏或维修成本就能判断安全气囊是否应该充气。

安全气囊不会因每种单一碰撞而充气。任何特定碰撞中，不应该根据人员伤亡、车辆损坏或修理费简单判断安全气囊是否本该充气。车辆装有碰撞传感和诊断模块，该模块会在达到一定严重度的碰撞后记录信息。如果对车辆上的安全气囊性能有任何疑虑，请联系道朗格认证售后服务网点进行专业分析和诊断。

安全气囊触发的条件是什么？

在安全气囊展开的事故中，感应系统会发送电子信号触发充气机释放气体。充气机释放的气体填充安全气囊，导致安全气囊撑破安全气囊盖罩。充气机、安全气囊以及相关的硬件都是安全气囊模块的组成部分。

关于安全气囊的位置，请参阅*安全气囊安装在何处？* ➪ 56。

安全气囊如何起到防护作用？

在中等至严重的正面碰撞中，即使佩戴了安全带的乘员也可能碰撞到方向盘或仪表板。在中等至严重的侧面碰撞中，即使佩戴了安全带的乘员也可能碰撞到车辆的内侧。

安全气囊可以在安全带提供保护的基础上通过将碰撞的力度平均分配到乘员的身上来进一步保护乘员。

针对倾翻进行保护的前后一体式安全侧气帘，可帮助保护第一、第二和第三排外侧座椅位置乘员的头部和胸部。倾翻前后一体式安全侧气帘的设计目的是用来降低在倾翻事故中被完全或部分地抛出车外的风险，尽管没有一种系统可以防止所有的此类风险。

但是在许多类型的碰撞中安全气囊都没有起到作用，主要是因为乘员的运动没有朝向这些安全气囊。请参阅*安全气囊在何时充气？* ➪ 57。

安全气囊仅仅是安全带的一种补充。

安全气囊充气后会是什么样子？

正面安全气囊和安装在座椅上的侧面碰撞安全气囊充气后，它们极快地泄气，泄气的速度如此之快甚至一些人无法意识到安全气囊充气过。前排中间安全气囊和前后一体式安全侧气帘充气后，至少仍然会部分充气一段时间。安全气囊模块的一些元件温度会非常高并保持数分钟。有关安全气囊的位置信息，请参阅*安全气囊安装在何处？* ⇨ *56*。

安全气囊接触到您的部件可能比较温暖，但不会达到过热无法接触的程度。从泄气的安全气囊中会释放中一些烟尘。安全气囊充气不会阻碍乘员离开车辆。

⚠ 警告

安全气囊充气时，空气中可能会有些粉尘。这些粉尘可能会使有哮喘或其它呼吸道疾病的人员造成呼吸困难。为了避免此种情况，在安全的前提下，所有人员

（续）

警告（续）

都应尽快地离开车辆。如果您有呼吸方面的疾病并且在安全气囊充气后无法离开车辆，则应打开车窗或车门，让新鲜空气进入车内。如果安全气囊展开后您感到呼吸困难，应立即就医。

车辆在安全气囊充气后具有可以自动解锁车门、打开车内灯和危险警告闪光灯并关闭燃油系统的功能。如果情况超出预设的阈值，则该功能也可能启用，即使气囊未充气。将车辆熄火并再次启动后，燃油系统将恢复正常工作状态；可使用相应功能的控制器锁止车门，关闭车内灯，并关闭危险警告闪光灯。如果这些系统中的任何一个在碰撞中损坏，它们可能无法照常运行。

⚠ 警告

在导致安全气囊充气的严重碰撞事故中，可能会损坏车辆的重要功能，如燃油系统、制动和转向

（续）

警告（续）

系统等。即使在中度碰撞后车辆可以行驶，但可能存在一些损坏，从而导致无法安全操作车辆。

碰撞发生后，如果尝试重新起动发动机，应特别小心。

在许多安全气囊触发的严重碰撞中，挡风玻璃由于车辆变形而破碎。此外，前排副驾驶席安全气囊也可能导致挡风玻璃破碎。

- 安全气囊设计成只可充气一次。安全气囊充气后，安全气囊系统的一些零件需要更换。如果没有更换，则在下次发生碰撞时，安全气囊系统将无法保护您。新安全气囊系统包括安全气囊模块和其他零件。车辆的维保说明书中包括了需要更换其他零件的条件。
- 车辆上配有碰撞传感和诊断模块，可以记录碰撞后的信息。请参阅*车辆数据记录和保密* ⇨ *339*和*事件数据记录器* ⇨ *340*。

- 只能让合格的技术人员对安全气囊系统进行检修。如果没有进行正确维保，那么安全气囊系统可能无法正常工作。请到道朗格认证售后服务网点进行维保。

乘客传感系统

该车辆具有用于前排副驾驶席位置的乘客感应系统。当车辆启动时，顶置控制台上的乘客安全气囊状态指示灯将会点亮。

启用和停用符号将在系统检查期间显示。系统检查完成后，将显示启用或停用符号。请参阅*乘客安全气囊状态指示灯* ⇨ 93。

乘客感应系统会在特定条件下关闭前排副驾驶席的正面安全气囊。乘客感应系统不会影响其他安全气囊。

乘客感应系统通过集成在前排副驾驶席和安全带中的传感器来工作。这些传感器旨在检测是否有正确就座的乘员，并确定是否允许前排副驾驶席正面安全气囊充气。

根据事故统计，将儿童正确安置在后排座椅上适当的儿童约束装置（适合儿童的重量和尺寸）中时更加安全。

如可能，应将年龄为 12 岁及以下的儿童安置在后排座椅位置。

切勿将后向式儿童座椅安放在前排。因为如果安全气囊充气，则将会对后向式儿童座椅中的儿童造成很大伤害。

⚠ 警告

如果乘客正面安全气囊充气，则后向式儿童约束装置中的儿童可能受到严重甚至致命的伤害。这是因为后向式儿童约束装置的后面距离充气安全气囊非常近。如果乘客正面安全气囊充气且乘客座椅位于前部位置，则前向式儿童约束装置中的儿童可能受到严重甚至致命的伤害。

（续）

警告（续）

即使乘客传感系统已经关闭乘客正面安全气囊，但没有哪个系统是万无一失的。即使安全气囊已经关闭，但没人能保证安全气囊不会在异常条件下展开。

切勿将后向式儿童约束装置安装在前排座椅中，即使安全气囊停用。如果将前向式儿童约束装置固定在前排外侧乘客座椅上，则请务必使该座椅尽量往后移。最好将儿童约束装置固定在后排座椅上。后排座椅不可用时，可以考虑使用其他车辆搭载儿童。

乘客感应系统设计用于在下列情况下停用前排副驾驶席正面安全气囊：

- 前排副驾驶席座椅未被占用。
- 系统确定儿童约束装置中安置有婴儿。
- 前排副驾驶席离开其座椅一段时间。

当乘客感应系统已停用前排副驾驶席正面安全气囊时，停用指示灯将会点亮并保持亮起，以提醒您安全气囊已被停用。请参阅*乘客安全气囊状态指示灯* ⇨ *93*。

乘客感应系统设计用于在系统检测到一个成年人以正确坐姿坐在前排副驾驶席座椅上时，启用前排副驾驶席正面安全气囊。

当乘客感应系统启用安全气囊时，启用指示灯将会点亮并保持亮起以提醒您安全气囊已启用。

对于某些儿童（包括儿童约束装置中的儿童）和体型较小的成年人而言，乘客感应系统可能会或可能不会停用前排副驾驶席正面安全气囊，这取决于乘员的坐姿和体型。体型超出儿童约束装置限制的每个车内乘员都应当正确佩戴安全带 — 无论车辆上是否有安全气囊。

⚠ 警告

如果安全气囊就绪指示灯亮起并且一直保持亮起，则安全气囊系统可能有故障。为避免您或其他

(续)

警告（续）

人受到伤害，应立即对车辆进行维保。有关更多的重要安全信息，请参阅*安全气囊就绪指示灯* ⇨ *93*。

如果启用指示灯因儿童约束装置点亮

乘客感应系统用于在系统确定儿童约束装置中安置有婴儿时关闭前排副驾驶席正面安全气囊。如果安装了儿童约束装置且启用指示灯亮起：

1. 使车辆熄火。
2. 从车上拆下儿童约束装置。
3. 从座椅上拆下任何附加物品，例如毛毯、座垫、座椅套、座椅加热器或座椅按摩器。
4. 根据儿童约束装置制造商提供的说明重新安装儿童约束装置，并参阅*固定儿童约束装置（使用后排座椅上的安全带）* ⇨ *75*。

   安装儿童约束装置时，即使儿童约束装置配备安全带锁，也要通过将肩带从卷收器完全拉出确保安全带卷收器已锁止。当卷收器锁定时，可以拉紧安全带，但不能将其拉出卷收器。
5. 如果在重新安装儿童约束装置并重新启动车辆后启用指示灯仍然亮起，则熄火。然后稍微倾斜车辆座椅靠背并调整座垫（如果可调节），以确保车辆座椅靠背不会将儿童约束装置推到座垫内。

   同时确保儿童约束装置未卡在车辆座椅头枕下。如果卡住，则调整头枕。请参阅*头枕* ⇨ *32*。
6. 重新启动车辆。

如果儿童约束装置中安置有儿童，则乘客感应系统可能会（也可能不会）停用安全气囊，这取决于儿童的体型。最好将儿童约束装置固定在后排座椅上。切勿将后向式儿童约束装置安装在前排座椅中，即使启用指示灯未点亮。

如果停用指示灯因成年身材乘员点亮

如果前排副驾驶席座椅上乘坐着一个成年人，但是停用指示灯亮起，则可能是因为该乘客坐姿不正确。使用如下步骤使系统探测到该成年人并启用前排副驾驶席正面安全气囊：

1. 使车辆熄火。
2. 从座椅上取下任何附加物品，例如毛毯、座垫、座椅套、座椅加热器或座椅按摩器。
3. 将座椅靠背置于完全直立的位置。
4. 要求乘客坐直并坐于座垫中央位置，双腿自然伸展。
5. 如果乘客肩带部分完全被拉出，则会启用儿童保护锁止功能。这可能无意中导致乘客感应系统对某些成年人身材的乘员关闭安全气囊。如果发生此情况，解开安全带，让安全带完全卷收回去，然后重新系好安全带但不要将其完全拉出。
6. 重新启动车辆并在启用指示灯亮起后要求该乘员保持这种坐姿两至三分钟。

⚠ 警告

如果座椅上乘坐着成年人而前排外侧乘客安全气囊关闭，则安全气囊将不能在碰撞中充气并保护该乘客，导致严重受伤甚至死亡的风险增加。如果乘客安全气囊停用指示灯点亮，则成年人乘客不得坐在前排外侧乘客座椅上。

影响系统运行的其他因素

安全带有助于乘客在车辆行驶和制动时保持坐姿，从而有助于乘客感应系统保持乘客安全气囊的状态。有关正确使用约束装置的重要性的附加信息，请参见“安全带”和“儿童约束装置”。

一层厚厚的附加物品（例如毛毯、座垫或座椅套、座椅加热器和座椅按摩器等售后加装设备）可能影响乘客感应系统的正常运行。我们建议您不要使用非通用汽车公司为您的车辆认证的座椅套或其他售后加装设备。有关改装可能影响系统工作方式的更多信息，请参阅*在配备安全气囊的车辆上添加设备* ➪ 63。

如果将物品（例如公文包、手提袋、食品袋、笔记本电脑或其他电子设备）放置在空座位上，则启用指示灯可能亮起。如果不希望出现这种情况，则从座椅上取下这类物品。

⚠ 警告

乘客座椅下面或乘客座垫和座椅靠背之间存放的物品可能会干扰乘客传感系统的正常运作。

维修配备安全气囊的车辆

安全气囊会影响车辆的维保。车辆上有若干地方安装有安全气囊系统的零件。道朗格认证售后服务网点和维保手册中都有关于维保车辆和安全气囊系统的信息。

⚠ 警告

如果维保不当，即使关闭车辆并断开蓄电池后长达 10 秒钟，安全气囊也可能充气。如果安全气囊充气时距离安全气囊过近，您可能会受到伤害。避免黄色的连接器。这些很可能是安全气囊系统的一部分。一定要遵守正确的维保程序，并确保执行作业的人员的资质。

在配备安全气囊的车辆上添加设备

加装改变车架、保险杠系统、高度、前端或侧面钣金件的附件可能会妨碍安全气囊系统的正常工作。

安全气囊系统的运行也可能受到改动的影响，包括不当修理或更换以下任何零部件：

- 安全气囊系统，包括安全气囊模块、正面或侧面碰撞传感器、传感和诊断模块、安全气囊接线或前排中央控制台
- 前排座椅，包括缝线、接缝或拉链
- 座椅安全带
- 方向盘、仪表板、顶置控制台、车顶饰件或立柱装饰件
- 内部车门密封，包括扬声器

请咨询道朗格认证售后服务网点并查阅维保说明书，了解安全气囊模块和传感器、传感和诊断模块以及安全气囊接线的位置，并了解正确的更换程序。

此外，车辆还配备检测副驾驶席位置的乘客感应系统，其中包括作为乘客座椅一部分的传感器。如果使用非通用汽车座椅套、内饰件或装饰件或用于其他车辆的通用汽车座椅套、内饰件或装饰件更换车辆原装座椅装饰件，则乘客感应系统可能无法正常运作。任何安装在座椅面料下面或上面的物品（如售后座椅加热器或提高舒适性的软垫或设备）也可能会干扰乘客感应系统的运作。这可能妨碍乘客安全气囊的正确触发或妨碍乘客感应系统在适当时候停用乘客安全气囊。请参阅*乘客传感系统* ➪ *60*。

如果车辆配备翻车前后一体式安全侧气帘，请参阅*不同规格的轮胎和车轮* ➪ *291*，了解更多重要信息。

如果您由于残疾必须对车辆进行改装，但对于此类改装是否会影响到安全气囊系统存在疑问，或者对由于其他原因改装车辆是否会影响到安全气囊系统存在疑问，请联系道朗格认证售后服务网点。

安全气囊系统检查

安全气囊系统不需要进行定期保养或更换。确保安全气囊就绪指示灯工作正常。请参阅*安全气囊就绪指示灯* ➪ *93*。

注意事项

如果安全气囊盖罩损坏、打开或破损，则安全气囊可能无法正常工作。不要打开或破坏安全气囊盖罩。如果安全气囊盖板打开或损坏，必须更换该盖板和/或安全气囊模块。关于安全气囊的位置，请参阅*安全气囊安装在何处？* ⇨ *56*。请到道朗格授权维修服务商进行维保。

碰撞事故后应更换安全气囊系统零件

⚠ 警告

碰撞事故可损坏车内的安全气囊系统。损坏的安全气囊系统可能在碰撞事故中无法正常对您以及您的乘客进行保护，从而导致严重伤害甚至死亡。为确保安全气囊系统在碰撞事故后能正常工作，应尽快对其进行检查并进行任何必须的更换。

如果安全气囊已充气，则必须更换安全气囊系统部件。请到道朗格认证售后服务网点进行维保。

如果车辆启动后安全气囊就绪指示灯保持亮起或者车辆行驶时亮起，则安全气囊系统可能无法正常工作。应立即对车辆进行维保。请参阅*安全气囊就绪指示灯* ⇨ *93*。

儿童约束装置

较大的儿童

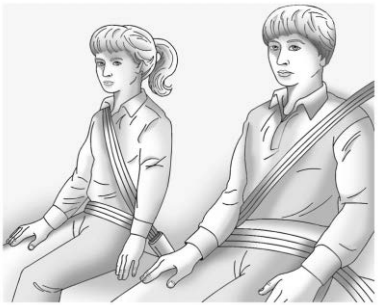

身材超出增高座垫的大龄儿童应佩戴车辆安全带。请参阅*如何正确佩戴安全带* ⇨ *49*。

增高座垫的制造商说明规定了增高座垫的重量和高度限制。应使用带三点式安全带的增高座垫，直到儿童通过下面的适合度测试：

- 坐在座椅上时应时刻保持直背坐姿。膝部是否在座椅边缘弯曲？如果是，则可以继续进行测试。如果不是，则应继续使用增高座垫。
- 扣上三点式安全带。肩带是否正好落在肩部？如果是，则可以继续进行测试。如果不是，则应继续使用增高座垫。
- 腰部安全带是否紧贴着髋部，并接触到大腿？如果是，则可以继续进行测试。如果不是，则应继续使用增高座垫。
- 安全带能否在整个行程期间保持正确的适合度？如果是，则可以继续进行测试。如果不是，则应继续使用增高座垫。

⚠ 警告

- 事故统计数据显示，如果儿童坐在后排座椅并以适当的方式使用安全带，则会更安全。
- 未佩戴安全带的儿童可能在事故中被抛出。
- 儿童坐在座椅上时，腰部安全带应贴合在靠近臀部的较低位置，接触儿童的大腿。这可以防止腹部在碰撞中承受压力。

⚠ 警告

本图所示的儿童在乘坐座椅时未正确使用腰-肩部安全带。如果儿童这样使用安全带，则可能会在碰撞中受伤并面临死亡风险。

佩戴安全带正确方法是什么？

大龄儿童应佩戴三点式安全带，并可获得肩部安全带提供的额外安全保护。肩部安全带不应跨过脸部或颈部。腰部安全带应紧贴髋部下部并贴着大腿上部。这会使碰撞中安全带的力施加到儿童的髋骨上。切勿将安全带跨过腹部，否则在碰撞事故中可能会导致严重甚至致命的内伤。

事故统计表明，将儿童正确安置在后排座椅上时更加安全。

在碰撞事故中，没有佩戴安全带的儿童可能会撞击到佩戴安全带的其他乘员，或者可能被抛出车外。大龄儿童需要正确佩戴安全带。

⚠ 警告

决不允许一个以上的儿童佩戴同一条安全带。因为安全带无法正确分散碰撞力。在发生碰撞时，他们可能会撞在一起并受到严重伤害。安全带每次只能供一个人使用。

⚠ 警告

切勿使安全带的肩带处在儿童的两个胳膊下方或其背后。如果儿童没有佩戴腰-肩部安全带，可能会受到严重的伤害。在碰撞事故中，肩部安全带可能无法保护儿童。儿童可能向前移动太远，从而增加头部和颈部受伤的几率。儿童也可能滑落到腰部安全带下面。安全带的力可能正好施加在腹部。这可能导致严重的甚至是致命的伤害。肩部安全带应绕过肩部并跨过胸部。

婴儿和较小的儿童

车内的每一个人都需要得到保护。这包括婴儿和所有其他儿童。无论是行驶的距离，还是乘员的年龄和体型大小，每个人都应使用安全保护装置。

⚠ 警告

如果肩带绕住儿童颈部，则可导致严重伤害或窒息。切勿将儿童单独留在车内无人看护。切勿让儿童把玩安全带。

当婴儿和年幼儿童在车内时，都应该使用合适的儿童约束装置进行保护。不管是车辆安全带系统，还是安全气囊系统都无法为他们提供保护。

没有受到儿童约束系统保护的儿童会撞击到其他人员，或可能会被抛出车外。

⚠ 警告

车辆行驶时，切勿抱着婴儿或儿童。由于碰撞力的作用，婴儿或儿童会变得很重，而导致无法在

(续)

警告（续）

碰撞中抱住婴儿或儿童。例如，一个重量为 5.5 千克（12 磅）的婴儿在时速为 40 公里/小时（25 英里/小时）的碰撞中会突然在抱人者胳膊上产生 110 千克（240 磅）的力。务必让婴儿或儿童在合适的儿童约束装置接受保护。

⚠ 警告

正对安全气囊或与任一安全气囊非常接近的儿童在安全气囊充气时都可能受到严重、甚至是致命的伤害。切勿将后向式儿童约束装置固定在前排外侧座椅上。将后向式儿童约束装置安放在后排座椅。前向式儿童约束装置最好也安放在后排座椅上。如果必须将前向式儿童约束装置固定在前排外侧座椅上，则请务必使该座椅尽量往后移。

儿童约束装置是用于在车辆中约束、定位儿童或使儿童就座的装置，有时称为儿童安全座椅或汽车座椅。

有三种基本类型的儿童约束装置：

- 前向式儿童约束装置
- 后向式儿童约束装置
- 安全带定位式增高座垫

适合儿童使用的儿童约束装置取决于儿童的体型、重量和年龄，还取决于儿童约束装置是否与将要乘坐的车辆兼容。

对于每种类型的儿童约束装置而言，有许多不同的型号可供选择。在购买儿童约束装置时，请确保它是由儿童约束装置制造商根据机动车使用要求原厂设计。如果上述情况属实，儿童约束装置则会贴有符合美国联邦法规的标签。

儿童约束装置随附的说明书规定特定儿童约束装置的重量和身高限制。此外，还有多种儿童约束装置可供有特殊需要的儿童使用。

⚠ 警告

为了减少碰撞时颈部和头部的受伤风险，应将婴儿和幼儿固定在后向式儿童约束装置上，直至其满两岁或达到儿童约束装置最大身高限制和体重限制。

⚠ 警告

较小的儿童髋骨还很小，车辆上的安全带可能无法像保护成人一样贴在髋骨。相反，它可能会落在儿童的腹部。在碰撞事故中，安全带可能将力施加在身体上任何没有骨骼结构的部位。单单这一点就可能导致严重的甚至是致命的伤害。要降低碰撞中受到严重或致命的伤害风险，较小的儿童务必固定在合适的儿童约束装置中。

儿童约束系统

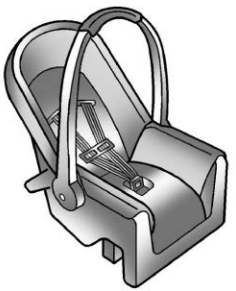

后向式婴儿约束装置

后向式儿童约束装置利用婴儿背部倚靠的座椅表面提供安全保护。

背带系统可以将婴儿固定在位置上。在碰撞中，始终保持婴儿处在儿童约束装置中。

前向式儿童约束装置

前向式儿童约束装置使用安全带为儿童身体提供保护。

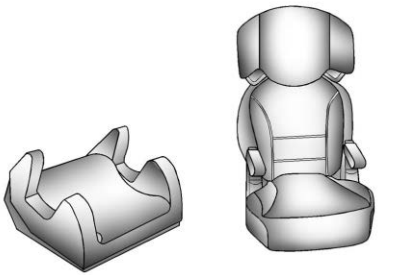

增高座垫

安全带定位式增高座垫用于体型超出前向式儿童约束装置限制的儿童。增高座垫旨在提高车辆安全带系统的适合度，直到儿童长到足够大，无需使用增高座垫即可正确佩戴车辆安全带。请参阅*较大的儿童* ⇨ *64* 中的座椅安全带适合度测试。

固定车辆上的附加儿童约束装置

⚠ 警告

如果儿童约束装置未正确固定在车内，则在碰撞事故中，儿童可能会受到严重甚至致命的伤害。应按照儿童约束装置附带的说明书和本说明书中的说明，并使用车辆安全带将儿童约束装置正确安装在车内。

要降低伤害几率，必须将儿童约束装置固定在车内。儿童约束系统必须使用三点式安全带的腰部安全带部分或者 ISOFIX 系统固定在车内。更多详细信息，请参阅 *ISOFIX 儿童约束系统* ⇨ 74。如果无法将儿童约束装置正确固定在车内，在碰撞事故中，儿童会受到危害。

固定附加儿童约束装置时，请参阅如下资料：

- 儿童约束装置上随附的说明标签
- 儿童约束装置随附的说明书
- 本使用说明书

  儿童约束装置说明书非常重要。如果没有，可以从生产商获取说明书。

请记住，没有固定的儿童约束装置会在碰撞中移动或者突然停止并伤害到车内的其他乘员。确保将儿童约束装置正确地固定在车内——即使儿童约束装置上没有儿童。

将儿童固定在儿童约束装置中

⚠ 警告

如果未将儿童固定在儿童约束装置内，则在碰撞事故中，儿童可能会受到严重甚至致命的伤害。按照儿童约束装置附带的说明书，正确固定儿童。

儿童约束装置放在何处？

根据事故数据统计，将儿童和婴儿安放在固定在后排乘坐位置上的适当儿童约束装置中会更安全。

如可能，应将年龄为 12 岁及以下的儿童安置在后排座椅位置。

车辆在驾驶员座椅内侧装有前排中间安全气囊。即使安装了前排中间安全气囊，儿童约束装置也可安装在第二排任意就座位置。

⚠ 危险

绝不可在受前方已启用安全气囊保护的座椅上使用后向式儿童约束装置，否则会造成儿童死亡或严重受伤。

用安全带将儿童约束装置固定在后排座椅位置上时，一定要研究儿童约束装置附带的说明书，确保儿童约束装置与车辆兼容。

儿童约束装置和增高座垫在大小上差别很大，一些可能比其他的更适合特定座位。不要将儿童约束装置安装在任何不能将其牢固安装的后排座椅位置上。

根据您安放儿童约束装置的位置和儿童约束装置尺寸的不同，相邻的安全带或 ISOFIX 固定器可能无法供另一位乘客或儿童约束装置使用。如果儿童约束装置妨碍接触或干涉安全带的走线，则不应该使用相邻的乘坐位置。

安装儿童约束装置之后，应根据儿童约束装置手册调节其前方的座椅，确保正确安装。

将儿童约束装置安装在可调节的第二排座椅位置时，应根据儿童约束装置手册对座椅进行前后调节，确保正确安装。如果座椅能够倾斜，则在安装儿童约束装置之前，应将座椅靠背定位到完全竖直位置。

安装儿童约束装置时，务必遵循儿童约束装置随附的说明，将儿童约束装置正确固定。

请记住，没有固定的儿童约束装置会在碰撞中移动或者突然停止并伤害到车内的其他乘员。确保将儿童约束装置正确地固定在车内——即使儿童约束装置上没有儿童。

儿童约束装置安装适宜性

座椅位置							
座椅位置编号	1	2	3	4	5	6	7
适合用通用安全带固定的座椅位置（是/否）	不适用	X	是	是	是	否	是
i-Size 座椅位置（是/否）	不适用	不适用	否	否	不适用	不适用	不适用
ISOFIX 座椅位置（是/否）	不适用	不适用	是	是	不适用	不适用	不适用
适合横向固定装置的座椅位置 (L1/L2)	不适用	不适用	否	否	不适用	不适用	不适用

适用的最大后向式固定装置 (ISO R1/R2X/R2/R3)	不适用	不适用	R3[1]	R3[1]	不适用	不适用	不适用
适用的最大前向式固定装置 (F2X/F2/F3)	不适用	不适用	F3[2]	F3[2]	不适用	不适用	不适用
适用的最大增高座垫固定装置 (B2/B3)	不适用	X	B3[2]	B3[2]	B3[2]	B3[2]	B3[2]

文字说明和脚注
不适用：本车型不提供该 ISOFIX 座椅位置。
X：该群体不允许使用儿童约束装置。
L1：左向横置式儿童约束系统（手提婴儿床）
L2：右向横置式儿童约束系统（手提婴儿床）
R1：后向式婴幼儿约束系统
R2X：缩小尺寸、后向式、适用于学步儿童的儿童约束系统
R2：缩小尺寸、后向式、适用于学步儿童的儿童约束系统
R3：完整尺寸、后向式、适用于学步儿童的儿童约束系统
F2：缩小尺寸、前向式、适用于学步儿童的儿童约束系统
F2X：缩小尺寸、前向式、适用于学步儿童的儿童约束系统

F3：完整尺寸、前向式、适用于学步儿童的儿童约束系统
B2：增高座椅，窄版 440 毫米
B3：增高座椅，全宽版 520 毫米
[1]：将儿童约束装置前面的相应前排座椅向前移到必要位置。
[2]：视情况调节相应的头枕，必要时拆下。

座椅编号	车内位置
1	前排左侧
2	前排右侧

3	第二排左侧
4	第二排右侧
5	第三排左侧

6	第三排中间
7	第三排右侧

乘坐位置（或者其他位置）						
重量组	前排乘客	左后侧	右后侧	中排左侧	中排中央	中排右侧
0 组 – 不超过 10 千克	X	U[1]	U[1]	U[1]	不适用	U[1]
0+组 – 不超过 13 千克	X	U[1]	U[1]	U[1]	不适用	U[1]
I 组 – 9-18 千克	X	U[1,2]	U[1,2]	U[1,2]	不适用	U[1,2]

乘坐位置（或者其他位置）						
II 组 - 15-25 千克	X	U[2]	U[2]	U[2]	不适用	U[2]
III 组 - 22-36 千克	X	U[2]	U[2]	U[2]	不适用	U[2]
文字说明和脚注						
不适用：本车不存在该乘坐位置。						
X：座位不适合本重量组的儿童。						
U：适用于“通用”类型且通过此重量组认证的儿童约束装置。						
UF：适用于前向式“通用”类型且通过此重量组认证的儿童约束装置。						
L：适用于附表中提供的特殊儿童约束装置。这些儿童约束装置可能只适用于“特定车辆”、“受到限制”或是“半通用”类型。						
B：适用于本重量组并且经认可的内置儿童约束装置。						
[1]：将儿童约束装置前面的相应前排座椅向前移到必要位置。						
[2]：视情况调节相应的头枕，必要时拆下。						

ISOFIX 儿童约束系统

ISOFIX 固定器位于座椅靠背和座垫之间的折缝附近，用符号 标识。

将 ISOFIX 儿童约束装置固定到 ISOFIX 固定器上。

特定车辆的 ISOFIX 儿童约束装置位置参见“ISOFIX 儿童约束系统的安装适宜性”表。请参阅*儿童约束装置放在何处？* ⇨ *69*。

将儿童约束装置固定到 ISOFIX 固定器上

1. 将儿童约束装置放置到将要安装的座椅前部。
2. 按照儿童约束装置附带的说明书，将 ISOFIX 固定件锁定到 ISOFIX 固定器上。
3. 确保将儿童约束装置牢固安装到座椅上。
4. 除了 ISOFIX 固定器，还必须使用上箍带或支撑脚。

车辆上箍带固定器

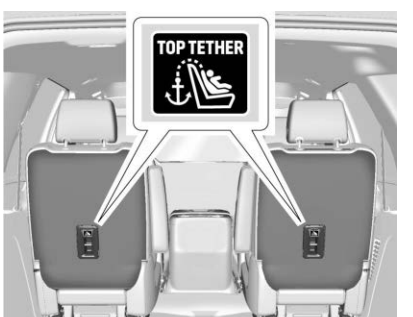

第二排

上箍带固定器位于第二排座椅靠背后部。上箍带固定器始终与后排座椅对齐，并用符号 标识。

第三排

第三排座椅不提供儿童约束装置 ISOFIX 的装配件。

不要将并非儿童约束系统的任何物品固定到车辆的上箍带固定器上。

关于将儿童约束装置固定到上箍带固定器的说明：

如果儿童约束装置制造商推荐要连接上箍带，则应将上箍带连接并紧固到上箍带固定器（如配备）。请参阅儿童约束装置说明书和以下步骤：

1. 找到上箍带固定器。
2. 按照儿童约束装置说明书和以下说明布设、连接和拉紧上箍带：

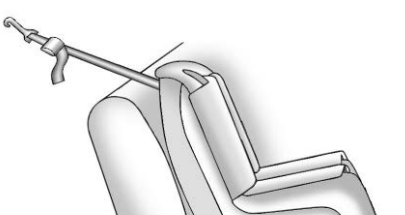

- 如果您所用的位置没有头枕，并且您采用的是单箍带，将箍带绕过座椅靠背上方。

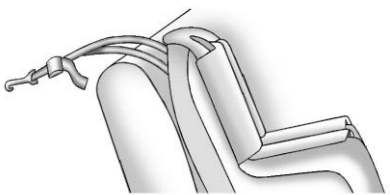

如果您所用的位置没有头枕，并且您采用的是双箍带，将箍带绕过座椅靠背上方。

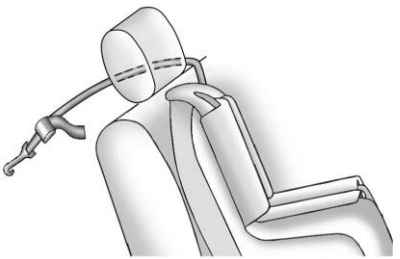

如果所用的位置设有固定头枕且使用单箍带，则将箍带绕过头枕内侧。

如果所用的位置设有固定头枕且使用双箍带，则将箍带绕过头枕周围。

如果儿童约束装置安装在中间座椅旁边，确保上箍带不会干扰中间座椅位置的肩带/卷收器。如果干扰，则另寻一个适合安装儿童约束装置的座椅位置。

3. 确保儿童约束装置的上箍带卡钩完全卡合并固定至上箍带固定器上。

固定儿童约束装置（使用后排座椅上的安全带）

车辆在驾驶员座椅内侧装有前排中间安全气囊。即使安装了前排中间安全气囊，儿童约束装置也可安装在第二排任意就座位置。如果将儿童约束装置安装在第二排中间座椅上，则尽量将第二排座椅朝后移，以最大程度地降低与前排中间安全气囊的触碰。

用安全带将儿童约束装置固定在后排座椅位置上时，一定要研究儿童约束装置附带的说明书，确保儿童约束装置与车辆兼容。

如果儿童约束装置上配有 ISOFIX 系统，有关如何使用 ISOFIX 安装儿童约束装置以及安装位置的信息，请参阅 *ISOFIX 儿童约束系统* ⇨ 74。如

果要使用座椅安全带固定车内带上箍带的儿童约束装置，有关上箍带固定器的位置，请参阅 *ISOFIX 儿童约束系统* ⇨ *74*。

如果国家或地方法律要求必须固定上箍带或者儿童约束装置说明书中说明必须固定上箍带，则不要将儿童安全座椅固定在没有上箍带固定器的座位上。

如果儿童约束装置或车辆座椅位置未配备 ISOFIX 系统，则需要使用安全带固定儿童约束装置。确保遵守儿童约束装置附带的说明书。

如果需要后排座椅上安放一个以上的儿童安全保护装置，请确保阅读*儿童约束装置放在何处？* ⇨ *69*。

1. 将儿童约束装置安放在座椅上。
2. 上提锁舌，使车辆安全带的腰带和肩带部分穿过或绕过儿童约束装置。确保安全带织带尽可能沿直线布设且不会卡在座椅把手或塑料饰件上。儿童约束装置说明书中有操作方法介绍。

3. 将锁舌推入锁扣，直至听到“咔嗒”声。

   将锁扣上的释放按钮放置在合适的位置，远离儿童约束装置，使安全带能够在必要时可以快速解锁。

   用于释放锁舌的按钮必须可见，不能被儿童约束装置遮挡。儿童约束装置不得直接接触到按钮。

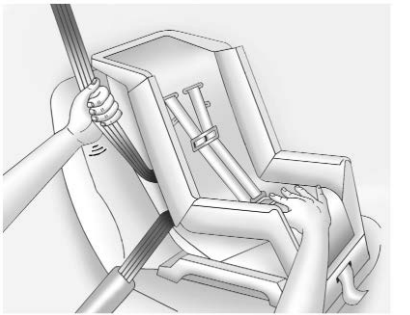

4. 遵循使用说明书中关于儿童约束装置的说明，用车辆座椅安全带紧固并锁定儿童约束装置。

   尝试将安全带拉出卷收器，确保卷收器锁定。如果卷收器未锁定，则请重复步骤 3 和 4。
5. 如果儿童约束装置配有上箍带，请遵守儿童约束装置制造商的说明书中有关上箍带的使用方法。请参阅 *ISOFIX 儿童约束系统* ⇨ *74*。
6. 将儿童固定在儿童约束装置之前，确保将其固定到位。向不同的方向推拉儿童约束装置，确保其固定牢靠。

要拆下儿童约束装置，解锁车辆安全带并将其返回初始位置。如果上箍带上连接有上箍带固定器，则将其断开。

很多儿童约束装置太宽，无法正确固定在后排中间座椅上，尽管有些可以装配在该处。如果对于儿童约束装置来说中间座椅位置太窄，将儿童约束装置固定在后排外侧座椅位置。

如果将后向式儿童约束装置安装在后排中间座椅上，确保将第二排座椅扶手保持在收起（收拢）位置。如果无法收起扶手，将儿童约束装置安装在其他座椅位置。

储物

储物盒
储物盒 78
手套箱 78
杯托 78
后部储物区 79
中央控制台储物区 79
地板控制台储物盒 80

更多储物功能
货物系紧装置 80
方便袋 81
警告三角牌 81

车顶行李架系统
车顶行李架系统 81

储物盒

⚠ 警告

请勿在储物盒中储存重或尖的物体。在碰撞中，这些物体可能会使盖罩打开并可能造成伤害。

手套箱

提起手套箱把手可将其打开。用钥匙可锁定和解锁手套箱。

杯托

斗式座椅杯托

中央控制台储物区的前面和后面均配有杯托。

后排杯托

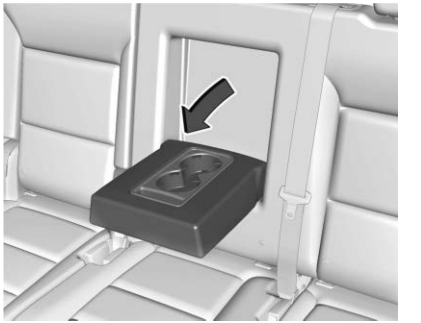

第二排长座椅在扶手中配有杯托。拉下扶手可使用杯托。

后部储物区

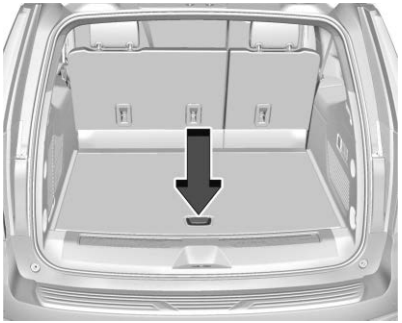

后备箱地板下设有储物区。提起把手可使用。

中央控制台储物区

斗式座椅

如果配备该功能，按下锁闩并提起可打开。根据选装件的不同，内部可能配有可拆卸式储物托盘、辅助插孔和 USB 端口。

中央扶手箱制冷功能（如配备）

⚠ 警告

在冷冻模式下，不要将玻璃和铝制容器存放在箱体内。玻璃和铝制容器内的物品冷冻后可能会破裂。小心取出破损的容器，以免造成人身伤害。

⚠ 警告

冷冻箱打开时，请勿用潮湿的手触摸箱体表面。皮肤可能会粘到箱体表面上。

告诫

请勿在前排座椅和中央控制台侧壁之间放置任何物体。气流通道可能会堵塞，导致装置停止工作。

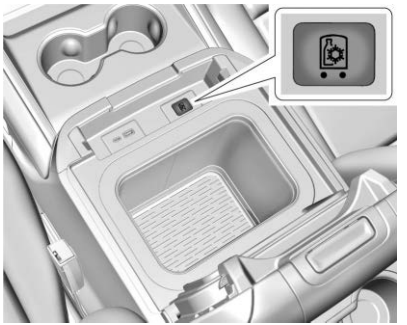

如果配备中央扶手箱制冷功能，提起扶手即可使用。扶手升起时，指示灯将点亮。

冷藏/冷冻模式只能在发动机运行时使用。如果车辆熄火并再次启动，上一个工作模式将恢复。

要在冰箱模式下使用，请按下按钮一次。按钮上的一个指示灯将点亮。工作温度为 5° C (41° F)。

要在冷冻模式下使用，请按下按钮两次。按钮上的两个指示灯将点亮。工作温度为-5° C (23° F)。

要关闭冷藏箱/冷冻箱，请按下按钮直到其指示灯熄灭。当冷藏箱/冷冻箱关闭时，箱体灯可以打开。

底部的垫子是可拆卸的。用水和温和的肥皂清洗。

在车辆熄火和功能关闭的情况下清洁冷藏箱/冷冻箱。用柔软的湿抹布仔细擦拭箱体。不要划伤或刺破箱体表面。

地板控制台储物盒

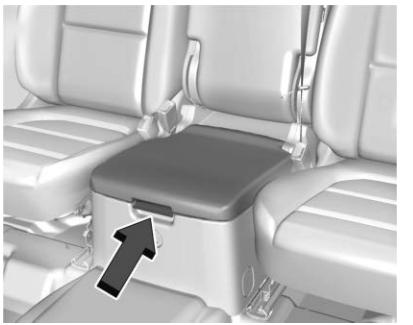

如果配备该功能，可使用遥控钥匙内的机械钥匙锁定前排中间座椅储物箱。请参阅*钥匙* ⇨ *6*。

按下锁闩并提起可打开。

更多储物功能

货物系紧装置

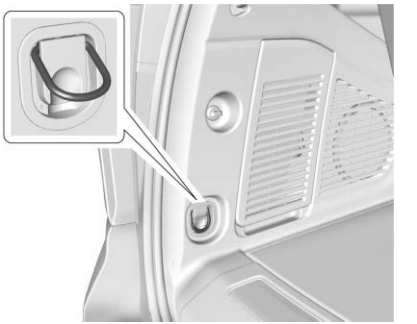

后备箱区域中配有两个货物系紧装置。这些装置可用于系紧货物，防止货物在车内移动。

方便袋

该车辆后部可能有一个便利网。将其连接到货物系紧装置，可以存放小件物品。

请勿使用便利网存放重物。

警告三角牌

三角警告牌和反光背心存放在后备箱中。

车顶行李架系统

车辆可能配备有用于车顶行李架系统的纵梁。必须使用正确安装的横梁以及其他专门用于运载货物的附件来固定货物。这些附件可从道朗格认证售后服务网点购买。

⚠ 警告

行车前以及旅途间或，检查确认货物牢固固定，均匀放置在横梁之间，并且不会挡住车灯或车窗。切勿将货物直接装载在车顶上或让货物悬挂在车辆后部或侧面。在未正确安装横梁和其他设计用于运载货物的附件前，不得装载货物。否则，可能发生人身伤害、死亡或者对车辆或其他财产造成损坏。

长途行车、或在颠簸路面上、或高速行驶时，应适时停车检查，以确保货物始终固定在行李架上。

货物重量限值

不要超出车顶行李架系统的最大货物重量，包括纵梁以及任何其他用于运载货物的附件（例如自行车架或车顶储物箱）的重量。车顶行李架系统可装载的最大货物重量为 100 千克（220 磅）或纵梁/其他车顶行李架附件随附说明中指定的重量，以较小者为准。

⚠ 警告

装载车顶行李架时，切勿超出本章节规定的重量。在车顶行李架上装载货物将导致车辆重心升高。为了避免车辆失控，在车顶行李架上运载货物时，应避免超载、高速行车、突然起步、急转弯、突然制动或意外操纵。

在计算车辆的装载重量时，车顶行李架系统运载的任何货物的重量必须包括在内。装载车辆时，不要超过最大车辆容量，包括车顶行李架系统运载的货物以及车辆运载的乘客和货物。有关车辆容量和负载详情，请参见*车辆负载限制* ⇨ 156。

中央高位制动灯 (CHMSL) 位于后车窗玻璃上方。确保车顶上装载的物品不会挡住或损坏中央高位制动灯。

仪表和控制器

控制器

方向盘调节 83
加热式方向盘 83
喇叭 83
挡风玻璃雨刮器/清洗器 83
后窗雨刮器/清洗器 84
指南针 85
时钟 85
电源插座 85
无线充电 86

警告灯、量表与指示灯

警告灯、量表与指示灯 87
组合仪表 88
车速表 89
里程表 89
行程表 89
转速表 89
燃油表 90
发动机机油压力表 90
发动机机油温度表 91
发动机冷却液温度计 91
变速箱温度表 92
安全带提醒灯 92
安全气囊就绪指示灯 93
乘客安全气囊状态指示灯 93
充电系统指示灯 94
故障指示灯（检查发动机指示灯）..... 94
制动系统警告灯 96
电子驻车制动器指示灯 96
维修电子驻车制动器指示灯 96
防抱死制动系统（ABS）警告灯 . 97
四轮驱动指示灯 97
下坡控制系统指示灯 97
车道保持辅助（LKA）指示灯 ... 97
自动紧急制动（AEB）停用指示灯 98
前方车辆指示灯 98
前方行人指示灯 98
牵引力关闭指示灯 99
牵引力控制系统（TCS)/电子稳定性控制系统指示灯 99
电子稳定性控制系统（ESC）关闭指示灯 99
发动机冷却液温度警告灯 100
驾驶员模式控制指示灯 100
空气悬架指示灯 100
轮胎压力指示灯 101
发动机机油压力指示灯 101
燃油油位低警告灯 102
自动停车指示灯 102
安全指示灯 102
远光灯亮起指示灯 102
前雾灯指示灯 102
后雾灯指示灯 103
灯亮起提醒器 103
巡航控制指示灯 103
自适应巡航控制指示灯 103
Super Cruise 指示灯 103
驾驶员注意力检测辅助系统指示灯 103
车门未关指示灯 104

信息显示界面

驾驶员信息中心（DIC）..... 104
车辆状态 106
抬头显示器（HUD）..... 108

车辆消息

车辆信息 109
发动机功率信息 110
车辆速度信息 110

控制器

方向盘调节

方向盘四向电动调节

调节方向盘（如配备）：

1. 上压或下压控制器，可使方向盘向上或向下调节。
2. 后压或前压控制器，可使方向盘靠近或远离您。

行车时，请勿调节方向盘。

加热式方向盘

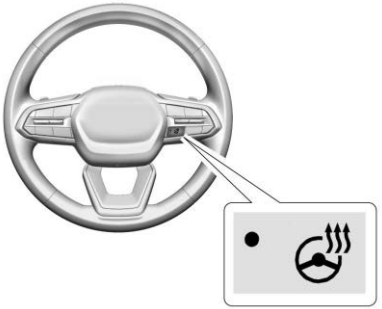

：如果配备该功能，按下可开启或关闭方向盘加热功能。当此功能开启时，按钮附近的指示灯点亮。

方向盘大约需要三分钟才开始加热。

自动加热式方向盘

如果配备遥控启动功能，当车外寒冷时，在远程启动期间方向盘加热功能可与座椅加热功能一起开启。

如果配备自动加热式座椅，当座椅自动加热功能开启时，方向盘加热功能将启动。当方向盘加热功能启动时，方向盘加热指示灯将点亮。

请参阅*加热式和通风式前排座椅* ⇨ *38*。

喇叭

要鸣响喇叭，按下方向盘上的 。

挡风玻璃雨刮器/清洗器

⚠ 警告

在冰冷的天气中，在挡风玻璃预热后，方可使用清洗器。否则，清洗液可能在挡风玻璃上结冰，遮挡您的视线。

⚠ 警告

驾驶车辆之前，务必清除发动机舱盖、挡风玻璃、清洗器喷嘴、车顶和车辆后部（包括所有车灯和车窗）上的积雪和冰屑。积雪和结冰导致的能见度降低，可能会导致碰撞。

本车配备雨量传感器，挡风玻璃顶部中心附近的传感器会检测挡风玻璃上的水量，并根据当前的灵敏度设置控

制挡风玻璃雨刮器的刮水频率。挡风玻璃的该区域不得有碎屑，以保证系统获得最佳性能。

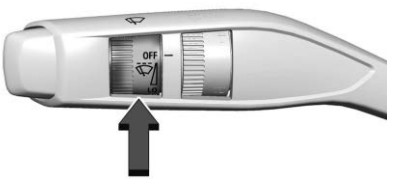

车辆启动时，移动挡风玻璃雨刮器操纵杆可选择雨刮器的速度。

OFF（关闭）：用于关闭雨刮器。

LO（慢速）：用于慢速刮水。

HI（快速）：用于快速刮水。

转动调节环，在“OFF（关闭）”和“LO（慢速）”之间选择间歇刮水频率。使用前，清除雨刮片和挡风玻璃上的冰雪。如果冻结在挡风玻璃上，请小心松开或解冻它们。应更换受损的雨刮片。请参阅*雨刮片更换* ⇨ *267*。

雨刮臂总成保护

使用自动洗车机时，将挡风玻璃雨刮器控制杆移动至“OFF（关闭）”位置。这样就会停用雨量感应雨刮器。

使用雨量传感器时，如果车辆处于 N（空）挡，且车速很慢，雨刮器将自动停在挡风玻璃底部。

车辆不再处于 N（空）挡或车速加快时，雨刮器恢复正常工作。

挡风玻璃清洗器

> ：将挡风玻璃雨刮器操纵杆侧面的按钮推到第一个位置，可启动雨刮器。

≫ ：将挡风玻璃雨刮器操纵杆侧面的按钮推到第二个位置，可喷洒清洗液并启动雨刮器。释放按钮后，根据挡风玻璃清洗器启动的时间长短，可能实施额外的刮水。有关加注挡风玻璃清洗液储液罐的信息，请参阅*清洗液* ⇨ *262*。

雨刮器停驻

如果在雨刮器处于“LO（慢速）”或“HI（快速）”时车辆熄火，雨刮器将立即停止。

打开驾驶员车门前或在 10 分钟内，如果挡风玻璃雨刮器控制杆移动至“OFF（关闭）”位置，雨刮器将重新启动，并移动至挡风玻璃的底部。

如果雨刮器出于挡风玻璃清洗或雨量感应的原因执行刮水时车辆熄火，则雨刮器将继续运行，直至到达挡风玻璃的底部。

后窗雨刮器/清洗器

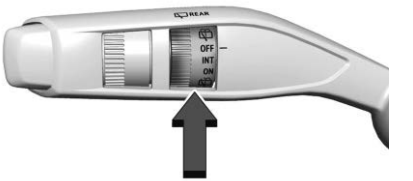

后车窗雨刮器/清洗器控制器位于挡风玻璃雨刮器操纵杆末端。

转动控制器可调整设置。

OFF（关闭）：关闭雨刮器。

INT（间歇）：开启后窗雨刮器，刮水之间有延时。

ON（开启）：开启后窗雨刮器。

：将调节环转动至可向后车窗喷洒清洗液。完成后松开调节环。

挡风玻璃清洗液储液罐用于挡风玻璃和后车窗。如果清洗器未工作，检查储罐中的液位。有关加注挡风玻璃清洗液储液罐的信息，请参阅*清洗液* ⇨ *262*。

如果尾门处于打开或微开状态，则后车窗雨刮器/清洗器不会运行。如果在后窗雨刮器运行时打开尾门，则雨刮器将返回到停驻位置并停止。

后雨刮臂总成保护

当使用自动洗车机时，将后窗雨刮器控制移至 OFF 停用后窗雨刮器。在某些车辆中，如果变速箱处于 N（空）挡且车速很慢，则后窗雨刮器会自动停在后扰流板下方。

变速箱不再处于 N（空）挡或车速提高时，雨刮器操作恢复正常。

倒挡自动刮水

变速箱处于 R（倒）挡且前挡风玻璃雨刮器执行低速或高速刮水时，如果后窗雨刮器控制关闭，则后窗刮雨器将自动持续操作。如果后窗雨刮器控制关闭，变速箱处于 R（倒）挡且前挡风玻璃雨刮器执行 INT 刮水，则后窗雨刮器自动执行 INT 刮水。

在信息娱乐主屏幕上选择“设置 > 车辆 > 舒适与便利 > 倒挡自动刮水”，可开启或关闭该功能。

指南针

车辆的驾驶员信息中心（DIC）上可能有一个指南针界面。指南针从全球定位系统（GPS）天线、电子稳定性控制系统（ESC）和车速信息接收其指向和其他信息。

指南针系统设计在需要从 GPS 卫星接收信号前，将在一定的英里数量或旋转度数操作。当指南针界面显示“CAL（校准）”时，在可以接收 GPS 信号的空旷区域驾驶车辆一小段距离。指南针系统将自动确定 GPS 信号何时恢复并再次提供航向。

时钟

使用信息娱乐系统设置时间和日期。请参阅*设置* ⇨ *137*下的“日期/时间”。

电源插座

辅助电源插座可用于插入电气设备。

如果配备该功能，车辆具有两个 230 伏交流电电源插座。

230 伏交流电电源插座

230 伏电源插座位于中央控制台后部和后部储物区。

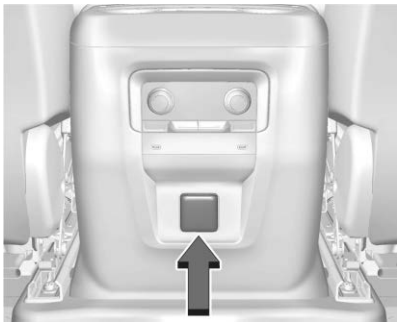

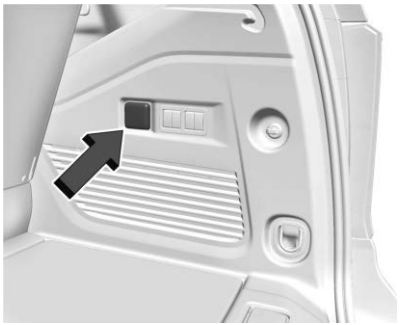

当点火开关打开时，230 伏插座的电源启用。在 230 伏电源启用且电气设备插入该插座时向该插座供电。一个电源插座可用于最大功率为 400 瓦的电气设备。确保所有连接的设备功率不超过 400 瓦。

当系统启用且未检测到系统故障时，插座上的指示灯亮起。当点火开关关闭或插头未完全插入插座时，插座将不供电。发动机启动时插座不工作。如果使用 USB 供电的串流设备，建议使用 USB 端口供电。请参阅 *USB 端口* ➪ *125*。如果行车时需要不间断电源，则停用自动停车功能。请参阅*停车起步系统* ➪ *160*。

如果插入插座的设备功率大于 400 瓦或检测到系统故障时，则保护电路将切断电源并且指示灯将闪烁。

请勿使用盖子缺失或损坏的电源插座。

电源插座不适用于以下设备，插入后可能无法正常工作：

- 初始功率峰值很高的设备，比如：压缩机驱动的冷藏箱和电动工具
- 其他需要极其稳定电源的设备，比如：微型电脑控制的电热毯和触摸式传感器灯
- 医疗设备

无线充电

⚠ 警告

无线充电可能会影响植入式心脏起搏器或其他医疗设备的运行。如果您佩戴有植入式心脏起搏器，建议在使用无线充电系统前咨询医生意见。

⚠ 警告

为兼容的智能手机充电之前，从充电器中取下所有物品。智能手机和充电器之间的物品（例如硬币、钥匙、戒指、回形针或卡片）可能会变得很热。

万一充电系统未检测到楔在智能手机与充电器之间的物品，要先取下智能手机，待物品冷却后再将其从充电器上取下，以防止烧伤。

如果配备且启用该功能，车辆在空调系统下方的储物盒具有无线充电功能。该系统以 127.7 千赫的频率运行，可为一部兼容 Qi 标准的智能手机无线充电。根据兼容智能手机的要求，系统的功率输出能够以高达 3 安培（15 瓦）的速率充电。

车辆必须启动或处于辅助电源模式，或者延时辅助电源模式 (RAP) 必须处于激活状态。当车辆处于延时辅助电源模式 (RAP) 时，在蓝牙电话通话期间或者当手机投屏处于激活状态时，无线充电功能可能无法正确指示充电。请参阅*维持附件电源 (RAP)* ➪ *161*。

充电系统的工作温度为-40° C (-40° F) 至 85° C (185° F)，而手机的工作温度为 0° C (32° F) 至 35° C (95° F)。如果无线充电器或智能手机超出正常工作温度，则信息娱乐系统界面上可能会显示充电已停止的警报。当达到正常工作温度时，充电将自动恢复。

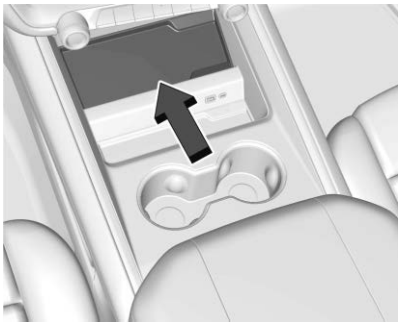

为智能手机充电：

1. 确认智能手机能够进行无线充电。
2. 取出充电仓中的所有物品。如果智能手机和充电器之间有任何物品，则系统可能无法进行充电。
3. 将智能手机正面朝上放在充电器后部。

   厚实的智能手机外壳可能会阻止充电器工作，或降低充电性能。
4. 在系统检测到智能手机时，绿色 ⚡ 显示在信息娱乐界面上手机图标旁边。

充电期间智能手机可能会发热。这属于正常现象。在温度较高的环境中，手机充电时间可能会更长。

无线充电故障排除

如果将智能手机放在充电器上并且 ⚠ 出现，则从充电仓中取出智能手机和任何其他物品。将智能手机旋转 180 度并等待几秒钟，然后再次将其在充电仓上放好/对齐。

如果将智能手机放在充电器上并且 ⓘ 出现，则表明充电器和/或智能手机过热。从充电器上取下智能手机和任何其他物品，使系统冷却。

对于配备无线手机投屏的车辆，智能手机在无线充电期间可能会过热。智能手机可能会变慢、停止充电或关闭以保护电池。可能需要从外壳中取出手机以防止过热。ⓘ 可能会在手机冷却到足以使无线充电自动恢复时闪烁。这属于正常现象。不同手机的性能可能会有所差异。

某些车辆和智能手机附件可能与无线充电系统不兼容。详情请咨询道朗格认证售后服务网点。

警告灯、量表与指示灯

在损坏程度严重到导致需要高额维修或更换前，警告灯和量表可以提前发出信号。注意警告灯和仪表可以防止受伤。

当发动机启动时，一些警告灯会短暂亮起，表明它们正在工作。当其中一个警告灯亮起并在驾驶时保持亮起，或者当其中一个仪表显示可能有问题时，请查看说明如何操作的部分。等待接受维修可能会导致较高成本，甚至是危险的。

组合仪表

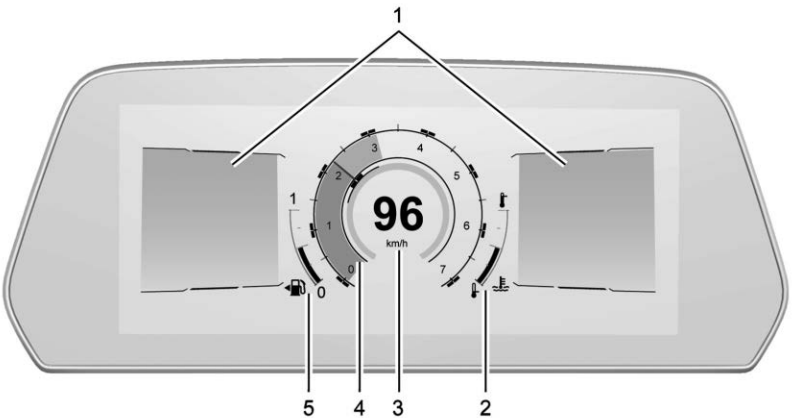

图示为单表布局，其他类似

1. 驾驶员信息中心 (DIC)。请参阅*驾驶员信息中心 (DIC)* ⇨ *104*。
2. 发动机冷却液温度表。请参阅*发动机冷却液温度计* ⇨ *91*。
3. 车速表。请参阅*车速表* ⇨ *89*。
4. 转速表。请参阅*转速表* ⇨ *89*。
5. 燃油表。请参阅*燃油表* ⇨ *90*。

可自定义组合仪表

组合仪表显示布局可以更改。某些可选视图可能不适用于您的特定车辆。

可选视图如下：

简洁 ：如果配备该视图，则不会显示信息区。

单表 ：显示两个信息区，分别位于车速表的左右两侧。有两个量表，位于显示屏底部。

双表 ：如果配备该视图，则会在信息区的左右两侧分别显示车速表和转速表。有两个量表，位于显示屏底部。

地图 ：显示导航地图。

驾驶员辅助 ：如果配备该视图，则会显示关于自适应巡航控制 (ACC)、跟车距离、车道保持辅助 (LKA)、前方碰撞警告 (FCA) 和 Super Cruise 的信息。显示屏右侧有一个信息区。

越野 ：如果配备该视图，则会显示车辆纵倾和侧倾信息、车轮角度和四轮驱动 (4WD) 状态。车速表、指南针和两个量表位于显示屏中央。有两个量表，位于显示屏的左右两侧。

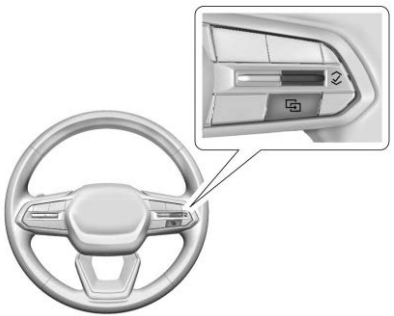

使用右侧方向盘控制器打开、滚动浏览不同菜单项目和显示内容。

要更改组合仪表的配置，按下右侧方向盘控制器上的 ⊡。

如果在配备该功能的情况下更改量表表面，按住 ⊡ 并使用右侧方向盘控制器上的 ∧ 或 ∨。按下右侧方向盘控制器上的 ✓ 可从列表中选择需要的选项。

在特定驾驶员模式下，可视条件显示以下量表：

- 发动机机油温度
- 发动机机油压
- 电压表
- 变速箱温度

显示屏设置

以下选项可以使用信息娱乐界面打开或关闭。有些可能不适用于您的特定车辆。请参阅*设置* ⇨ *137*。

车速标志

在车载导航中显示来自道路数据库的标志信息。当未探测到限速或系统不可用时，标志将显示“– –”。

全程音控领航图形

按当前路线行驶期间在驾驶员显示屏中提供全程音控领航图形。

交通标志识别

在驾驶员显示屏上显示探测到的限速。

车速表

车速表以公里每小时 (km/h) 或英里每小时 (mph) 为单位，显示车辆速度。

里程表

里程表以公里或英里为单位，显示车辆行驶的距离。

行程表

行程表显示自上次重设行程表后车辆已行驶的里程。

可通过“车辆状态”访问和重置行程表。请参阅*车辆状态* ⇨ *106*。

转速表

转速表以分钟转数 (rpm) 为单位显示发动机转速。

在自动停车模式下，当发动机熄火并重新启动时，转速表转速可能会变化数百转/分。

燃油表

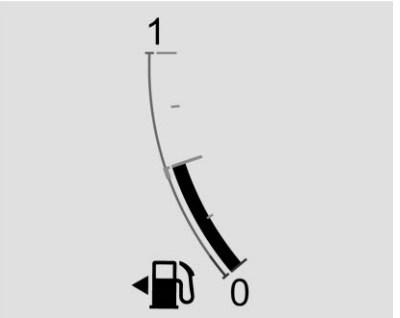

所示为圆形表，其他类似

点火开关打开时，燃油表指示油箱中剩余的燃油数量。

燃油表附近的箭头指示燃油加注口门所在的车辆侧。

当指针接近零位时，燃油过低指示灯会点亮。车辆内仍会有少量的燃油，但必须尽快给车辆加油。

燃油表可能会出现以下情况：

- 需要添加的燃油比指示的稍多或略少。例如，燃油表可能显示油箱已经充满二分之一，但充满油箱所需时间实际会略微超过或短于充满油箱二分之一容量所需时间。
- 在坡道上行驶、转弯、加速或制动时略有移动。
- 当点火开关置于“ON（点火）”位置后，需要数秒才会保持稳定状态；当点火开关置于“OFF（关闭）”位置时，指针归零。

这些都属于正常情况，都不能说明燃油表有问题。

发动机机油压力表

所示为双表，其他类似

注意事项
缺乏适当的机油维护会损坏发动机。。发动机机油　液位过低时驾驶车辆也会损坏发动机。此类损坏不在车辆质保范围内。尽快检查机油油位。需要时添加机油。但如果机油油位在正常工作范围之内而机油压力仍然很低，则应维保车辆。对于更换发动机机油，请遵守维护保养日程。

如果配备该功能，发动机机油压力表显示发动机运行时的发动机机油压力，单位为 kPa（千帕）或 psi（磅/平方英寸）。

机油压力会随发动机转速、外部温度、冷却液温度和机油粘度而变化。

在某些车型上，油泵会根据发动机需要改变发动机机油压力。机油压力可能会随着发动机转速或负荷的变化而迅速变化。这属于正常现象。如果机油压力警告灯或驾驶员信息中心 (DIC) 消息指示机油压力超出正常工作范围，则尽快检查发动机机油。

请参阅*发动机机油* ⇨ *254*。

发动机机油温度表

所示为双表，其他类似

如果配备该功能，此表显示发动机机油温度。

如果表指针移到上端，则表示发动机机油过热。如果车辆一直在正常行驶条件下运行，则尽快靠边停车并关闭发动机。

请参阅*发动机机油* ⇨ *254*。

发动机冷却液温度计

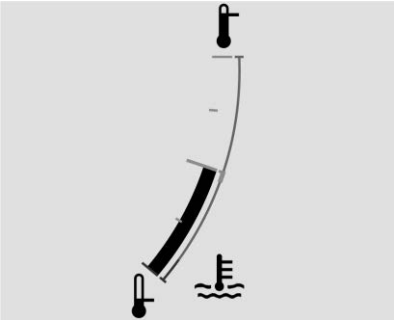

所示为圆形表，其他类似

此表显示发动机冷却液温度。

如果指针移到表上端的警告区，发动机过热。

此读数与警告灯指示的内容相同。这表示发动机冷却液过热。如果车辆一直在正常行驶条件下运行，则尽快靠边停车并关闭发动机。请参阅*发动机过热* ⇨ *261*。

变速箱温度表

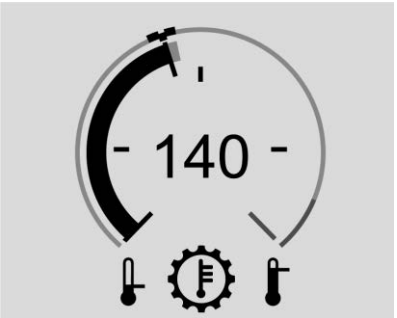

所示为双表，其他类似

告诫
请勿在变速箱油过热时驾驶车辆，否则会损坏变速箱。这可能导致昂贵的维修并且此类维修不在保修范围之内。

如果配备该功能，变速箱温度表显示变速箱油温。如果量表读数处于红色区域和/或驾驶员信息中心 (DIC) 显示一条消息，则必须停车并检查原因。一个可能的原因是变速箱中的油液油位过低。

安全带提醒灯

驾驶员安全带提醒灯

组合仪表上有一个驾驶员安全带提醒灯。

当车辆启动时，此灯闪烁并可能发出蜂鸣声以提醒驾驶员佩戴安全带。

之后，指示灯保持亮起，直至扣好安全带。如果在车辆行驶过程中，驾驶员仍然没有或不再佩戴安全带，则此提示循环可能持续若干次。

如果驾驶员已系好安全带，则提醒灯不会点亮，蜂鸣声也不再鸣响。

前排乘客安全带提醒灯

车辆可在乘客安全气囊状态指示灯附近配有前排乘客安全带提醒灯。请参阅*乘客传感系统* ⇨ *60*。

当车辆启动时，此灯闪烁并可能发出蜂鸣声以提醒乘客佩戴安全带。

之后，指示灯保持亮起，直至扣好安全带。如果在车辆行驶过程中，前排乘客仍然没有或不再佩戴安全带，则此循环将持续若干次。

如果前排乘客已系好安全带，则提醒灯不会点亮，蜂鸣声也不再鸣响。

如果座椅上放置有公文包、手提袋、杂货袋、笔记本电脑或其他电子设备，则前排乘客安全带提醒灯可能点亮，同时蜂鸣声可能鸣响。要关闭提醒灯和/或蜂鸣声，从座椅取下物品，或扣好安全带。

第二排和第三排乘客安全带提醒灯

车辆可配有第二排和第三排乘客安全带提醒灯。

车辆启动时，这些灯常亮，提醒后排乘客佩戴安全带。如果在车辆行驶时后排乘客安全带仍未扣好或解开，则每盏灯都可能保持常亮或闪烁，并且可能会发出蜂鸣声。X 指示安全带未系好。复选标记指示安全带已扣好。

如果所有后排乘客都已系好安全带，则提醒灯不会点亮，蜂鸣声也不再鸣响。

有关前排座椅安全带提醒灯的信息，请参阅前面列出的“驾驶员安全带提醒灯”和“前排乘客安全带提醒灯”。

如果座椅上放置有公文包、手提袋、杂货袋、笔记本电脑或其他电子设备，则后排乘客安全带提醒灯可能点亮，同时蜂鸣声可能鸣响。要关闭提醒灯和/或蜂鸣声，从座椅取下物品，或扣好安全带。

安全气囊就绪指示灯

此灯指示安全气囊系统是否存在电气故障。它位于组合仪表中。系统检查包括安全气囊传感器、乘客传感系统、预紧器、安全气囊模块、接线以及碰撞传感和诊断模块。有关安全气囊系统的详情，请参阅*安全气囊系统* ⇨ *54*。

当车辆启动时，安全气囊就绪指示灯会点亮数秒。如果此灯不点亮，则必须立即进行修理。

⚠ 警告

车辆起动后，如果安全气囊就绪指示灯保持亮起，或行车期间亮起，表明安全气囊系统工作可能异常。碰撞过程中，车辆内的安全气囊可能不会充气，或会在未

(续)

警告（续）

碰撞的情况下充气。为了帮助避免发生伤害，应立即对车辆进行维保。

如果安全气囊系统存在故障，则驾驶员信息中心（DIC）也会显示一条信息。

乘客安全气囊状态指示灯

车辆配有一个乘客传感系统。更多重要安全信息请参阅*乘客传感系统* ⇨ *60*。顶置控制台配有乘客安全气囊状态指示灯。

当车辆启动时，作为系统检查，乘客安全气囊状态指示灯会点亮启用和停用数秒。再过数秒之后，状态指示灯将点亮启用或停用，以告知您前排外侧乘客正面安全气囊的状态。

如果乘客安全气囊状态指示灯上的启用符号点亮，则表示前排外侧乘客正面安全气囊允许充气。

如果乘客安全气囊状态指示灯上的停用符号点亮，则表示乘客传感系统已经停用前排外侧乘客正面安全气囊。

如果若干秒后两个状态指示灯均点亮或者均未点亮，或者如果安全气囊就绪指示灯点亮，则表明指示灯或者乘客传感系统可能存在故障。请立即与道朗格认证售后服务网点联系，对车辆进行维保。

⚠ 警告

如果安全气囊就绪指示灯亮起并且一直保持亮起，则安全气囊系统可能有故障。为避免您或其他人受到伤害，应立即对车辆进行维保。有关更多的重要安全信息，请参阅*安全气囊就绪指示灯* ➪ *93*。

充电系统指示灯

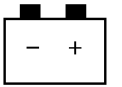

当点火开关打开但发动机未运转时，充电系统指示灯会短暂亮起，以检查指示灯是否工作。但发动机启动时，此指示灯应熄灭。

如果灯一直亮着，或在行驶时亮起，则充电系统可能有问题。请由道朗格认证售后服务网点进行检查。此灯亮起时驾驶可能会耗尽电池电量。

当此指示灯点亮或闪烁时，驾驶员信息中心 (DIC) 也会显示一条消息。

如果必须在该指示灯亮起时短途行驶，请务必关闭所有附件，例如，收音机和空调。找一个安全的地方停车。

故障指示灯（检查发动机指示灯）

此指示灯是发动机排放控制车载诊断系统的一部分。如果发动机运行时此灯点亮，则表示检测到故障，车辆可能需要维保。当点火开关打开且发动机未运行时，指示灯应亮起以表明其在工作。请参阅*点火开关位置* ➪ *158*。

系统经常会在出现任何故障之前指示故障。留意该指示灯点亮并及时进行维保，可以避免损坏。

注意事项

如果车辆在此指示灯点亮后继续行驶，则排放控制系统可能无法正常工作，燃油经济性可能降低，且车辆可能无法平顺行驶。

(续)

注意事项（续）

这可能会导致昂贵的维修，并且这些维修不在车辆质保范围之内。

注意事项

对发动机、变速箱、排气系统、进气系统或燃油系统进行改装，或使用不符合原装轮胎规格的替换轮胎，可能会导致该指示灯点亮。这可能会导致昂贵的维修，并且这些维修不在车辆质保范围之内。这还可能影响车辆通过排放检查/保养测试的性能。请参阅*附件和改装* ⇨ *251*。

如果指示灯闪烁 ：检测到一个可能损坏排放控制系统从而增加车辆排放物的故障。可能需要进行诊断和维保。

为了避免损坏，请降低车速，避免急加速和上坡行驶。如果牵引挂车，则应尽快减少货物托运量。

如果指示灯继续闪烁，找到一个安全的地方停车。使车辆熄火，重新启动发动机前请等待至少 10 秒。如果指示灯仍然闪烁，则应遵循之前的指南，并尽快到道朗格认证售后服务网点进行维保。

如果指示灯保持点亮 ：检测到一个故障。可能需要进行诊断和维保。

检查是否存在以下情况：

- 如果已使用无盖漏斗接头将燃油添加到车辆中，确保已将其取下。请参阅*加油* ⇨ *232*下的“使用便携式汽油桶加油”。诊断系统可以检测接头是否已安装在车辆上，从而使燃油蒸发到大气中。将接头取下后行驶一些距离，指示灯可能会熄灭。
- 燃油质量不佳可能导致发动机运行效率低以及驾驶性能不佳，一旦发动机预热后，这种情况可能会消失。如果发生这种情况，则换用其他品牌的燃油。可能需要至少一整箱的合适燃油才能使指示灯熄灭。请参阅*推荐的燃油* ⇨ *231*。

如果指示灯仍然点亮，则请到道朗格认证售后服务网点进行维保。

排放检查和保养计划

如果车辆需要进行排放检查/保养测试，测试设备可能需要连接至车辆的数据链路连接器（DLC）。

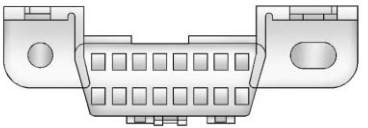

数据链路连接器位于仪表板下方、方向盘的左侧。如果连接的设备不用于执行排放检查/保养测试或维保车辆，则可能会影响车辆的运行。请参阅*添加电气设备* ⇨ *248*。如果需要协助，请与道朗格认证售后服务网点联系。

如果存在下列情况，车辆可能无法通过检查：

- 发动机运行时，该灯点亮。
- 当点火开关打开且发动机熄火时，指示灯不亮。
- 未对关键排放控制系统完全诊断。如果发生这种情况，则车辆还未做好检查准备。可能需要几天的常规行驶后，系统才可接受

检查。如果最近更换了 12 伏蓄电池或电量耗尽，或车辆最近进行了维保，则可能会发生这种情况。

如果车辆未通过测试或无法做好测试准备，请联系道朗格认证售后服务网点。

制动系统警告灯

⚠ 警告

如果制动系统警告灯亮起，制动系统可能无法正常工作。在制动系统警告灯亮起时行车可能导致发生碰撞。车辆驶离道路和谨慎停车后，如果该警告灯仍然亮起，安排拖挂车辆实施维保。

当车辆启动时，此灯会短暂点亮，表明该灯正在工作。如果未点亮，则应进行维修，这样在出现故障时，可以发出警告。

如果该灯点亮并且一直保持点亮，则存在制动问题。应立即检查制动系统。如果制动液不足，该警告灯可能会点亮。请参阅*制动液* ⇨ *264*。

如果驾驶时灯亮起，请驶离道路并小心停车。制动系统具有电子制动助力功能。当制动系统警告灯点亮时，车速可能会受到限制。制动踏板可能会变得难以踩下，或被踩至更靠近地板处。制动距离可能会延长。如果灯仍然亮着，请将车辆拖走进行维保。请参阅*运输故障车辆* ⇨ *307*。

电子驻车制动器指示灯

施用驻车制动器时，该灯点亮。在释放驻车制动器后或行车过程中，如果该状态灯持续闪烁，表明电子驻车制动器出现问题。驾驶员信息中心 (DIC) 也可能会显示一条消息。

如果该灯未亮起或持续闪烁，请咨询道朗格认证售后服务网点。

维修电子驻车制动器指示灯

车辆启动时，该灯可能会短暂点亮。如果没有点亮，应进行维修，这样在出现故障时，指示灯可以发出警告。

如果该灯保持点亮或在行驶期间亮起，表明电子驻车制动器 (EPB) 出现问题。尽快将车辆送到道朗格认证售后服务网点。除驻车制动器以外，使用电子驻车制动器的其他安全功能也可能会降低。驾驶员信息中心 (DIC) 也可能会显示一条消息。请参阅*电子驻车制动器* ⇨ *172*。

防抱死制动系统（ABS）警告灯

当车辆启动时，此灯会短暂点亮，表明该灯正在工作。如果未点亮，则应进行维修，这样在出现故障时，可以发出警告。

如果防抱死制动系统警告灯保持点亮，或在行驶过程中再次点亮，则需要对车辆进行维保。在该灯保持点亮时，也可能会听到蜂鸣声。

如果只有防抱死制动系统警告灯点亮，则车辆仍具有常规制动器功能，但防抱死制动器不工作。

如果防抱死制动系统警告灯和制动系统警告灯同时点亮，则防抱死制动器不工作并且常规制动器也存在故障。请到道朗格认证售后服务网点进行维保。

请参阅*制动系统警告灯* ⇨ *96*。

四轮驱动指示灯

显示自动模式，其他模式类似

如果配备该功能，四轮驱动指示灯会显示车辆处于何种模式。该指示灯将显示每种模式：2WD、4HI、AUTO（所有分动箱）；4LOW 和 N（仅限双速分动箱）。

换挡时，该指示灯会闪烁。换挡完成后，该指示灯将常亮。

如果该指示灯变为琥珀色，则四轮驱动系统可能存在故障。请咨询道朗格认证售后服务网点。

请参阅*四轮驱动* ⇨ *168*。

下坡控制系统指示灯

陡坡缓降指示灯（如配备）在系统就绪时点亮。当指示灯闪烁时，表明系统已激活。

请参阅*下坡控制系统（HDC）* ⇨ *176*。

车道保持辅助（LKA）指示灯

如果配备该功能，车道保持辅助指示灯可能会呈现以下颜色：

- 空白：车道保持辅助停用。

- 白色：在车辆启动时出现。白色指示灯常亮表示车道保持辅助尚未准备好提供辅助。
- 绿色：在车道保持辅助开启并准备好提供辅助时出现。如果车辆驶近探测到的车道线，车道保持辅助将轻轻转动方向盘。
- 琥珀色：在车道保持辅助激活时出现。发出车道偏离警告时，该指示灯呈琥珀色闪烁，表明车辆无意中越过了车道线。如果系统检测到您有意转向（超车或变道），车道偏离警告可能不会显示。当盲区转向辅助系统检测到可能与您要进入的车道上行驶的车辆发生碰撞时，琥珀色指示灯也会点亮。请参阅*盲区转向辅助（BZSA）* ➪ *228*。

如果车道偏离方向的转向信号激活，或者如果车道保持辅助系统检测到您正在加速、制动或主动转向，则车道保持辅助系统不会提供辅助或发出警告。请参阅*车道保持辅助（LKA）* ➪ *230*。

自动紧急制动（AEB）停用指示灯

当您关闭自动紧急制动（AEB）或前方行人制动（FPB）功能时，此指示灯显示。

如果自动紧急制动或前方行人制动功能由于故障、天气状况或挡风玻璃不清洁而无法使用，此指示灯也会显示。

请参阅*自动紧急制动（AEB）* ➪ *220*。

请参阅*前方行人制动（FPB）系统* ➪ *223*。

前方车辆指示灯

在探测到前方车辆时，该指示灯（如配备）会显示为绿色；如果跟随前车过近，则会显示为琥珀色。

请参阅*前方碰撞警告（FCA）系统* ➪ *218*。

前方行人指示灯

如果配备该功能，当探测到车辆前方附近有行人时，此指示灯将呈现琥珀色。

请参阅*前方行人制动（FPB）系统* ➪ *223*。

牵引力关闭指示灯

当车辆启动时，此灯会短暂点亮，表明该灯正在工作。如果未点亮，则应进行维修，这样在出现故障时，可以发出警告。

牵引力控制系统（TCS）关闭时，牵引力关闭指示灯点亮。如果稳定跟踪控制系统/电子稳定性控制系统（ESC）关闭，则牵引力控制系统也会关闭。要开启和关闭牵引力控制系统和电子稳定性控制系统，请参阅*牵引力控制系统/电子稳定性控制系统* ⇨ *174*。

如果牵引力控制系统关闭，则在加速期间车轮打滑不受限制，除非需要帮助保护传动系统免受损坏。相应调整驾驶。

牵引力控制系统（TCS）/电子稳定性控制系统指示灯

当车辆启动时，此灯会短暂点亮，表明该灯正在工作。如果未点亮，则应进行维修，这样在出现故障时，可以发出警告。

如果该指示灯点亮但不闪烁，则牵引力控制系统以及有可能稳定跟踪控制系统/电子稳定性控制系统未完全运行，可能无法帮助保持控制。相应调整驾驶。如果该情况持续存在，请尽快联系道朗格认证售后服务网点。驾驶员信息中心可能会显示一条消息。

当牵引力控制系统和/或稳定跟踪控制系统/电子稳定性控制系统正在工作时，该指示灯闪烁。

请参阅*牵引力控制系统/电子稳定性控制系统* ⇨ *174*。

当防抱死制动系统激活时，该指示灯也可能会闪烁。请参阅*防抱死制动系统（ABS）* ⇨ *172*。

电子稳定性控制系统（ESC）关闭指示灯

当车辆启动时，此灯会短暂点亮，表明该灯正在工作。如果未点亮，则应进行维修，这样在出现故障时，可以发出警告。

当稳定跟踪控制系统/电子稳定性控制系统（ESC）关闭时，此指示灯点亮。如果稳定跟踪控制系统/电子稳定性控制系统关闭，则牵引力控制系统（TCS）也会关闭。要关闭和打开电子稳定性控制系统，请参阅*牵引力控制系统/电子稳定性控制系统* ⇨ *174*。

如果电子稳定性控制系统和牵引力控制系统关闭，则系统不会帮助控制车辆。相应调整驾驶。

发动机冷却液温度警告灯

注意事项
发动机冷却液温度警告灯表示车辆过热。在此灯点亮的情况下驾驶可能损坏发动机，并且此类损坏可能不在车辆质保范围之内。请参阅*发动机过热* ➪ *261*。

在某些车辆上，此灯会在启动车辆时短暂点亮。否则，请安排车辆由道朗格认证售后服务网点进行维保。如果系统工作正常，则指示灯会熄灭。对于配备可自定义组合仪表的车辆，在启动车辆时此指示灯可能不会亮起。

当发动机过热时，发动机冷却液温度警告灯会点亮。

如果发生这种情况，则尽快将车辆停靠在路边并关闭发动机。请参阅*发动机过热* ➪ *261*。

驾驶员模式控制指示灯

选择“运动”模式时，该指示灯点亮。

选择“越野”模式时，该指示灯点亮。

选择“牵引”模式时，该指示灯点亮。

请参阅*驾驶模式控制* ➪ *176*。

空气悬架指示灯

当空气悬架升高到最大离地间隙高度时，该指示灯点亮。

当空气悬架升高以增加离地间隙高度时，该指示灯点亮。

当车辆切换到更高的行驶高度时，它将呈绿色闪烁。

当空气悬架降低以方便进出车辆时，该指示灯点亮。

当车辆切换到更低的行驶高度时，它将呈绿色闪烁。

当空气悬架处于维保模式或定位模式时，该指示灯点亮。

请参阅*空气悬架* ⇨ *178*。

轮胎压力指示灯

如果装备胎压监测系统 (TPMS)，在车辆启动时，该指示灯短暂点亮。其提供有关胎压和 TPMS 的信息。

在该灯常亮时

这表明一个或多个轮胎严重充气不足。

驾驶员信息中心 (DIC) 也会显示胎压消息。尽快停车，并将轮胎充气至车胎和负载资料标签上注明的压力值。请参阅*轮胎压力* ⇨ *283*。

在该灯首先闪烁，之后常亮时

如果该灯闪烁大约一分钟，而后持续点亮，表明胎压监测系统可能有问题。如果问题未得到纠正，每次启动车辆时，该灯都将点亮。请参阅*轮胎压力监测器操作* ⇨ *286*。

发动机机油压力指示灯

注意事项

在发动机机油压力降低的情况下驾驶车辆会损坏发动机，并且此类修理不在车辆质保范围之内。

如果在行车时发动机机油压力指示灯点亮：

1. 将车辆停在安全位置并关闭发动机。
2. 检查机油油位。请参阅*发动机机油* ⇨ *254*。

(续)

注意事项 (续)

3. 如果机油油位低于正常工作范围，请添加机油。
4. 重新起动车辆。如果发动机机油压力指示灯保持点亮 10 秒以上，则再次将车辆熄火。请勿重新起动车辆。请到道朗格授权维修服务商进行维保。

当发动机启动时，此灯应短暂点亮。当发动机熄火且车辆启动时，该灯应保持点亮。如果在任一情况下未点亮，请联系道朗格认证售后服务网点。

如果在发动机运行时该灯点亮并且保持点亮，则可能是机油压力不足。机油油位可能降低或可能存在其他机油系统问题。在确保安全的情况下关闭发动机并联系道朗格认证售后服务网点。

燃油油位低警告灯

当点火开关打开时，燃油表附近的低燃油警告灯会短暂亮起，以表明它正在工作。对于配备可重构组合仪表的车辆，此灯位于显示区域，而且当点火开关打开时，其可能不会点亮。

当燃油表指针接近零位时，燃油油位低警告灯也会亮起。加油后，该指示灯熄灭。否则，请安排对车辆进行维保。

如果驾驶员信息中心 (DIC) 显示消息“HEAVY FUEL USE（燃油消耗量大）”，请尽快加油。

自动停车指示灯

当发动机处于“自动停车”状态时，该指示灯亮起。

请参阅*停车起步系统* ⇨ *160*。

安全指示灯

当发动机启动时，防盗指示灯应短暂点亮。否则，请安排车辆由道朗格认证售后服务网点进行维保。如果系统工作正常，该指示灯之后熄灭。

如果灯一直亮着而发动机没有启动，则可能是防盗系统有问题。请参阅*安全防盗系统操作* ⇨ *23*。

远光灯亮起指示灯

在使用远光灯时，该指示灯亮起。请参阅*远光灯/近光灯更换器* ⇨ *112*。

自动远光灯指示灯

当自动远光灯（如配备）启用时，该指示灯点亮。请参阅*远光灯系统* ⇨ *111*。

前雾灯指示灯

该指示灯（如配备）在雾灯开启时亮起。

在雾灯关闭时，该指示灯熄灭。请参阅*前雾灯* ⇨ *114*。

后雾灯指示灯

当后雾灯亮起时，该指示灯点亮。

在雾灯关闭时，该指示灯熄灭。请参阅*后雾灯* ⇨ *115*。

灯亮起提醒器

该指示灯在使用车外灯时亮起，仅日间行车灯 (DRL) 开启时除外。请参阅*车外灯控制装置* ⇨ *111*。

巡航控制指示灯

当定速巡航开启并处于就绪状态时，定速巡航指示灯（如配备）为白色；当设定和激活定速巡航时变为绿色。

定速巡航控制系统关闭后，该指示灯熄灭。请参阅*自适应巡航控制* ⇨ *180*。

自适应巡航控制指示灯

当自适应巡航控制 (ACC) 开启并处于就绪状态时，此指示灯（如配备）为白色，当设定和激活自适应巡航控制时变为绿色。

请参阅*自适应巡航控制* ⇨ *180*。

Super Cruise 指示灯

该指示灯（如配备）亮起，显示 Super Cruise 的状态。请参阅 *Super Cruise* ⇨ *189*。

驾驶员注意力检测辅助系统指示灯

如果配备该功能，当出现以下情况时，该指示灯呈琥珀色：

- 困倦辅助功能不可用
- 驾驶员注意力检测辅助系统已停用
- 驾驶员注意力检测辅助系统需要维保

驾驶员注意力检测辅助系统在驾驶员信息中心上显示消息。请参阅*驾驶员注意力检测辅助系统* ⇨ *229*。

车门未关指示灯

当车门打开或未牢固锁止时，该指示灯亮起。在驾驶前，检查确认所有车门都已正确关闭。

信息显示界面

驾驶员信息中心 (DIC)

驾驶员信息中心 (DIC) 在组合仪表中显示。它会显示多个车辆系统的状态。

DIC 信息分为两个主要区域：

左侧区域 ：在车速表左侧的组合仪表上显示。

右侧区域 ：在车速表右侧的组合仪表上显示。

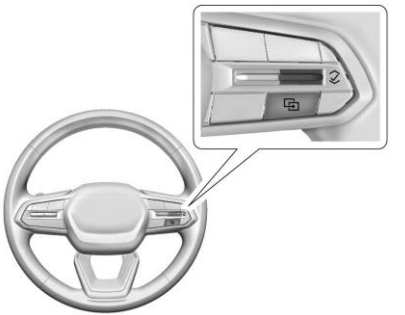

∧ 或 ∨ ：用于滚动选择上一个或下一个。

✓ ：按下该按钮可以打开一个菜单或选择一个菜单项。按住该按钮可重置某些显示界面。

DIC 信息显示选项

通过在信息娱乐界面上的“车辆状态”中选择“添加到驾驶员显示屏”，选择要在 DIC 上查看的信息界面。请参阅*车辆状态* ⇨ *106*。

DIC 信息显示界面

以下是所有可能的驾驶员信息中心信息显示界面及其位置的列表。某些信息显示界面可能不适用于您的特定车辆。

左侧区域

行程信息 ：行程表 1 或 2 显示屏以公里 (km) 或英里 (mi) 为单位，显示自行程表上一次复位以来，目前行驶的距离。要重置当前行程表，请在行程表显示在车辆状态界面上时按住触摸屏显示屏。

平均燃油经济性显示每 100 公里的平均近似油耗 (L/100 km)、每升燃油的平均近似行驶公里数 (km/L) 或每加仑燃油的平均近似行驶英里数 (mpg)。该数值根据自从该菜单项目最近一次复位以来记录的 L/100 km (mpg) 或 km/L 数字为基础进行计算。该数值仅反应了车辆当时的近似平均燃油经济性，而且会随着驾驶条件变化而变化。当行程表显示在车辆状态界面上时，通过按住触摸屏显示屏，可以将平均燃油经济性与行程表一起重置。

当前行程 ：显示行驶距离、燃油经济性和车辆启动后经过的时间。当您将车辆熄火时，它会重置。

时间/日期 ：显示当前日期、时间和温度信息。

蓄电池电压 ：显示当前蓄电池电压。

机油寿命 ：显示机油剩余寿命估计值。如果显示“REMAINING OIL LIFE 99%（机油寿命为 99%）”，则表示当前机油还有 99%的剩余使用寿命。

在机油剩余寿命较短时，显示屏上将显示“CHANGE ENGINE OIL SOON（尽快更换发动机机油）”。必须尽快更换机油。请参阅*发动机机油* ⇨ *254*。除了利用发动机机油寿命系统监测机油的使用寿命，还推荐进行额外的保养。请参阅*维护计划* ⇨ *317*。

每次更换机油之后，必须重设“机油寿命”画面。该系统不能自行重置。除非刚刚更换了机油，否则不要重设机油寿命界面。直至下一次更换机油，才能准确复位。要重设，请参阅*发动机机油寿命系统* ⇨ *256*。

燃油经济性 ：显示有关当前和平均燃油经济性的信息。

机油压力 ：以 kPa（千帕）或 psi（磅/平方英尺）为单位显示发动机机油压力。

发动机小时数 ：显示发动机运行的总小时数。此界面还显示发动机怠速小时数。

冷却液温度 ：以摄氏度（° C）或华氏度（° F）为单位显示冷却液温度。

变速箱油温 ：以摄氏度（° C）或华氏度（° F）为单位显示自动变速箱油液温度。

胎压 ：显示所有四个轮胎的近似压力。轮胎气压以千帕（kPa）或磅/平方英寸（psi）为单位显示。如果气压过低，则该胎压值会显示为琥珀色。请参阅*轮胎压力监测系统* ⇨ *285*和*轮胎压力监测器操作* ⇨ *286*。

刹车片寿命 ：显示前后刹车片剩余寿命估计值。消息根据刹车片磨损程度和系统状态显示。更换刹车片后，重设刹车片寿命界面。请参阅*刹车片寿命系统* ⇨ *263*。

空气滤清器寿命 ：显示发动机空气滤清器剩余寿命估计值和系统状态。发动机空气滤清器寿命 95%表示当前空气滤清器寿命剩余 95%。消息会根据发动机空气滤清器寿命和系统状态显示。显示“REPLACE AT NEXT OIL CHANGE（下一次换油时更换）”消息时，应在下一次更换机油时更换发动机空气滤清器。当“REPLACE SOON（尽快更换）”消息显示时，应尽早更换发动机空气滤清器。

更换发动机空气滤清器后，必须重设空气滤清器寿命界面。要重设，请参阅*发动机空气滤清器寿命系统* ⇨ *256*。

机油温度 ：以摄氏度（° C）或华氏度（° F）为单位显示当前机油温度。

Off（关闭） ：使组合仪表信息显示区域不显示任何信息。

右侧区域

自动变道辅助 ：显示 Super Cruise 激活时驾驶员请求的变道状态。请参阅 *Super Cruise* ⇨ *189*。

正在播放音频 ：显示正在播放的音频。

导航 ：显示各类导航信息。

电话 ：显示各类通话信息。

Off（关闭） ：使组合仪表信息显示区域不显示任何信息。

车辆状态

要访问菜单，请从信息娱乐系统主屏幕中选择“车辆状态”图标。车辆状态内容分组显示在信息娱乐界面上。

在信息娱乐界面上选择车辆状态内容会显示可用选项。关注可能显示的消息或警示。驾驶时某些选项可能不可用。

触摸“Add to Driver Display（添加到驾驶员显示屏）”可将所需内容发送到组合仪表上的驾驶员信息中心(DIC)。触摸“Remove from Display（从显示屏中移除）”可从组合仪表移除所选内容。请参阅*驾驶员信息中心 (DIC)* ⇨ *104*。

选项

以下是所有可能的车辆状态内容和位置的列表。部分但非全部内容和选项可能适用于您的特定车辆。

概览

显示有关车辆性能和健康信息的交互式图像。

维护

胎压 ：显示所有四个轮胎的近似压力。轮胎气压以千帕 (kPa) 或磅/平方英寸 (psi) 为单位显示。如果气压过低，则该胎压值会显示为琥珀色。请参阅*轮胎压力监测系统* ⇨ *285*和*轮胎压力监测器操作* ⇨ *286*。

可以选择以下选项：重新学习传感器和添加到驾驶员显示屏。

刹车片寿命 ：显示前后刹车片剩余寿命估计值。消息根据刹车片磨损程度和系统状态显示。

可以选择以下选项：关闭/打开、重置前刹车片、重置后刹车片和添加到驾驶员显示屏。更换刹车片后，重设刹车片寿命。请参阅*刹车片寿命系统* ⇨ *263*。

机油寿命 ：显示机油剩余寿命估计值。如果显示“REMAINING OIL LIFE 99%（机油寿命为 99%）”，则表示当前机油还有 99%的剩余使用寿命。

在机油剩余寿命较短时，显示屏上将显示“CHANGE ENGINE OIL SOON（尽快更换发动机机油）”。必须尽快更换机油。请参阅*发动机机油* ⇨ *254*。除了利用发动机机油寿命系统监测机油的使用寿命，还推荐进行额外的保养。请参阅*维护计划* ⇨ *317*。

可以选择以下选项：重置和添加到驾驶员显示屏。每次更换机油之后，必须重设“机油寿命”。该系统不能自行重置。除非刚刚更换了机油，否则不要重设机油寿命界面。直至下一次更换机油，才能准确复位。要重设，请参阅*发动机机油寿命系统* ⇨ *256*。

发动机空气滤清器寿命 ：显示发动机空气滤清器剩余寿命估计值和系统状态。发动机空气滤清器寿命 95%表示当前空气滤清器寿命剩余 95%。消息根据发动机空气滤清器寿命和系统状态显示。显示“REPLACE AT NEXT OIL CHANGE（下一次换油时更换）”消息时，应在下一次更换机油时更换发动机空气滤清器。“REPLACE NOW（立即更换）”消息显示时，应尽快更换发动机空气滤清器。更换发动机空气滤清器后，必须重设空气滤清器寿命界面。要重设，请参阅*发动机空气滤清器寿命系统* ⇨ *256*。

可以选择以下选项：关闭/打开、重置和添加到驾驶员显示屏。

量表

蓄电池电压 ：显示当前蓄电池电压。

可以选择“添加到驾驶员显示屏”。

冷却液温度 ：以摄氏度（° C）或华氏度（° F）为单位显示冷却液温度。

可以选择“添加到驾驶员显示屏”。

变速箱油温 ：以摄氏度（° C）或华氏度（° F）为单位显示自动变速箱油液温度。

可以选择“添加到驾驶员显示屏”。

机油压力 ：以 kPa（千帕）或 psi（磅/平方英尺）为单位显示发动机机油压力。

可以选择“添加到驾驶员显示屏”。

机油温度 ：以摄氏度（° C）或华氏度（° F）为单位显示当前机油温度。

可以选择“添加到驾驶员显示屏”。

行程

行程信息 ：行程表 1 或 2 以公里（km）或英里（mi）为单位，显示自行程表上一次复位以来，目前行驶的距离。

平均燃油经济性显示每 100 公里的大概用油升数（L/100 km）或每加仑行驶的英里数（mpg）。该数值根据自从该菜单项目最近一次复位以来记录的 L/100 km（mpg）数字为基础进行计算。该数值仅反应了车辆当时的近似平均燃油经济性，而且会随着驾驶条件变化而变化。

要重置这些值，请在选择“行程信息”对话框时触按触摸屏显示屏上的“重置”。

可以选择以下选项：重置行程表 1、重置行程表 2 和添加到驾驶员显示屏。

燃油经济性 ：显示平均燃油经济性、所选距离内的最佳燃油经济性以及显示瞬时燃油经济性的条形图。这些值以升/100 公里（L/100 km）或英里/加仑（mpg）显示。该数值仅反应了近似燃油经济性，而且会随着驾驶条件变化而不断变化。仅可重置最佳分数。

如果车辆配备主动燃油管理指示灯，则此界面上将显示发动机工作模式。

可以选择以下选项：更改距离、重置最佳分数和添加到驾驶员显示屏。平均燃油经济性和最佳燃油经济性的距离可以更改为：50 公里、100 公里和 500 公里。

发动机小时数 ：显示发动机运行的总小时数。此界面还显示发动机怠速小时数。

可以选择“添加到驾驶员显示屏”。

当前行程 ：显示当前行驶的距离，以公里（km）或英里（mi）为单位。

还包括平均燃油经济性。平均燃油经济性显示每 100 公里的平均近似油耗（L/100 km）、每升燃油的平均近似行驶公里数（km/L）或每加仑燃油的平均近似行驶英里数（mpg）。该数值仅反应了车辆当时的近似平均燃油经济性，而且会随着驾驶条件变化而变化。

计时器显示当前驾驶周期中的时间。

每次启动车辆时，驾驶汇总中的所有值都会自动重设。

可以选择“添加到驾驶员显示屏”。

抬头显示器 (HUD)

如果配备抬头显示器 (HUD)，某些车辆信息会通过仪表板顶部的透镜投射到挡风玻璃上。

⚠ 警告

如果抬头显示器图像过亮或处于视野中过高位置，则您可能在外界光线黑暗时需要更长时间才能看清您需留意的事物。请确保 HUD 图像变暗并放低，使其在您的视野范围内。

告诫

如果您试图将抬头显示器图像用作驻车辅助手段，则可能会错误地判断距离并损坏车辆。请勿将抬头显示器图像用作驻车辅助手段。

抬头显示器 (HUD) 信息可以用不同的语言进行显示。车速表读数与其他数值可以英制单位显示，或以公制单位显示。

语言选择和测量单位可通过信息娱乐界面更改。请参阅 *设置* ➪ *137*。

根据车辆的配置情况，抬头显示器 (HUD) 可能会显示一些以下车辆信息、消息或警示：

- 速度
- 来电
- 导航
- 驾驶辅助指示灯
- 车辆消息

使用方向盘控制器可清除显示的某些车辆消息或警示。即使抬头显示器 (HUD) 关闭，重要警示也可能会显示。

控制器

控制器（如配备）位于信息娱乐界面上的“Controls（控制器）”应用程序下方。您可以调节亮度、高度和旋转角度，或者打开或关闭抬头显示器 (HUD)。此功能仅在 P（驻车）挡下可用。

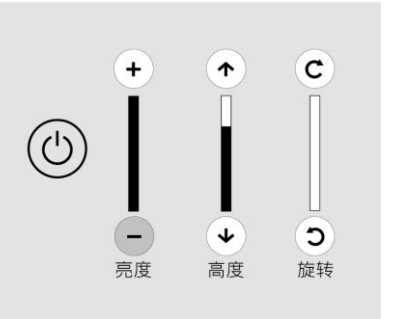

调节图像的方法如下：

1. 将驾驶员座椅调至最佳驾驶位置。
2. 启动车辆。
3. 在信息娱乐界面上导航至“主页 > 控制器 > HUD”。
4. 使用“旋转”和“高度”图标或点击调节条，将抬头显示器 (HUD) 调整到与地面持平的位置，使整个图像清晰可见。
5. 图像会自动变暗或变亮以补偿外界的光线。必要时，使用“亮度”图标或调节条进行调整。

根据图像上阳光的角度和位置，图像可暂时亮起。这很正常。

偏光太阳镜会使图像更难看清楚。

限速标志

如需关闭抬头显示器 (HUD) 上显示的张贴的限速标志，请在信息娱乐系统主屏幕上选择“*设置* ⇨ *137*>Display（显示）”。

内容

如果配备该功能，可在抬头显示器 (HUD) 上显示以下内容。某些车辆信息和车辆消息或警示可在所有视图中显示。

速度 ：以英制或公制单位显示车速表读数以及张贴的限速标志（如启用）。同时显示选择状态指示灯。请参阅*符号* ⇨ *2*。

导航 ：显示限速标志（如启用）、车速表、选择指示灯以及当前路线的逐向导航信息。

显示在组合仪表上的逐向导航警示也会显示。

抬头显示器 (HUD) 的保养

清洁挡风玻璃的内侧，除去可能降低图像亮度或清晰度的污物或贴膜。

使用喷有玻璃清洁剂的软布清洁抬头显示器 (HUD) 镜头。轻轻擦拭镜头，然后晾干。

故障排除

如果车辆开启时无法看到图像，请确保：

- 抬头显示器 (HUD) 镜头上没有任何遮挡物。
- 亮度设置不至于太暗或太亮。
- 抬头显示器 (HUD) 调节至合适的高度和旋转角度。
- 您没有佩戴偏光太阳镜。
- 挡风玻璃和抬头显示器 (HUD) 镜头清洁。

如果仍有问题，请联系道朗格认证售后服务网点。

挡风玻璃是抬头显示器系统的一部分。请参阅*挡风玻璃的更换* ⇨ *268*。

车辆消息

车辆信息

驾驶员信息中心 (DIC) 上的消息显示车辆的状态或纠正某种状况需要采取的措施。多条消息可能逐条连续显示。

车辆状态通知也会发送到信息娱乐界面。触按信息娱乐系统主屏幕上的 🔔 可显示激活的车辆消息。根据消息，您可以安排维保或查找最近的道朗格认证售后服务网点。当有可查看的激活消息时，信息娱乐界面上的通知图标顶部会出现一个红点。

按下 ✓ 可确认并清除不需要立即采取措施的消息。在执行该操作之前，无法清除需要立即操作的消息。

应认真对待所有的消息，清除这些消息并不能排除故障。

如果“维保”消息显示，请咨询道朗格认证售后服务网点。

按照消息给出的指示进行操作。系统显示与以下方面相关的消息：

- 维保消息
- 液位
- 车辆防盗

- 制动器
- 车身高度控制系统
- 高级驾驶辅助系统
- 定速巡航
- 照明和灯泡更换
- 雨刮器/清洗器系统
- 车门和车窗
- 安全带
- 安全气囊系统
- 发动机和变速箱
- 胎压
- 蓄电池
- 转向系统

发动机功率信息

小心减速驾驶

在车辆驱动功率下降时，会显示该消息。驱动功率下降会影响车辆的加速能力。如果出现该消息，但没有观察到性能没有下降，可以继续行驶至目的地。在某些情况下，在下一次驾驶车辆时，性能可能下降。在出现该消息时，可以驾驶车辆，但最大加速度和车速可能下降。在任何时候出现或反复显示该消息时，均应尽快将车辆送至道朗格认证售后服务网点，进行维保。

在某些运行条件下，驱动将停用。在点火开关关闭两分钟后尝试重新启动。

车辆速度信息

限速为 XXX 公里/小时（英里/小时）

此消息表明车速已被限制为显示的速度。限速是对各种驱动系统和车辆系统的保护，例如润滑、热量、制动器、悬架、轮胎或青少年驾驶模式（如配备）。

照明

车外照明
车外灯控制装置 111
远光灯系统 111
车外灯关闭提示音 112
远光灯/近光灯更换器 112
闪光超车 113
日间行车灯 (DRL) 113
自动前照灯系统 113
危险警告闪光灯 114
转向和变道信号 114
前雾灯 114
后雾灯 115

车内照明
仪表板照明控制 115
顶灯 115
阅读灯 116

照明功能
入车照明 116
下车照明 117
蓄电池负载管理 117
蓄电池电量保护 117
车外照明蓄电池节电器 117

车外照明

车外灯控制装置

车外灯控制器位于方向盘左侧的仪表板上。

如果未驻车，车外灯必须始终保持点亮。您可以选择自动控制或一组特定的车外灯。

⏻ ：在日间行车灯 (DRL) 和自动控制之间切换。

将控制器转动到 ⏻，然后将其松开。如果自动控制之前启用，则自动控制停用并且日间行车灯点亮。如果日间行车灯之前点亮，则日间行车灯熄灭并且自动控制重新启用。

AUTO ：启用车外灯的自动控制。请参阅*自动前照灯系统* ➪ *113*。

：开启驻车灯，包括前驻车灯、尾灯、仪表板灯；前后侧示廓灯和牌照灯；如果是在白天，则开启日间行车灯。

：开启大灯；驻车灯；尾灯；仪表板灯；前/后侧示廓灯和牌照灯。

远光灯系统

自动远光灯

该系统（如配备）根据周围的交通情况打开或关闭远光灯。

当周围黑暗且没有其他车辆时，系统打开远光灯。

当自动远光灯启用时，组合仪表中的该指示灯 Ⓐ 显示。

打开和关闭自动远光灯

要启用自动远光灯，首先将大灯控制器转动到 Auto（自动）或 ，然后在两秒钟内快速将转向信号操纵杆朝远离自身方向推动两次。

要停用该系统，可再次推动操纵杆一次，以使用远光灯/近光灯转换器功能，或朝自身方向拉动操纵杆一次，以使用闪光超车功能。

行驶时使用自动远光灯

⚠ 警告

如果存在过浓的废气、烟尘、雾、雪、道路飞溅的泥水、雾气或其他空气携带的障碍物，使用远光灯可能会引起眩光，从而防碍视野。由此造成的能见度降低可能会导致碰撞。存在过浓的废气、烟尘、雾、雪、道路飞溅的泥水、雾气或其他空气携带的障碍物时，切勿使用远光灯。

系统仅在车速超过 39 公里/小时（24 英里/小时）时启用远光灯。

当远光灯点亮时，组合仪表上出现蓝色的远光灯点亮指示灯 AUTO。

挡风玻璃上方中心位置附近有一个传感器，可自动探测迎面来车和前车的灯光。挡风玻璃的该区域不得有碎屑，以保证系统获得最佳性能。

在自动控制下，远光灯保持打开，直至发生以下任一情况：

- 车速降至 19 公里/小时（12 英里/小时）以下。
- 周围环境足够明亮，不需要远光灯。
- 系统探测到驶近车辆的大灯。
- 系统探测到前方车辆的尾灯。
- 前雾灯开启。
- 大灯控制器设置为 Off（关闭）或 。
- 该系统被手动停用。

如果系统因以下情况无法探测到其他车辆的车灯，则远光灯可能无法自动关闭。于是可能需要停用自动远光灯。

- 其他车辆的车灯缺失、损坏、受到遮挡或因其他原因无法探测到。
- 其他车辆的车灯被灰尘、雪和/或道路上飞溅的泥水等覆盖。
- 其他车辆的车灯因过浓的废气、烟尘、雾、雪、道路飞溅的泥水、雾气或其他空气携带的障碍物而无法探测到。
- 车辆挡风玻璃脏污、破裂或被其他阻挡光线传感器视野的物体阻碍。
- 车辆负荷使得车辆前端上扬，导致光线传感器视野过高而无法探测到其他车辆的大灯和尾灯。
- 车辆行驶于蜿蜒道路或丘陵道路上。

车外灯关闭提示音

如果在车辆熄火且车门打开的情况下手动打开大灯或驻车灯，则会发出蜂鸣提示音。关闭车灯可停用蜂鸣提示音。

远光灯/近光灯更换器

向外推动转向操纵杆并释放，打开远光灯。

要恢复近光灯，再次按下控制杆或向内推，然后释放它。

当远光灯点亮时，组合仪表上的该指示灯也点亮。

闪光超车

此功能可让您用远光灯向前方驾驶员示意您要超车。即使大灯处于自动位置，此功能仍起作用。

要使用此功能，将转向信号操纵杆朝自身方向拉动，然后松开。

根据大灯的类型，大灯将在短时间后熄灭或在您将操纵杆拉向自身方向期间始终保持点亮。组合仪表上的远光指示灯将点亮。松开操纵杆，即可恢复正常操作。

日间行车灯 (DRL)

日间行车灯 (DRL) 可以确保他人在日间更容易看到车辆前方。

当满足以下条件时，日间行车灯系统点亮：

- 点火开关处于“On（点火）”位置。
- 车外灯控制器处于 AUTO 或 位置。
- 光线传感器确定现在是白天。

如果处于“自动”模式，则只有日间行车灯亮起。如果使用驻车灯，当日间行车灯亮起时，它们会保持点亮。

当天开始变黑时，自动大灯系统关闭日间行车灯并打开大灯。

要关闭日间行车灯，将车外灯控制器转至 。

自动前照灯系统

当车外灯控制器设置为“AUTO（自动）”且周围足够黑暗时，大灯将自动点亮。

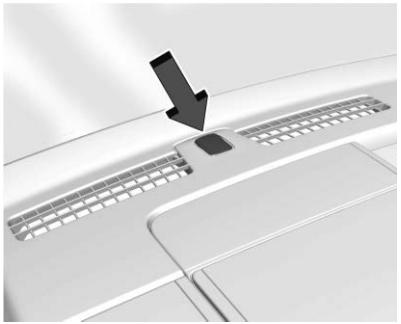

仪表板上部有一个光线传感器。不要遮盖该传感器，否则大灯将在不需要时点亮。

当行驶通过停车库或隧道时，系统也可能打开大灯。

如果车辆在黑暗的车库中启动，自动大灯系统立即点亮。如果车辆离开车库时车外明亮，则在自动大灯系统切换到日间行车灯 (DRL) 之前会稍有延迟。在延迟期间，组合仪表可能不像平时那么亮。确保仪表板亮度控制器位于最亮位置。请参阅*仪表板照明控制* ➪ *115*。

当车外足够明亮时，大灯将熄灭或可能转变为日间行车灯。

当车外灯控制器旋至 ⏻ 位置或点火开关关闭时，自动大灯系统关闭。

使用雨刮器时车灯点亮

白天时，如果发动机启动时启用挡风玻璃雨刮器且车外灯控制器设置为“AUTO（自动）”，则大灯、驻车灯和其他车外灯将点亮。车灯点亮的过渡时间根据雨刮器速度而有所不同。当雨刮器不工作时，车灯关闭。将车外灯控制器移至 ⏻ 或 位置，以停用该功能。

危险警告闪光灯

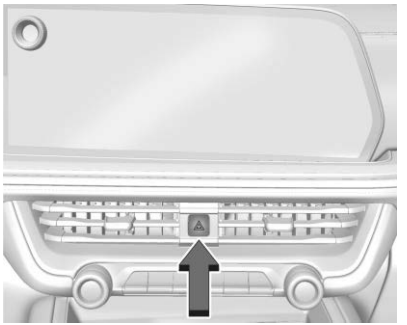

⚠ ：按下该按钮，以使前后转向信号灯闪烁。再次按下，关闭闪光灯。

当危险警告闪光灯开启时，将无法发出转向信号。

转向和变道信号

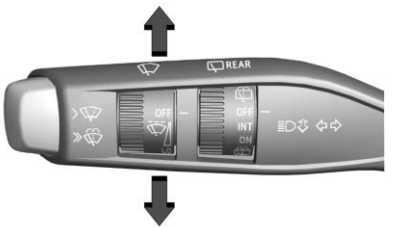

一直向上或向下移动操纵杆，发出转向信号。

组合仪表上的箭头将闪烁，显示转向或变道的方向。

升高或降低操纵杆，直至箭头开始闪烁，发出变道信号。保持闪烁，直到变道完成。如果控制杆短暂移动到变道位置，箭头将闪烁三次。

释放控制杆后，其返回初始位置。

如果在发出转向或变道信号时箭头快速闪烁或不点亮，则 LED 信号灯可能烧坏。

请到道朗格认证售后服务网点进行维保。如果 LED 灯没有烧坏，检查保险丝。请参阅*仪表板保险丝盒* ⇨ *275*。

前雾灯

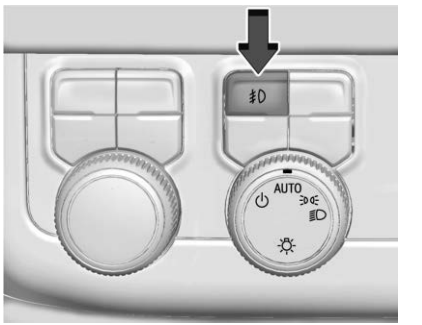

前雾灯按钮位于转向柱左侧的车外灯控制器上。

车辆必须启动，前雾灯才能亮起。

：按下开启或关闭雾灯。组合仪表上的指示灯将点亮。

当前雾灯打开时，驻车灯自动打开。

有些地区的法律要求大灯与雾灯一起亮起。

后雾灯

后雾灯使车辆在大雾或朦胧条件下从后方看得更清楚。

：按下开启或关闭后雾灯。

车辆必须启动并且驻车灯或大灯必须打开，后雾灯才能工作。

车内照明

仪表板照明控制

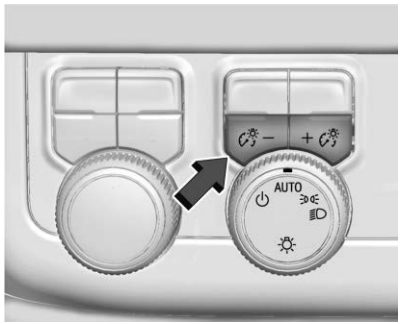

该功能可调节所有带照明控制器的亮度。仪表板照明控制器位于车外灯控制器上方。

：按下 − 或 + 可使照明变亮或变暗。

亮度仅可在夜间调节，或在大灯或驻车灯点亮时调节。

顶灯

顶置控制台中配有顶灯。

任一车门打开、按下遥控钥匙上的 或者车辆熄火时，顶灯点亮。

更改顶灯设置的步骤如下：

OFF ：按下可关闭顶灯。当启用顶灯超控时，按钮上的指示灯将点亮。再次按下 OFF 可停用该功能，同时指示灯熄灭。

按住任一顶置控制台灯罩可手动打开或关闭全部顶灯。

阅读灯

顶置控制台上以及后排座椅上方配有阅读灯。当任一车门开启时，这些灯会亮起。

前部阅读灯

前部阅读灯位于顶置控制台中。按下灯罩可以打开或关闭前部阅读灯。

后部阅读灯

后部阅读灯位于后排座椅上方。

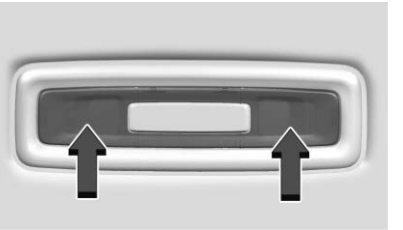

不带天窗

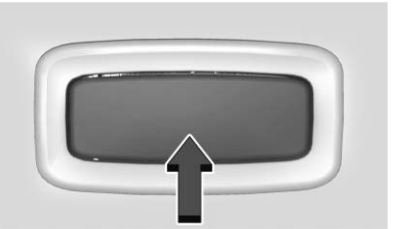

带天窗

按下每个阅读灯的灯罩可将其打开或关闭。

照明功能

入车照明

车外灯可能会在按下遥控钥匙上的 🔓 或打开任一车门时点亮。

要打开车内灯，必须启用顶灯的 Auto 选项。请参阅*顶灯* ➪ *115*。

一些车外灯也会在按下遥控钥匙上的 🔓 时点亮。近光灯仅在夜间或照明有限的区域短暂点亮。

所有车灯最终将自动关闭，或者可以通过按下遥控钥匙上的 🔒 或启动车辆立即手动关闭。

可以修改该功能。在信息娱乐系统主屏幕，选择“设置 > 车辆 > 照明”。

接近检测

如果配备该功能，当在大约 2 米（6 英尺）范围内检测到遥控钥匙时，上车照明将自动打开。

如果车辆在未使用遥控钥匙或无钥匙进入的情况下长时间停放，则接近检测将停用。要重新启用接近检测，按下遥控钥匙上的任一按钮或打开和关闭所有车门。

下车照明

在车辆熄火后打开驾驶员车门时，一些车外灯和车内灯会亮起。

车外灯和车内灯在设定的时间内保持亮起，然后自动熄灭。

车辆熄火时，车内灯亮起。

将车外灯控制器旋至关闭位置，则车外灯立即熄灭。

可以修改该功能。在信息娱乐系统主屏幕，选择“设置 > 车辆 > 照明”。

蓄电池负载管理

车辆的电能管理 (EPM) 系统估测蓄电池的温度和充电状态。之后，其调整电压，以获得最佳性能和延长蓄电池使用寿命。

在蓄电池的电量较低时，电压略微升高，快速恢复电量。在电量过高时，电压略微降低，防止过度充电。驾驶员信息中心 (DIC) 上的电压表或电压界面（如配备）可能显示电压上升或下降。这属于正常现象。如果有问题，会显示警告信息。

如果用电负载很高，蓄电池在怠速时也会放电。所有车辆都存在这种情况。这是因为发电机（交流发电机）在怠速时可能不会快速旋转以产生较高电气负荷所需要的全部电力。

在下列多个装置开启时，会出现用电负载较高的情况，例如，大灯、远光灯、雾灯、后车窗除雾器，高速空调风扇、加热式座椅、发动机冷却风扇、挂车负载以及插入辅助电源插座的负载。

EPM 工作，防止蓄电池过度放电。其通过平衡发电机的输出和车辆的用电需求进行工作。其可在必要时提高发动机怠速，以产生更多电力。其可以临时降低某些附件的用电需求。

通常情况下，这些动作是分步或逐级进行的，不会引起注意。偶尔在最高水平纠正措施中，驾驶员可能注意到采取的措施。如果出现这种情况，则驾驶员信息中心会显示一条消息，建议驾驶员尽量降低电气负荷。

蓄电池电量保护

如果车内门控灯或阅读灯意外保持点亮，则该功能有助于防止蓄电池过度放电。点火开关关闭后，如果仍有车灯亮着，则其将在 10 分钟后自动关闭。直到出现以下情况之一，车灯才会再次亮起：

- 点火开关打开。
- 车门关闭，然后再次开启。

车外照明蓄电池节电器

如果驻车灯或大灯手动保持亮起，则车外灯会在车辆熄火大约 10 分钟之后关闭。这可防止蓄电池放电。要重启 10 分钟计时，先将车外灯控制器旋至 ⏻ 位置，再旋回 或 位置。

要使车灯保持亮起 10 分钟以上，车辆必须启动或处于辅助电源模式。

信息娱乐系统

简介
简介 118
概览 119
方向盘控制器 120
使用系统 120
软件更新 124

无线
AM-FM 收音机 124
无线电接收效果 124
多波段天线 125

音频播放器
避免非信任媒体设备 125
USB 端口 125
蓝牙音频 125

媒体系统
前座媒体系统 126
后座媒体系统 126

导航
使用导航系统 128
地图 129
目的地 129
安吉星系统 130
设置 130

语音识别
语音识别 130

电话
蓝牙（概览）..... 131
蓝牙（配对并使用电话）..... 132
Apple CarPlay 136

设置
设置 137

商标和许可协议
商标和许可协议 138

简介

请阅读下文内容，熟悉各项功能。

⚠ 警告

使用任何信息娱乐功能时，过长时间或过于频繁地将视线从路况移开可导致碰撞。您或他人可能因此受伤或死亡。驾驶时不要过于注意信息娱乐功能。尽量减少扫视车辆显示屏的次数，集中精力驾驶。尽可能使用语音指令。

信息娱乐系统内置帮助避免分心的功能，它会在驾驶时停用某些功能。当某些功能不可用时，它们会在信息娱乐系统主屏幕上变为停用状态。很多信息娱乐功能还可通过组合仪表和方向盘控制器启用。

驾驶前：

- 熟悉操作、中控面板控制装置、方向盘控制装置和信息娱乐显示屏。
- 通过收藏电台、设置音调及调节扬声器来设置音频。

- 提前设置电话号码，以便仅按下单一控制器或使用单一语音指令即可轻松调用。

请参阅*分心驾驶* ⇨ *147*。

主动降噪技术

主动降噪技术（ANC）（如配备）可降低车内的发动机噪声。ANC 需要配合原厂安装的音响系统、收音机、扬声器、放大器（如配备）、进气系统和排气系统才能正常工作。如果安装了相关的售后市场设备，道朗格认证售后服务网点可能会要求停用此功能。

概览

信息娱乐系统

信息娱乐系统可使用信息娱乐显示屏、中控面板控制装置、方向盘控制装置和语音识别（如适用）进行控制。

1. 音量
   - 转动该按钮可减小或增大音量。
2. ⏻（电源）
   - 按下该按钮可在电源关闭时开启电源。
   - 长按该按钮可关闭电源。
   - 电源开启时，按下该按钮可将系统静音/取消静音。

信息娱乐系统主页

在信息娱乐系统主页上可以访问车辆应用程序图标。某些应用在车辆移动时会被停用。

向左/向右滑动屏幕可切换主页页面。

管理信息娱乐系统主页图标

1. 按住任意主页上的图标可进入编辑模式。
2. 继续长按图标并将它拖至所需位置。
3. 松开手指即可将图标放至所需位置。

将图标移至其他界面

1. 将图标朝所需界面的方向拖至当前界面的边缘。
2. 继续拖动应用图标并将它放至所需位置。

将图标移至应用快捷启动栏

若要在快捷启动栏中添加或替换图标，可按住主页上的图标并拖动至上方的快捷启动栏内。

方向盘控制器

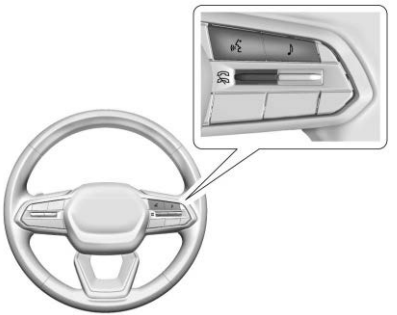

如果配备该功能，可在方向盘上对音频进行控制。

：按下可启动语音识别。请参阅*蓝牙（概览）* ⇨ *131* *蓝牙（配对并使用电话）* ⇨ *132*。

：按下按钮可显示音源列表。

：向上按压控制按钮可接听来电。

：向下按压控制按钮可拒接来电或结束当前通话。

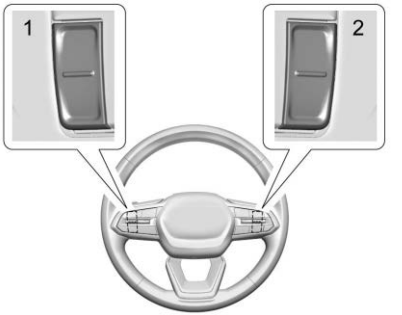

收藏夹与音量开关位于方向盘后面。

1. 收藏夹：当在收听广播电台时，按下该按钮可选择下一个或前一个收藏的电台。收听媒体设备时，按下该按钮可选择下一或前一曲目。
2. 音量：按下该按钮可增大或减小音量。

使用系统

音频

触摸音频图标可显示激活的音源页面。音频源可以是：AM、FM、USB、在线音频和蓝牙。

电话

点击电话图标可显示电话主页。请参阅*蓝牙（概览）* ⇨ *131* *蓝牙（配对并使用电话）* ⇨ *132*。

中文键盘

基本操作

- 点击触摸屏软键盘上的字符开始输入。
- 使用上部选项卡栏在中文和英文键盘之间切换。
- 点击左上角的设置按钮，打开“设置”菜单。您可以在简体中文和繁体中文之间切换，查看隐私政策、版本信息和其他选项。
- 按下右上角的关闭按钮可隐藏当前面板。
- 长按麦克风图标可开始语音输入。

钥匙操作

- 对于具有单个字符的按键，点击按键即可输入字符。

- 对于具有多个字符的按键，点击一次将输入按键上显示的字符。长按该按键将弹出候选列表。向不同方向滑动手指会选择不同的字符。

  单次点击按键输入，长按向左滑动输入，或长按向上滑动输入。

字符选择方法

- 当期望的字符显示在顶部候选字符列表栏时，直接点击该字符即可在屏幕上输入。如果没有显示，请按下底部的倒三角按钮，查看更多候选字符。
- 左侧是拼音和符号列表。上下滚动可浏览各个页面，向左或向右拖动可取消选定项目。

拼音输入

- 要输入单个拼音字符，请点击具有该字符的按键。还可输入中文短语的全拼或简拼。
- 要使用声调标记分隔两个中文音节，或者尝试输入仅包含音节声母的中文短语，可以使用“’”分隔字母。
- 要输入词库中没有的新短语，请输入拼音并选择相应的汉字。如果该短语输入多次，它将自动添加到用户的词库中，下次可以作为完整短语直接选择。
- 按下标点符号图标，打开中文标点符号面板。滚动左侧类别列表可切换到英文、数字或其他符号面板。

英文联想输入

- 按下“abc”按钮可打开或关闭单词联想功能。
- 要输入英语单词，请根据字母在单词中的顺序点击字母，然后从顶部候选单词中选择正确的单词。

英文字母输入

- 英文键盘允许直接输入特定的英文字母，例如键入电子邮件地址。
- 在 26 键的键盘上，点击按键开始输入英文字母。

手写输入

- 手写键盘可以用于输入中文、英文、数字和符号。
- 点击“半屏/全屏”按钮，在全屏手写模式和半屏模式之间切换。
- 在全屏手写模式下，单次点击屏幕将退出全屏模式，使用户能够在屏幕的其他区域进行操作。

设置选项说明

对于繁体中文设置（如启用），26 键拼音、9 键拼音和手写键盘将提供繁体中文字符。

应用商店

使用应用商店，您可以将想要的应用安装到您的车辆上，或将小程序添加到主屏幕上。

下载和使用应用或小程序需要有网络连接，可以通过车辆数据或移动设备热点访问网络。

应用

- 点击某个应用可查看有关该应用的详细信息。

- 使用应用右侧的“安装”或“更新”按钮，将您想要的应用安装或更新到您的车辆上。

小程序

- 点击小程序按钮可切换到小程序页面。
- 点击小程序即可启动并查看内容。您也可以点击“添加到主屏幕”按钮，将小程序图标添加到主屏幕。然后，您可以通过点击主屏幕上的小程序图标访问小程序。

我的空间

- 显示已安装的应用和存储空间。
- 点击应用的“卸载”按钮可将其移除。

搜索

- 通过输入搜索关键词或点击历史搜索项进行搜索。
- 选择某个搜索结果类别可查看该类别的搜索结果。

设置

您可以打开自动更新。当自动更新打开时，系统会在有更新时自动为您更新应用。

账户

点击“账户”图标可登录或注册个人账户，请按照屏幕提示进行操作。登录后，您可以设置您的个人账户并绑定您的百度账户。

设置

点击“设置”图标可显示“设置”菜单。请参阅*设置* ⇨ *137*。

Apple CarPlay

如果配备该功能，连接支持的设备后，点击 Apple CarPlay 图标可启用 Apple CarPlay。请参阅 *Apple CarPlay* ⇨ *136*。

应用快捷启动栏

应用快捷启动栏位于显示屏上部，默认情况下显示四个应用。

信息娱乐界面功能

信息娱乐界面功能在可用时显示在界面上。某一功能不可用时，会显示灰色并停用。点击某一功能时，该功能可能会高亮显示。

信息娱乐手势

利用以下手势操作可控制信息娱乐系统。

触摸/点击

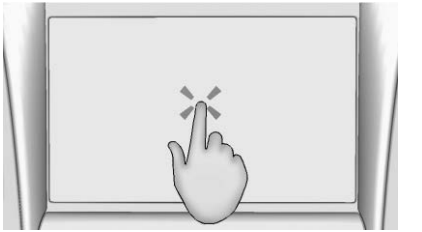

触摸/点击用于选择图标或选项、启用应用或更改地图中的位置。

长按

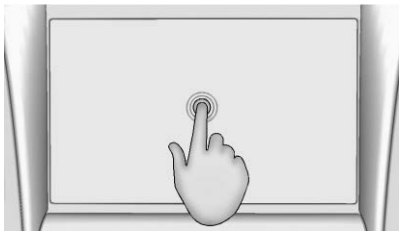

长按可用于开始其他手势或者移动或删除应用。

拖动

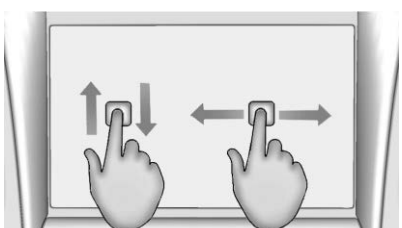

拖动可用于移动信息娱乐系统主屏幕上的应用或者平移地图。要拖动项目，必须长按该项目并将它沿显示屏移至新位置。可上、下、左、右拖动。此功能仅在驻车或车辆未移动时可用。

微移

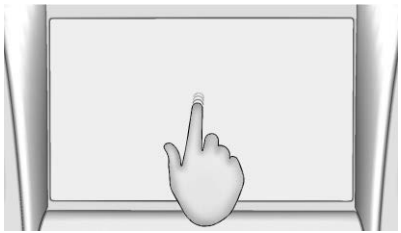

微移用于在列表或地图上短距离移动项目。长按目标项目并将它向上或向下移至新位置，即完成微移。

滑动

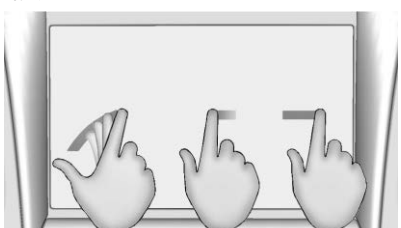

滑动用于滚动列表、平移地图或切换页面视图。将一根手指放在显示屏上，然后快速上下或左右移动该手指，即完成此操作。

两指分开

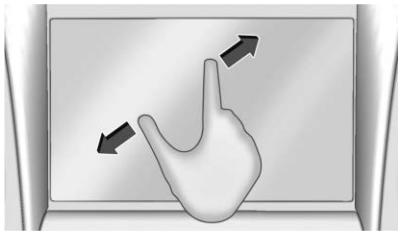

两指分开用于放大地图、某些图片或网页。将食指和拇指放在显示屏上同一点，然后分开两指。

两指合拢

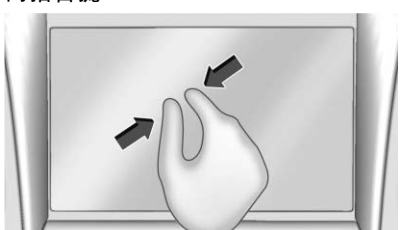

两指合拢用于缩小地图、某些图片或网页。将食指和拇指放在显示屏上两点，然后合拢两指。

清洁高光表面和显示屏

对于采用高光表面的车辆或车辆显示屏，使用超细纤维布擦拭表面。用超细纤维布擦拭表面前，首先使用软毛刷清除可能划伤表面的污垢。然后用超细纤维布轻轻擦拭干净。切勿使用玻璃清洁器或清洁剂。定期使用温和的肥皂单独手洗超细纤维布。不要使用漂白剂或织物柔软剂。彻底漂洗并自然风干，以便下次使用。

软件更新

无线软件更新

如果配备该功能，请参阅*设置* ⇨ *137*下的“更新”，了解软件更新的详细信息。

无线

AM-FM 收音机

播放收音机

在信息娱乐系统主屏幕上点击音频图标，可显示激活音频源的“正在播放”界面。点击左侧角落的 FM 或 AM 等音频源按钮可变更音频源。

查找电台

搜索电台

在 AM 或 FM 界面上点击“后退”或“前进”按钮，可搜索前一个或下一个强信号电台。

调频

触摸信息娱乐界面上的 ⠿ 可进入“调频”界面。使用键盘输入频率。

点击 ☆ 可收藏电台。

点击有效的 AM 或 FM 频率将自动调至新电台，但不关闭“调频”界面。

点击“转至”按钮或列表中的频率可开始播放电台。“调频”界面将关闭并返回“正在播放”界面。

存储收音机电台收藏项

收藏的电台将会显示在“正在播放”界面左侧。

可以通过按住一个收藏槽位存储 AM 或 FM。

音频设置

音频设置随地区而异。

从“正在播放”界面，点击⚙可显示以下内容。

音响

- 均衡器
- 声场平衡
- 音效模式（如配备）

Bose AudioPilot

该功能（如配备）可基于车内噪声和车速调节音量。

管理收藏的收音机

显示可以移动或删除的电台收藏项列表。

无线电接收效果

如果存在静电干扰，请从辅助电源插座上拔掉任何电子设备。

FM

FM 信号接收范围约为 16 至 65 公里（10 至 40 英里）。尽管收音机采用内置电路，可自动降低信号干扰，但仍可能会产生静电干扰，尤其是在高建筑或山丘附近，会造成声音时有时无。

AM

大部分调幅电台的信号接收范围比调频电台更广，尤其是在夜间。信号接收范围越广，越可能会导致电台频率彼此干扰。当遇到暴风雨及电线干扰收音机接收时，还可能会产生静电干扰。发生这种情况时，请尝试降低收音机的高音。

手机的使用

拨打或接听电话、充电或只是打开移动设备都可能造成静电干扰。如果出现这种情况，请拔掉或关闭任何移动设备。

多波段天线

多波段天线可用于收音机、导航和其他通信系统，具体取决于配备的选项。为确保清晰的信号接收，保持天线上无障碍物，如积雪和冰。打开天窗或车顶放置货物也会影响接收效果。

音频播放器

避免非信任媒体设备

避免使用不受信任的移动和 USB 媒体设备，因为这些设备可能会对系统操作或性能产生负面影响。

USB 端口

车辆可能配备多个 USB 端口。可通过连接的 USB 设备播放音乐。这些端口可能还用于充电。

注意事项
请在不使用时从车上拔掉所有附件插头并断开所有附件电缆，以免车辆损坏。如果附件电缆未连至设备但插接到车辆上，当未连接端与液体或其他电源（如附加电源插座）接触时，附件电缆则可能损坏或导致短路。

USB 音频

通过 USB 播放音乐：

1. 在“正在播放音频”界面，点击音频源并选择 USB。
2. 如果未连接设备，按照界面提示连接设备。
3. 支持的媒体内容将显示在界面上。

蓝牙音频

可通过连接的蓝牙移动设备播放音乐。

使用信息娱乐控制器可控制音量与选择歌曲。如果已选择蓝牙但未发出音量，检查信息娱乐系统或连接的移动设备上的音量设置。

通过蓝牙播放音乐：

1. 在“正在播放音频”界面，选择音频源然后选择需要的蓝牙移动设备。
2. 如果没有连接的移动设备，按照界面提示将设备配对。
3. 支持的媒体内容将显示在界面上。

管理蓝牙设备

您能够添加、删除或选择其他配对的移动设备来对蓝牙设备进行管理。

一次只能激活一个移动设备。

某些移动设备支持发送蓝牙音乐信息以显示在信息娱乐系统上。

媒体系统

前座媒体系统

点击信息娱乐主页上的“音频”图标可显示音频源。可用的音频源包括 AM、FM、USB、AUX、在线音频和蓝牙。

音视频源

- AM、FM、USB
- 在线音频
- 在线视频

在线音频

酷我音乐

在音频源选择页面中，它将显示酷我音乐的图标。点击“酷我音乐”图标可浏览和播放其资源。它还支持搜索、收藏、查看最近播放的记录、浏览创建的播放列表等。

喜马拉雅

在音频源选择页面中，它将显示喜马拉雅的图标。点击“喜马拉雅”图标可浏览和播放喜马拉雅资源。它还支持搜索、订阅、查看最近的播放记录等。

在线广播

在音频源选择页面中，它将显示“在线广播”的图标。点击“在线广播”图标可浏览和播放其资源。它还支持搜索、收藏、查看最近播放的记录等。

新闻

在音频源选择页面中，它将显示“新闻”的图标。点击“新闻”图标可浏览并播放推荐的新闻资源。它还支持搜索等。

在线视频

短视频

它将在主页上显示“短视频”的图标。点击“短视频”图标可浏览和播放其资源。它还支持刷新、搜索、收藏等。

爱奇艺

它将在主页上显示“爱奇艺”的图标。点击“爱奇艺”图标可浏览和播放爱奇艺的资源。它还支持搜索、查看最近播放记录和按类别查看等。

后座媒体系统

如果配备该功能，后座媒体系统 (RMS) 包括两个 HDMI 端口、两个蓝牙耳机，以及位于驾驶员和乘客座椅背面的触摸显示屏。

在温度低于-20° C (-4° F) 和高于 55° C (131° F) 时，后座媒体系统可能无法正常运行。

系统操作

如需使用：

1. 点击任一屏幕上的任意位置可开启电源并查看主屏幕。
2. 触摸状态栏上的⏻可关闭屏幕。

屏幕可通过各自独立的触摸屏开启和关闭，也可通过信息娱乐系统主屏幕上的娱乐中心 APP 进行控制。

特定屏幕关闭时，通过该屏幕播放的任何媒体将暂停播放。

可以通过信息娱乐系统主屏幕上的娱乐中心 APP 对后排屏幕锁定。

音视频源

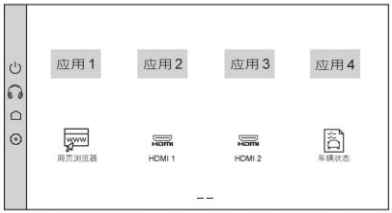

- 应用程序（如配备）
- 网络浏览器（如配备）
- HDMI 1
- HDMI 2
- 车辆状态

状态栏

- ⏻：触摸该图标可关闭屏幕。点击屏幕上的任意位置可重新开启该屏幕。
- 🎧：点击该图标可进入蓝牙耳机音量和设置菜单。请参阅本章节稍后的“设置”部分。
- ⌂：点击该图标可转到主屏幕。
- ⚙：点击该图标可进入“设置”菜单。
- ⧉：点击该图标可与另一个后座屏幕共享屏幕。

应用和网络浏览器

如果配备该功能，点击浏览在线媒体和/或查看网络内容。

HDMI 输入

需要用 HDMI 电缆将 HDMI 设备连接到后座媒体系统集线器。后座媒体系统 HDMI 输入允许连接到视频游戏、光碟播放器、相机、智能手机、平板电脑、流媒体设备和带有 HDMI（1.4a 版）输出的 A/V 智能媒体设备。

车辆状态

点击可查看有关车辆的信息。请参阅 *车辆状态* ⇨ *106*。

设置

从后座主屏幕，触摸⚙可访问“设置”菜单。

菜单可能包含如下内容：

屏幕亮度

选择“屏幕亮度”。向左或向右移动亮度条可调整显示屏亮度。每个屏幕都可以单独调整。

客户自备的蓝牙耳机

后座媒体系统支持蓝牙耳机。每个后座屏幕最多可与四个蓝牙耳机配对。该屏幕提供已与后座媒体系统配对的所有蓝牙耳机的列表，以及对其使用和设置的控制。可以在该屏幕上连接新的蓝牙耳机，或者更改蓝牙耳机的设置。

将蓝牙耳机配对至其中一个后座屏幕：

1. 点击“设置”菜单中的“蓝牙耳机”。
2. 选择“添加新耳机”。
3. 确保蓝牙耳机处于配对模式。经系统识别后，蓝牙耳机显示在“可用耳机”列表中。
4. 从列表中选择蓝牙耳机。与后座媒体系统配对之前，可能需要先将耳机与您的手机解除配对。

要断开耳机连接，请选择蓝牙耳机，然后选择要断开连接的耳机的选项按钮，再选择断开连接按钮。

出厂重置屏幕

选择该选项可将屏幕重置为出厂设置。

开源许可

选择该选项可显示许可信息。

后排用户端口

如果配备后座媒体系统，后排用户端口（RCP）位于中央控制台后部。这些端口包括两个 HDMI 端口以及两个仅用于充电的 USB-C 端口。

HDMI

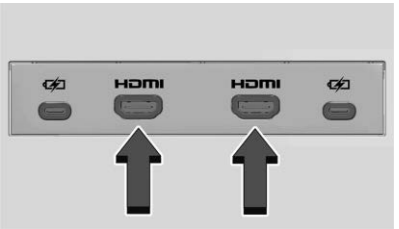

HDMI 输入允许从摄像机、视频游戏系统或苹果设备等辅助设备连接一根 HDMI A/V 电缆。苹果设备需要使用来自苹果的数据线。

点击后座主屏幕上用于连接外接设备的 HDMI 端口。

对于支持 USB 充电的 HDMI 设备，可将 USB 端口用作电源。

来自这些 HDMI 端口的内容无法通过信息娱乐界面访问。

使用后座媒体系统的 HDMI 输入：

1. 用 HDMI 电缆连接辅助设备。
2. 打开辅助设备和后座媒体系统屏幕。
3. 点击所需显示屏的⌂并将 HDMI 选作媒体源。

- ⌂：点击⌂可返回后座媒体系统主屏幕。
- 🎧：点击🎧可访问“蓝牙耳机设置”菜单。请参阅本章节稍后的“设置”部分。
- ⧉：点击⧉可与另一个后座屏幕共享屏幕。屏幕可以通过连接的设备共享。

视频失真

操作手机、扫描仪、CB 收音机、全球定位系统（GPS）、双向无线对讲机、随身传真或无线对讲机时，可能会造成视频失真。

当在车内或车旁操作上述设备之一时，可能需要关闭视频播放器。

故障排除

不通电： 车辆可能未启动或处于辅助电源模式。

指示灯亮起但耳机没有声音： 车辆可能未启动或处于辅助电源模式。

- 确保耳机充有足够电量。将耳机插入 USB-C 端口可进行充电。
- 检查确认耳机是否与屏幕配对。

如果上述步骤无效，则将耳机从屏幕解除配对，关闭耳机后将其重新开启，尝试重新配对。请参阅本节前面的“客户自备的蓝牙耳机”。

导航

使用导航系统

导航功能：

- 搜索兴趣点（POI）或地址
- 选择 POI 或地址作为目的地
- 计算到达目的地的路径
- 导航到目的地

在算路阶段，可提供路线偏好；在导航阶段，可提供预计到达时间（ETA）信息、车道信息、放大图片、添加途经点等。

地图

地图底图

显示元素：实时地图、兴趣点/收藏夹、交通事故、天气信息等。当前位置在地图上显示为图标。

操作：用双指捏拉调节缩放水平；单击可调节地图的角度。点击基本地图可显示兴趣点信息。

导航符号

- 可显示当前路段的实时交通状况。
- 可切换地图的二维、三维、正北向上、车头向上和其他视图。
- ⊕ 可放大或缩小地图视图。
- ○可显示消息：发送到汽车、手机搜索历史、限行提醒、通勤通知、预测目的地消息信息。
- 家庭地址。
- 公司地址。
- ☆ 收藏夹。
- 工具箱。
- ☼天气信息。

导航沉浸模式

此模式显示：预计到达时间、剩余时间、路口信息、下一路口距离、当前道路、当前位置、交通状态、切换地图视图模式图标和速度表。

导航概览模式

此模式显示路线概览。

导航操作模式

此模式显示：交通状态条、切换地图视图模式、缩放地图、语音播报设置、结束当前导航、继续导航、刷新路线、更多按钮（设置/搜索/路线首选）。

目的地

搜索目的地

点击地图上的搜索按钮，进入搜索页面。

使用键盘、语音识别或多功能控制器（如配备）按关键字进行搜索。

- 点击可返回当前位置。
- 点击 Go here 可进行路线规划。
- 点击 Search around 可触发搜索功能。
- 点击 ☆ 可将 POI 添加到收藏夹。
- 点击 可拨打该 POI 的电话。

选择历史记录中的结果或点击地图上的家庭/公司图标。

快速搜索

在 POI 详细信息页面中点击“周边搜索”可显示常用兴趣点的列表。

按类别搜索。

沿途搜索：导航时沿途搜索，算路时沿途搜索或搜索支持设施（加油站、厕所、餐厅、景点、酒店等）。

如何计算路线

点击 Go here 图标进入计算页面。

显示最推荐的三条路线：

1. 点击 Start。
2. 点击 Radar mode。
3. 点击 Waypoint 最多可增加三个。

4. 点击 Route Preferences 可包括智能推荐、用时少、用时更少、避开拥堵、不走高速路或高速优先。
5. 点击“更多”图标可添加路线规避。

巡航模式

当车速大于 10 公里/小时且持续 5 秒时，将进入巡航模式。此模式支持极简信息播报，例如测速摄像头警示。

安吉星系统

支持从安吉星下发目的地。

卡片视图功能

卡片视图用于展示功能卡片。导航卡片可以为自定义页面。点击“家庭”和“公司”快速控制按钮可进入导航应用，发起导航。

设置

导航设置支持：

- 路况概览
- 导航视图
- 缩放
- 播报
- 导航结束卡片
- 限行路段规避
- 目的地停车推送
- 爱车名称
- 自定义车标
- 日夜模式
- 同步搜索历史记录
- 比例尺缩放按钮
- 清除缓存
- 恢复默认设置

语音识别

语音助手可用于操作导航、音频、电话、车辆控制以及信息查询等功能。由于车辆配置不同或软件版本不断更新，某些功能可能不适用于您的车辆。

使用语音识别

系统启动后，您可以通过以下方式使用语音识别。

1. 短按方向盘控制器上的 ，或点击信息娱乐系统主屏幕上的“语音助手”，或使用唤醒词激活语音识别。助手必须设置为 的“默认助手”，唤醒词选项才能工作。
2. 清楚自然地说出您的指令，不要太慢或太快。

取消语音识别

按下方向盘控制装置上的 或说“退出”可取消请求。

语音识别帮助

以下内容将列出一些针对常见应用场景的推荐语音识别指令。系统支持但不限于这些指令。有关更多指令，请参阅语音指令帮助信息。要输入语音识别帮助，请说出“查看帮助”，系统将显示更具体的语音指令供您参考。

导航语音指令

导航指令可用于启动和取消导航、添加途经点和检查交通状况。

“导航至<目的地名称/地址>”：启动前往指令提及的目的地的导航。

“**途中前往<加油站>**”：在当前路线中添加途经点。

“**导航回家**”：启动前往存储的家庭地址的导航。

“**前方限速是多少**”：检查限速。

“**结束导航**”：取消导航。

媒体语音指令

这些指令可以控制音频播放等功能。

“**播放 AM/FM<XX 频率>**”：调至已在指令中识别出频率的电台（如“FM105.7”）。

“**播放<XX 歌曲>**”：播放特定歌曲。

“**上一首/下一首**”：切换歌曲。

“**播放 USB/蓝牙音乐**”：切换到 USB/蓝牙媒体。

电话语音指令

使用与手机相关的语音指令时，请确保您的移动设备已通过蓝牙配对连接。例如：

“**呼叫<联系人姓名>**”：拨打通讯录中联系人的电话号码。

“**拨打<电话号码>**”：直接拨打电话号码。

“**重拨**”：拨打上次拨打的电话号码。

“**回拨**”：拨打上次来电的电话号码。

“**断开手机连接**”：断开手机连接。

车辆控制语音指令

这些指令可用于控制车辆的某些功能或查询某些车辆状态信息。例如：

“**打开空调**”：当车辆启动时，打开空调系统。

“**将温度调节到<XX>度**”：将空调系统温度设置为 XX 度。

“**检查可行驶里程**”：检查车辆剩余里程。

其他语音指令

系统支持通过云端查询信息。例如：

“**介绍长江**”：查询关于长江的信息

免唤醒的特定指令

开启免唤醒功能后，无需唤醒，可通过“导航到……”、“我想听……”、“呼叫……”等指定命令，直接启动场景对应的语音交互。只有部分语音指令支持此功能。此功能可以在语音助手设置菜单中打开或关闭。

调用手机的语音助手

车载信息娱乐系统可以调用 Siri 等手机上的语音识别助手。请先确认您的手机是否支持此功能。使用前，请通过蓝牙将手机连接到车辆娱乐系统。启动 Apple CarPlay 后，长按方向盘控制装置上的 可激活手机上的语音识别助手。

电话

蓝牙（概览）

车辆的蓝牙系统可以和移动设备连接，从而能够：

- 以免提模式拨打和接听电话。
- 与车辆共享设备的地址薄或联系人列表。
- 在线音频（音乐、播客）。
- 短消息提醒。

为了尽量减少驾驶员分心，在驾驶前和车辆停驻时：

- 熟悉移动设备的功能。整理电话簿和联系人列表，删除重复的或不使用的条目。
- 查看信息娱乐系统的操控方法。
- 将移动设备与车辆配对。该系统可能无法适用于所有移动设备。参见本节中后面“配对”的部分。

配备蓝牙系统的车辆可以使用支持蓝牙的移动设备以免提方式拨打和接听电话。信息娱乐系统和语音识别功能用于控制该系统。该系统可在车辆启动或处于辅助电源模式时使用。蓝牙系统的工作范围长达 9.1 米（30 英尺）。并非所有移动设备均支持全部功能，且并非所有移动设备均能与蓝牙系统配合工作。更多有关移动设备的兼容信息，请咨询道朗格认证售后服务网点。

控制器

使用信息娱乐界面和方向盘上的控制器可操作蓝牙系统。

方向盘控制器

：短按该按钮可接听已连接蓝牙移动设备上的来电。长按该按钮可启用移动设备助手。

：按下该按钮可以结束通话、拒接电话或取消操作。未通话时按下该按钮可将信息娱乐系统静音或取消静音。

信息娱乐系统控制器

有关如何使用信息娱乐控制器浏览菜单系统的信息，参见*使用系统* ➪ *120*。

音响系统

在使用蓝牙移动设备系统时，声音通过车辆前部音响系统扬声器发出并且覆盖音响系统。用移动设备通话时，可通过按下方向盘音量控制器或信息娱乐系统的控制器调节音量水平。调节后的音量水平会保留在存储器中，供之后的通话使用。音量无法降到特定级别之下。

蓝牙（配对并使用电话）

配对

启用具备蓝牙的移动设备必须先与蓝牙系统进行配对，然后才能连接到车辆上以供使用。在对移动设备进行配对之前，请参见移动设备制造商的用户指南以了解蓝牙功能。

配对信息

- 选择信息娱乐系统主屏幕上的“电话”图标。
- 如果尚未将任何移动设备配对，信息娱乐界面上的消息将会显示“管理电话”选项。选择该选项，将显示“电话”界面。参见本章节稍后部分的“电话配对”。
- 可将具备音乐播放功能的蓝牙移动设备同时作为电话和音乐播放器与车辆配对。
- 最多有 10 个设备可以与蓝牙系统配对。
- 当车辆移动时，配对过程将停用。

- 只需完成一次配对，除非移动设备的配对信息变更或从系统删除手机。
- 如果以前配对的移动设备未连接至蓝牙系统，尝试在车辆的信息娱乐系统上忘记移动设备以及在移动设备的蓝牙设置中忘记车辆。然后重新执行配对流程。
- 如果有多个已配对的移动设备处于系统工作范围内，系统将连接到设置为“首选连接”的已配对移动设备。如果未将任何移动设备设置为“首选连接”，系统将连接至上次使用的移动设备。如要连接至不同的已配对移动设备，请参见本节下文中的“连接至另一个手机”。

电话配对

1. 开始配对流程前，确保手机上的蓝牙已启用。
2. 选择信息娱乐系统主屏幕上的电话图标。
3. 如果以前添加过手机，选择“设置 > 连接 > 电话”可进入设备管理器。从设备管理器，选择“添加电话”。如果以前添加过手机，“添加电话”卡就会是一个“+”号按钮。
4. 选择“管理电话”以显示“电话”界面。
5. 选择添加电话。

   如果之前添加过或断开过手机，“添加电话”卡就会是一个“+”号卡片。
6. 需要确认手机和信息娱乐界面上的代码，以便成功配对。
7. 按手机上的提示操作，以此确认显示在信息娱乐界面上的六位代码，并选择“配对”。需要确认手机和信息娱乐界面上的代码，以便成功配对。
8. 如果以前配对的移动设备未连接至蓝牙系统，尝试在车辆的信息娱乐系统上忘记移动设备以及在移动设备的蓝牙设置中忘记车辆。
9. 如果车辆名称未出现在手机上的“其他设备”或“可用设备”菜单下，可通过以下几种方式重新开始配对流程：
   - 在您的手机上关闭蓝牙，然后重新开启。
   - 返回信息娱乐界面上的“电话”菜单开始部分，重新开始配对流程。
   - 将手机关闭，然后重新开启。
   - 重置手机，但此步骤应作为最后的尝试方法。
10. 如果电话提示您接受连接或允许下载电话簿，则选择“始终接受”和“允许”。如果不接受，电话簿可能不可用。
11. 如要配对其他手机，请选择“设置 > 连接 > 电话”。

首选连接已配对电话

如果有多个已配对手机处于系统工作范围内，系统将连接到设置为“首选连接”的已配对手机。将已配对手机设为首选连接电话：

1. 确保手机开机。
2. 选择信息娱乐系统主屏幕上的“设置”图标。
3. 选择“连接”。

4. 选择“电话”。
5. 选择已连接手机下面的选项。
6. 从电话的设置菜单选择首选连接，并将“首选连接”设为“开启”。

可以添加、移除、连接和断开手机与移动设备。提出添加或管理手机和移动设备的请求时，就会显示子菜单。

访问设备列表界面

可通过两种方式访问设备列表界面：

使用“设置”图标

1. 选择信息娱乐系统主屏幕上的设置图标或界面左侧附近应用快捷启动栏上的“设置”图标。
2. 选择连接。
3. 选择电话。

使用“电话”图标

1. 选择信息娱乐系统主屏幕上的电话图标或界面左侧附近应用快捷启动栏的“电话”图标。
2. 选择“电话”界面上的⚙。
3. 选择“连接的手机”。

断开连接的手机

断开一个手机：

1. 打开设备列表界面。参见本章节之前部分的“访问设备列表界面”。
2. 选择手机卡上的“选项”可显示手机或移动设备的设置。
3. 选择“断开”。

删除一个配对手机

删除一个配对手机：

1. 打开设备列表界面。参见本章节之前部分的“访问设备列表界面”。
2. 选择手机卡上的“选项”可显示手机或移动设备的设置。
3. 选择“忘记电话”。

连接至另一个手机

要连接至另一个手机，新手机必须位于车内并与蓝牙系统配对。

连接至另一个手机：

1. 打开设备列表界面。参见本章节之前部分的“访问设备列表界面”。
2. 从可用电话列表选择希望连接的新手机。参见本章节之前部分的“首选连接已配对电话”。

切换至手持或者免提模式

在手持或免提模式之间切换：

- 当前通话处于免提模式时，依次选择“音频输出”选项和“电话”可切换至手持模式。

  “手持”模式激活时，静音图标将不可用或不工作。
- 当前通话处于手持模式时，依次选择“音频输出”选项和“车辆扬声器”可切换至免提模式。

通过联系人拨打电话

对于支持电话簿功能的所有手机，均可利用个人手机联系人信息通过蓝牙系统拨打电话。熟悉手机设置和操作，以及如何将手机设置为允许通过蓝牙与车辆共享联系人。确认手机支持该功能，以及手机设为允许通过蓝牙与车辆共享联系人。

通过联系人菜单可访问存储在手机中的电话簿。

使用联系人菜单拨打电话：

1. 选择信息娱乐系统主屏幕或界面左侧附近应用程序快捷栏上的电话图标。
2. 选择联系人。
3. 可通过两种方式搜索联系人：
   - 搜索栏 – 选择“电话”窗口右上角的“搜索”图标，用键盘输入联系人的姓名或电话号码。将会显示与用户输入相对应的搜索结果。选择一个姓名进行拨打。
   - 滚动 – 选择列表并滚动，或者使用“电话”窗口左侧的滚动条。选择一个姓名进行拨打。

使用“最近通话”菜单拨打电话

通过最近通话菜单可访问手机的最近通话列表。

使用最近通话菜单拨打电话：

1. 选择信息娱乐系统主屏幕或界面左侧附近应用程序快捷栏上的电话图标。
2. 选择最近通话。
3. 选择姓名或号码可进行呼叫。

使用键盘拨打电话

通过拨号拨打电话：

1. 选择信息娱乐系统主屏幕或界面左侧附近应用程序快捷栏上的电话图标。
2. 选择键盘并输入电话号码。
3. 选择信息娱乐界面上的“电话”图标开始拨号。

使用键盘搜索联系人

使用键盘搜索联系人：

1. 选择信息娱乐系统主屏幕上的电话图标。
2. 选择键盘并利用键盘上的数字键输入电话号码或联系人姓名，然后搜索。

   搜索结果出现在界面右侧。选择一个结果以拨打电话。

接听或拒接来电

当接收到来电时，信息娱乐系统将会静音，在车辆内将会听到铃声。

接听来电

有两种接听来电的方式：

- 按下方向盘控制装置上的 。
- 选择信息娱乐界面上的接听。

拒接来电

有两种拒接来电的方式：

- 按下方向盘控制装置上的 。
- 选择信息娱乐界面上的拒接。

呼叫等待

蓝牙手机上必须支持呼叫等待功能并且由无线服务运营商启用该功能，这样该功能才会工作。

接听来电

按下 可接听，然后选择信息娱乐界面上的“切换”。

拒接来电

按下 可拒接，然后选择信息娱乐界面上的“拒接”。

在两个通话之间切换（仅呼叫等待型通话）

如要在两个通话之间切换，选择信息娱乐系统主屏幕上的“电话”可显示“通话视图”。在“通话视图”中，选择已暂停通话的通话信息可切换通话。

结束通话

- 按下方向盘控制装置上的 。
- 在信息娱乐界面上选择一个通话旁边的可只结束该通话。

双音多频（DTMF）信号

车载蓝牙系统可在通话期间发送号码。在拨打由菜单驱动的电话系统时要使用到该功能。使用键盘可输入号码。

Apple CarPlay

可通过兼容的智能手机使用 Apple CarPlay（如配备）功能。如果手机已配对且投屏可用，则信息娱乐系统主屏幕上的 Apple CarPlay 图标将变亮。

使用 Apple CarPlay：

有线手机投屏

1. 将原厂提供的手机 USB 数据线插到 USB 数据接口，连接苹果 iPhone。要获得最佳性能，强烈建议使用设备原厂提供的 USB 数据线，在严重磨损后应更换该数据线以确保连接质量。售后市场或第三方数据线可能无法正常工作。
2. 首次连接手机以启用 Apple CarPlay 时，需分别在信息娱乐系统和手机上接受条款与条件。
3. 遵循手机上的说明。

连接后，信息娱乐系统主屏幕上的 Apple CarPlay 图标将点亮。Apple CarPlay 在 USB 连接时将自动启动。如果没有启动，选择信息娱乐系统主屏幕上的 Apple CarPlay 图标进行启动。

选择中控面板上的可返回信息娱乐系统主屏幕。

无线手机投屏

1. 首次连接时，请确保在手机设置中打开蓝牙和 WiFi。要通过蓝牙连接手机，请参阅*蓝牙（概览）* ➪ *131* *蓝牙（配对并使用电话）* ➪ *132*。
2. 首次连接手机以启用 Apple CarPlay 时，在信息娱乐系统上同意条款与条件。
3. 遵循手机上的说明。

连接后，信息娱乐系统主屏幕上的 Apple CarPlay 图标将点亮。Apple CarPlay 在无线连接时自动启动。如果没有启动，选择信息娱乐主页上的 Apple CarPlay 图标进行启动。

要断开该配对设备的手机无线投屏，请执行以下操作：

1. 从信息娱乐系统主屏幕选择“设置”。
2. 选择“连接”。
3. 选择“电话”。
4. 选择电话卡上的“蓝牙”图标或“选项”。

5. 从列表中选择“连接类型”，然后选择“蓝牙呼叫”和“媒体”。

选择中控面板上的⌂可返回信息娱乐系统主屏幕。

各个功能可能出现变更。更多有关如何在车辆中设置 Apple CarPlay 的信息，请咨询道朗格认证售后服务网点。

Apple CarPlay 由苹果提供，受苹果条款与隐私政策约束。按流量套餐收费标准计费。有关 Apple CarPlay 支持信息以及您的手机是否兼容，请访问 www.apple.com/ios/carplay/。苹果公司可能会随时更改或终止可用性。Apple CarPlay 是苹果公司的商标。

选择中控面板上的⌂可退出 Apple CarPlay。要返回 Apple CarPlay，按住中控面板上的⌂。

如果适用，可以停用信息娱乐系统中的 Apple CarPlay。要执行此操作，选择“主页 > 设置 > 连接”。向下滚动列表以找到 Apple CarPlay。使用“打开/关闭”切换可为整个系统打开或关闭 Apple CarPlay。

设置

访问“设置”菜单：

1. 点击信息娱乐系统主屏幕上的设置。
2. 点击所需功能设置。
3. 点击信息娱乐界面上的选项可更改设置。
4. 点击 < 可返回。

“设置”菜单可能包含如下内容：

连接

菜单可能包含如下内容：

电话

允许连接另一个手机或移动设备媒体源、断开手机或媒体设备或者删除手机或媒体设备。

Wi-Fi 网络

显示已连接和可用的 Wi-Fi 网络。

Wi-Fi 热点

允许调整不同的 Wi-Fi 功能。

车辆

菜单可能包含如下内容：

后座遗忘提醒

在车辆启动前或运行期间打开后车门时，允许发出提示音并显示消息。

空调和空气质量

允许调整不同的空调设置。

碰撞/检测系统

允许调整不同的驾驶辅助系统设置。

舒适与便利

允许调整不同的舒适与便利设置。

照明

允许调整不同的照明设置。

电动车门锁

允许调整不同的车门锁设置。

遥控锁止、解锁、启动

允许调整不同的遥控锁止设置。

座椅位置

允许调整不同的座椅位置设置。

悬架
允许调整不同的悬架设置。

日期/时间
允许设置时钟。

通知
显示已安装应用程序和所用权限的列表。

显示
允许调整信息娱乐界面。

声音
允许调整信息娱乐系统声音。

隐私
菜单可能包含如下内容：

位置
点击该选项可查看位置服务屏幕。

应用权限
点击该选项可查看权限管理器屏幕。

助手和语音
此菜单显示助手和语音设置。

存储
此菜单显示信息娱乐系统上的存储信息。

防盗
此菜单允许调整信息娱乐安全设置。

应用程序
此菜单允许调整信息娱乐应用设置。

系统
菜单可能包含如下内容：

语言
此选项可设置信息娱乐界面所用的显示语言。

单位
点击该选项可更改单位设置。

重置选项
点击该选项可将设置重置。

关于
点击该选项可查看信息娱乐系统的软件信息。

更新
此菜单允许调整车辆更新设置。

商标和许可协议

“Made for iPhone（专为 iPhone 打造）”意味着电子配件专为连接 iPhone 而设计，并经开发者认证符合苹果（Apple）性能标准。Apple 公司对该设备的操作及其是否符合安全和法规标准不负任何责任。请注意，将该配件与 iPhone 配合使用可能会影响无线性能。iPhone 是苹果公司在美国和其他国家注册的商标。

TouchSense 技术与 TouchSense 系统 1000 系列由 Immersion 公司授权使用。受到一项或多项美国专利权保护的 TouchSense 系统 1000 可在以下网站查询 www.immersion.com/patent-marking.html，其他专利处于申请中。

Bose

Bose AudioPilot 和 Bose Centerpoint surround 环绕音响是 Bose 公司在美国和其他国家的注册商标。

蓝牙

Bluetooth（蓝牙）文字商标和专用标记为 Bluetooth SIG, Inc. 公司所拥有，通用汽车对任何此种标识的使用均取得使用许可。其他商标与商品名称为其各自拥有者的财产。

Java

Java 是甲骨文和/或其附属公司的注册商标。

MPEG4-AVC (H.264)

本产品经 AVC 专利组合许可证授权，允许消费者用于如下个人及非商业性用途：(i) 根据 AVC 标准编码视频（以下简称“AVC 视频”），和/或 (ii) 解码特定 AVC 视频，此类视频限于以前曾由从事个人及非商业活动的消费者编码的 AVC 视频，和/或从获准提供 AVC 视频的视频供应商处获得的 AVC 视频。对于任何其他用途，不授予或默许任何许可。额外信息可从 MPEG LA, L.L.C.公司获取。请访问网站 HTTPS://WWW.MPEGLA.COM 查询。

VC-1

本产品经 VC-1 专利组合许可证授权，允许消费者用于如下个人及非商业性用途：(i) 根据 VC-1 标准编码视频（以下简称“VC-1 视频”），和/或 (ii) 解码特定 VC-1 视频，此类视频限于以前曾由从事个人及非商业活动的消费者编码的 VC-1 视频，和/或从获准提供 VC-1 视频的视频供应商处获得的 VC-1 视频。对于任何其他用途，不授予或默许任何许可。额外信息可从 MPEG LA, L.L.C.公司获取。请访问网站 HTTPS://WWW.MPEGLA.COM 查询。

MPEG4-Visual

除非由参与个人及非商业活动的消费者使用，否则禁止通过任何符合 MPEG-4 VISUAL 标准的方式使用本产品。

MP3

MPEG Layer-3 音频编码技术经 Fraunhofer IIS 和 Thomson 授权。

WMV/WMA

本产品包括微软公司拥有的技术并获得 Microsoft Licensing, GP（微软授权集团）的授权。禁止未经微软公司和/或 Microsoft Licensing, GP（微软授权集团，如适用）授权在本产品之外使用或分发此类技术。

空调

空调系统
双区自动恒温控制系统 140
后部恒温控制系统 142

通风口
通风口 143

维护
乘客车厢空调滤芯 144
维修 145

空调系统

双区自动恒温控制系统

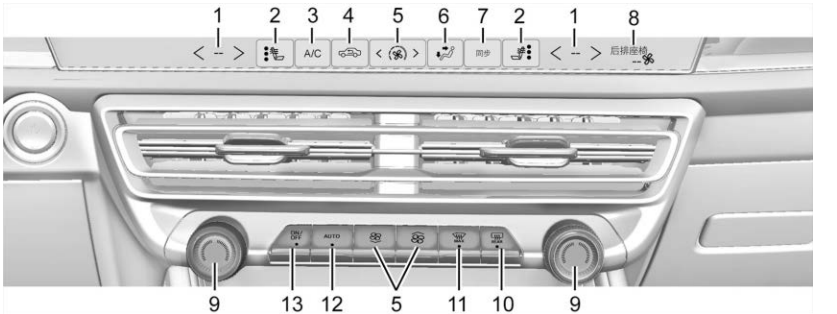

1. 驾驶员/乘客温度设置
2. 驾驶员与乘客座椅加热和通风功能（如配备）启动按钮
3. A/C（空调）
4. 再循环
5. 风扇控制
6. 送风模式控制器
7. SYNC（温度同步）
8. 后区空调显示屏
9. 驾驶员和乘客温度控制器
10. 后车窗除雾器
11. 最大除霜
12. AUTO（自动运行）
13. 打开/关闭

风扇、送风模式、空调、驾驶员和乘客温度设置还可以通过触按信息娱乐系统主屏幕上的“CLIMATE（空调）”进行控制。此时可以在显示的前区空调页面上进行选择。还可通过此屏幕访问 SYNC（同步温度）。

自动运行

该系统自动控制风扇转速、送风和再循环，以便将车辆加热或冷却至所需温度。

AUTO 有下划线时，表示系统正在全自动运行。如果手动调整送风模式或风扇设置，则自动指示灯熄灭，且显示屏显示选择的设置。可为空调系统设置单独关闭自动运行。

自动运行：

1. 按下 AUTO。
2. 设置温度。等待系统稳定下来。之后，根据需要调整温度，达到最舒适的水平。

为了提高效率并更快地加热或冷却车辆，自动选择再循环。再循环指示灯不会亮起。按下可选择再循环。再次按下可选择车外空气。

打开/关闭 ：按下可打开或关闭风扇。选择“关闭”时，系统停止空气流入车厢如果选择“打开”或者按下任何其他按钮，空调系统将打开，并按当前设置运行。

温度控制 ：对于驾驶员和乘客的温度可以单独调节。顺时针或逆时针转动旋钮，来升高或降低温度。按下空调显示屏上的“SYNC（同步）”，可将乘客温度重置为驾驶员温度。

手动操作

/ ：向下按降低风扇转速，向上按增加风扇转速。向下或向上按住风扇控制器可更快调节转速。风扇转速设置显示。任何风扇转速调节均会取消自动风扇控制，风扇可手动控制。按下 AUTO 返回自动运行。

要关闭风扇和空调系统，按下中控台空调界面上的 OFF。除了除霜，所有送风模式下均阻止气流进入。

最大自动风扇转速可设为“低”、“中”或“高”。要调节自动风扇转速，选择“设置 > 车辆 > 空调和空气质量 > 自动风扇转速”。

送风模式控制 ：显示空调信息时，在空调界面上按下希望的送风模式，改变气流方向。所选择的送风模式按钮亮起。按下任一个送风按钮可取消自动送风控制，可手动控制气流方向。按下 AUTO 返回自动运行。

要改变当前模式，可选择下列一个或多个方法：

：气流吹向挡风玻璃、外侧空调出风口和侧窗出风口。

：气流吹向仪表板出风口。

：气流吹向地板出风口。

MAX ：更快清除挡风玻璃上的雾或霜。气流吹向挡风玻璃。按下 MAX 可打开或关闭。改变送风模式也会关闭除霜。

A/C ：触按 A/C 可打开或关闭自动空调。如果风扇关闭，则空调将不会运行。

按下 AUTO 返回自动运行，空调将按需运转。

：按下它，在车内空气再循环和吸入车外空气之间交替变化。再循环模式激活时，按钮上的指示灯亮起。这有助于快速冷却车内空气，减少进入车内的车外空气和异味。

按下此按钮可取消自动再循环。按下 AUTO 返回自动运行。再循环功能可按需自动运行。

除霜时，手动再循环模式不可用。

空调系统通过传感器自动检测车内湿度是否过高。检测到湿度过高时，空调系统可改为车外空气供给，打开加热器和空调，提高风扇转速和温度，

使更多空气吹向挡风玻璃。空调系统未检测到车窗可能有雾时，其返回正常操作。要关闭或打开自动除雾，选择“设置 > 车辆 > 空调和空气质量 > 自动除雾 > 选择开启或关闭”。如果关闭自动除雾，或者雾气清除不够快，选择 MAX 更快清除挡风玻璃雾气。

后车窗除雾器

注意事项
请勿试图使用刀片或其它锋利的工具，从前部挡风玻璃内部和后车窗清除结霜或其它物质。这可能损坏后车窗除雾器格栅，并影响收音机接收电台的性能。此类损坏不在车辆质保范围内。

REAR ：按下开启或关闭后车窗除雾器。按钮上的指示灯亮起表示后车窗除雾器已打开。

后车窗除雾器仅在车辆启动时工作。

后车窗除雾器可设为自动运行。选择自动后窗除雾时，寒冷天气下首次启动车辆时，后车窗除雾器自动打开，并在车辆预热后关闭。要关闭或打开自动后窗除雾，选择“设置 > 车辆 > 空调和空气质量 > 自动后窗除雾 > 选择开启或关闭”。

在后车窗除雾器按钮开启时，加热式车外后视镜开启，并帮助从后视镜表面清除雾气或结霜。

传感器

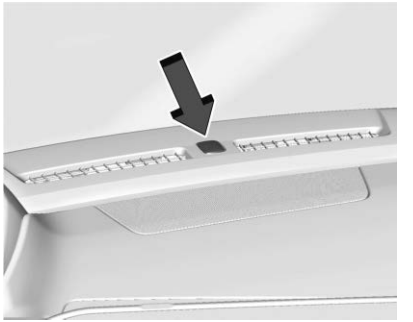

挡风玻璃附近仪表板顶部的日光传感器监测太阳热量。

空调系统使用传感器信息，调节温度、风扇转速、再循环和送风模式，以达到最佳舒适性。

如果该传感器被遮盖，则自动空调系统可能无法正常工作。

后吹功能

如果配备该功能，在某些情况下，在车辆熄火并锁止后，风扇可能会保持开启状态或者可能会多次开启和关闭。这属于正常现象。

后部恒温控制系统

后排独立空调系统位于中央控制台储物区后部。后排独立空调设置可以使用此系统进行调节。

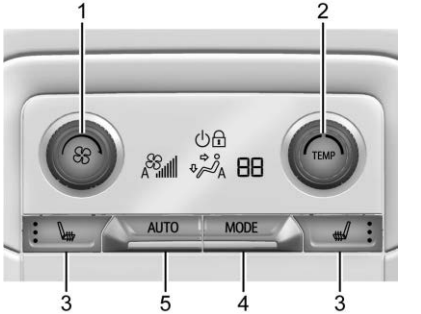

后排独立空调（图示为基本车型）

1. 风扇控制
2. TEMP（温度控制）
3. 后排座椅加热（如配备）

4. MODE（送风模式控制）

5. AUTO（自动运行）

还可在前区空调显示屏上调节后排独立空调。请参阅*双区自动恒温控制系统* ➪ *140*。

如果双区自动空调系统的后排独立空调锁止功能被锁定，则只能从前排座椅调节后排独立空调设置。

自动运行

AUTO ：按下 AUTO 自动控制后排座椅乘客的温度、送风和风扇转速。当自动运行激活时，显示屏上会指示 AUTO。

如果手动调节任何后排独立空调设置，则全自动运行会取消。按下 AUTO 返回全自动运行。

显示屏仅在系统处于后区独立模式时显示空调功能。

手动操作

：顺时针或逆时针转动可增加或降低风扇转速。逆时针旋到底以关闭风扇/电源。

TEMP ：顺时针或逆时针转动可升高或降低进入乘客区的气流温度。如果按下前区空调屏幕上的 SYNC 按钮，则后排独立空调温度将与驾驶员温度设置关联。

MODE ：按下以改变车内气流方向。重复按此按钮直到所需模式出现在显示屏上。多次按下，将在送风模式之间循环。

或 ：如果配备该功能，按下 或 可加热左外侧或右外侧座垫。请参阅*加热式后排座椅* ➪ *43*。

通风口

可调式通风口位于仪表板中间和两侧。

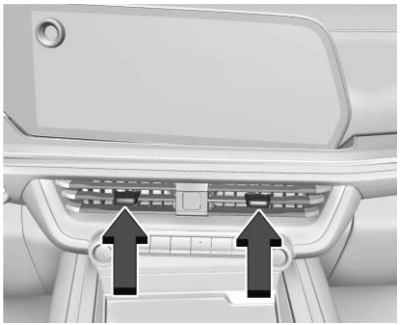

移动滑块旋钮，改变气流方向。向远离您的方向调整滑块旋钮，可关闭通风口。

后排空调出风口

本车辆在第二排和第三排座椅上方的车顶内衬中提供四个圆形或矩形通风口。

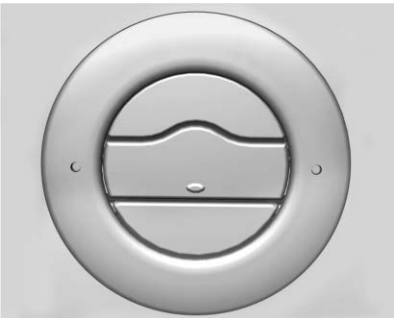

按下中央叶片后缘可打开圆形出口。使用中央叶片旋转出口并改变气流方向。按下中央叶片前缘可关闭气流。

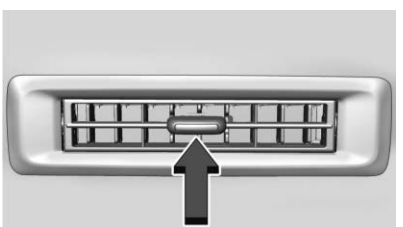

移动矩形通风口上的滑块旋钮并从左到右旋转出风筒可改变气流方向和关闭气流。

操作提示

- 清除挡风玻璃底部进风口的冰、雪或树叶，以避免阻碍气流进入车内。
- 清除前舱盖上的积雪，以提高能见度并帮助减少吸入车辆的水分。
- 寒冷天气下进入车内时，请在开车前按下风扇转速增加按钮并设置为最大转速。这样有助于清除进气管内的雪和湿气，并降低车窗内起雾的可能性。
- 确保无物体置于前排座椅下方气流通道，有助于实现车内空气更有效的循环。
- 采用非通用汽车公司认可的导流罩可能对系统性能有不利影响。在车外添加设备前，请咨询道朗格认证售后服务网点。

维护

乘客车厢空调滤芯

空调滤芯可减少吸入车辆内的空气中的灰尘、花粉和其他刺激物。

1. 完全打开下部手套箱门。

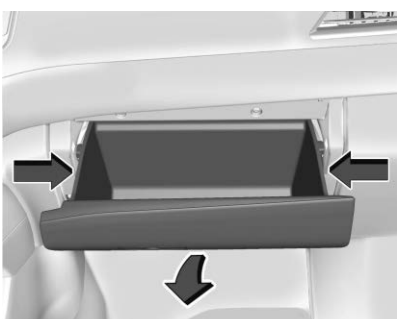

2. 向内按下手套箱箱体两侧以脱开止动装置，然后向下旋转以降低箱体。

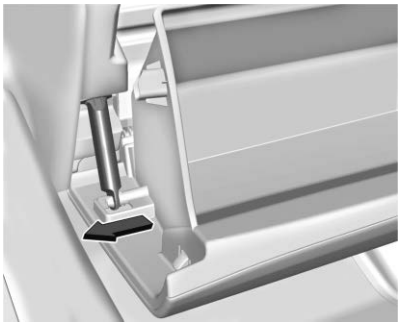

3. 向外推以松开阻尼器，从而完全拆下手套箱箱体。

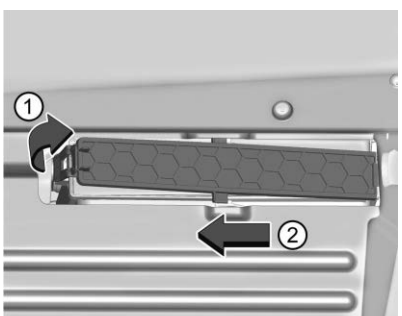

4. 拉动滤芯盖左侧的控制杆（1）并向左滑动（2），然后拆下盖板。拆下旧滤芯。
5. 安装新空调滤芯。
6. 重新安装滤芯盖板。
7. 按照相反的顺序重新安装手套箱。

如果需要额外的帮助，请与道朗格认证售后服务网点联系。

维修

所有车辆在前舱盖下都有一个标签，用于标识车辆中使用的冷媒。冷媒系统只能由经过培训和认证的技术员进行维保。切勿使用回收车辆上的部件维修或更换空调蒸发器。只能使用新的蒸发器更换，确保正确和安全操作。

维保时，应使用适当的容器回收冷媒。直接向大气中排放冷媒对环境有害，还可能造成隐患，比如吸入、燃烧、冻伤或其他健康问题。

空调系统需要定期维护。请参阅*维护计划* ➪ 317。

驾驶和操作

驾驶信息
经济驾驶 147
分心驾驶 147
防御性驾驶 148
车辆控制 148
制动 148
转向 148
野外救援 149
失控 149
越野驾驶 150
在湿滑道路上驾驶 153
坡道和山路驾驶 154
冬季驾驶 154
发生陷车时 155
车辆负载限制 156

启动和操作
新车磨合 157
点火开关位置 158
起动发动机 159
停车起步系统 160
维持附件电源 (RAP) 161
切换至驻车档 161
换档退出驻车档 162
在可燃物上驻车 162
动态燃油管理 163
增强驻车 163

发动机废气
发动机废气 163
驻车时运行车辆 163

自动变速箱
自动变速箱 164
手动模式 167

驾驶系统
四轮驱动 168

制动器
电子制动助力 171
防抱死制动系统 (ABS) 172
电子驻车制动器 172
制动辅助系统 173
坡道起步辅助 (HSA) 173

车身高度控制系统
牵引力控制系统/电子稳定性控制系统 174
下坡控制系统 (HDC) 176
驾驶模式控制 176
电磁行驶平顺性控制 177
锁止式后桥 177
空气悬架 178

定速巡航
自适应巡航控制 180
Super Cruise 189

高级驾驶辅助系统
高级驾驶辅助系统 205
驻车或倒车辅助系统 206
后视摄像头 (RVC) 206
环视系统 207
驻车辅助系统 212
自动泊车辅助 (APA) 213
倒车自动制动 (RAB) 215
后方行人警告 216
后两侧来车警告 (RCTA) 系统 . 217
行车辅助系统 218
前方碰撞警告 (FCA) 系统 218
自动紧急制动 (AEB) 220
前方行人制动 (FPB) 系统 223
侧面盲区警告系统 (SBZA) 225
车道变换警告 (LCA) 226
盲区转向辅助 (BZSA) 228
驾驶员注意力检测辅助系统 ... 229
车道保持辅助 (LKA) 230

燃油
推荐的燃油 231
禁止使用的燃油 232
燃油添加剂 232
加油 232
给便携式燃油容器加油 234

拖挂挂车
一般拖挂信息 234
驾驶特性和拖挂提示 234
拖挂挂车 238

拖挂设备 241
挂车摆动控制 (TSC) 247
改装和加装
添加电气设备 248

驾驶信息

经济驾驶

驾驶习惯会影响油耗。以下是有关如何获得最佳燃油经济性的一些驾驶提示：

- 在发动机启动后将空调设置到需要的温度，或在不需要时将它们关闭。
- 避免快速起步，应平稳加速。
- 逐渐制动，避免紧急制动。
- 避免发动机长期处于怠速状态。
- 如果路面和天气条件合适，使用巡航功能。
- 始终遵守发布的速度限制，必要时减速行驶。
- 确保轮胎正确充气。
- 将多次出行合并成一次出行。
- 以相同 TPC 规格号的轮胎更换旧轮胎，相关规格号模压在轮胎侧壁的尺寸附近。
- 按照建议的定期维护计划进行维保。

分心驾驶

分心的形式多种多样，并且可能分散您对驾驶任务的注意力。运用良好的判断力，不要将您的注意力从道路转移到其他事物上。许多当地政府已经制定了有关驾驶员分心驾驶的法规。应熟悉您当地的法规。

为避免分心驾驶，您的眼睛要盯着路面，双手要握紧方向盘，注意力要集中在驾驶上。

- 在路况复杂的驾驶情况下，不要使用电话。用免提方式拨打或接听必要的电话。
- 注视道路。不要阅读、记录或查看电话或其他电子设备上的信息。
- 指派前排乘客处理可能使您分心的事件。
- 驾驶前，应熟悉车辆功能，如设定喜欢的电台、调节空调和座椅设置。驾驶前，将所有行程信息编入任一导航设备。
- 等到驻车后，再找回掉落到地板上的物品。
- 停车或驻车以照料儿童。

- 将宠物放在适当的承载或约束装置内。
- 驾驶时，应避免紧张谈话，不管是与乘客还是通过电话交谈。

⚠ 警告

如果您将视线离开路面过长时间或过于频繁，这样可能会导致碰撞，从而造成伤害或死亡。集中精力于驾驶。

有关使用信息娱乐系统及导航系统（如配备）的更多信息（包括配对和使用手机），请参阅“信息娱乐系统”部分。

防御性驾驶

防御性驾驶意味着“始终预见有意外情况”。防御性驾驶的第一步是系上安全带。请参阅*安全带* ⇨ *48*。

- 假设其他道路使用者（行人、骑自行车者以及其他驾驶员）会有疏忽和犯错。预测他们可能会做什么并做好准备。
- 与前方的驾驶员之间保持足够的随行距离。
- 将注意力集中在驾驶上。

车辆控制

制动、转向和加速是安全驾控车辆的重要方面。

制动

制动操作始终涉及感知时间和反应时间。决定踩下制动踏板的时间就是感知时间。实际进行该操作的时间就是反应时间。

驾驶员平均反应时间约为 3/4 秒。在这段时间内，以 100 公里/小时（60 英里/小时）速度行驶的车辆将前进 20 米（66 英尺），这在紧急情况下是很长的距离。

始终要谨记的有用制动提示包括：

- 与前方的车辆保持足够的距离。
- 避免不必要的急刹车。
- 始终注意路面交通情况。

如果发动机在车辆行驶过程中停止，正常制动，但不要反复踩制动踏板。否则会导致制动踏板更难以踩下。如果发动机停止运转，仍可提供部分动力制动辅助，但它只在制动时使用。

一旦动力制动辅助系统用尽，停车时间将变得更长，制动踏板将更难以踩下。

转向

注意事项

为避免损坏转向系统，请不要以高于 3 公里/小时（1 英里/小时）的速度越过路缘、停车护栏或类似障碍物。 驶过如车道分隔带和减速带等其他防护设施时应谨慎。因误用车辆而导致的损坏不在车辆质保范围内。

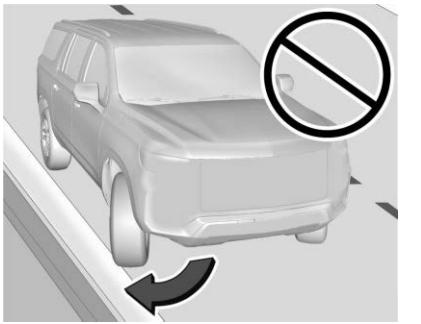

电子动力转向

车辆配备电子动力转向系统，可在执行车辆转向时变得轻松省力。该系统没有动力转向液。不需要定期维护。

如果车辆发生系统故障，无法执行动力转向，可能需要施加更大的转向力。如果最大限度转动方向盘并用力长时间将方向盘保持在该处，动力转向提供的助力也可能会降低。

如果有任何问题，请咨询道朗格认证售后服务网点。

转弯提示

- 以合理的速度转弯。
- 进入弯道前减速。
- 在弯道中保持合理恒定的速度。
- 等待车辆完全驶出弯道后再轻轻加速进入直道。

紧急情况下转向

- 在某些情况下，如果出现问题，转向比制动更有效。
- 握住方向盘两侧，您可以转向 180 度，而不必移换手。
- 防抱死制动系统 (ABS) 允许在制动时转向。

野外救援

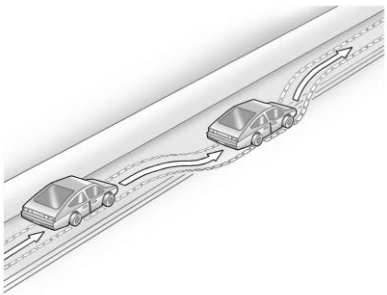

当右侧车轮离开道路边界进入路肩时。请遵守以下提示操作：

1. 松开油门，如果路上没有障碍物，将车辆转向，以便它能驶上路面边沿。
2. 将方向盘旋转 1/8 圈，直至右前胎接触路面边沿。
3. 转动方向盘使车辆沿道路直线行驶。

失控

打滑

有三种类型打滑，对应车辆的三个控制系统：

- 制动打滑——车轮不滚动。
- 转向或转弯打滑——速度太快或转弯角度导致轮胎打滑并失去回转力。
- 加速打滑——油门加得太大，导致驱动轮自转。

懂得预防危险的驾驶员会谨慎采用与道路条件相符的合理措施避免大部分打滑情况，而不会无视驾驶条件强行驾驶。但始终可能存在打滑。

如果车辆开始打滑，请按以下建议操作：

- 将脚抬离油门踏板，并使车辆转向所需的方向。车辆可能能够纠正过来。准备好应对第二次打滑。
- 减速并根据天气状况调整驾驶。如果牵引力因水、雪、冰、沙砾或路上的其他物体减少，停车距离可能会变长，车辆控制会受影

响。学会识别警惕信号——如路上的水、冰或积雪足以形成光滑表面——如有任何问题，减速。

- 尽量避免突然转向、加速或制动，包括通过降挡减速。任何突然的转变都会导致轮胎打滑。

请记住：防抱死制动器仅能帮助避免制动打滑。

越野驾驶

四轮驱动的车辆可用于越野驾驶。未配备四轮驱动的车辆和未配备全地形 (AT) 轮胎或两用 (OOR) 轮胎的车辆不得在平坦坚固地面之外进行越野行驶。关于原装轮胎的联系信息，请参阅保修手册。

越野驾驶的最佳方式之一是合理控制车速。

⚠ 警告

越野时的弹跳和方向突变很容易使您失位。这会造成车辆失控和碰撞。因此，您和乘客务必佩戴安全带。

驾车越野之前

- 完成所有必需的维护与维保工作。
- 给车辆加注燃油、注满油液并检查所有轮胎（包括备胎 – 如配备）的压力信息。
- 阅读本说明书中有关四轮驱动车辆的所有信息。
- 了解适用于越野驾驶的地方性法规。

装载车辆 – 准备越野驾驶

⚠ 警告

- 驾车通过颠簸的地形时，载物地板上没有固定的行李会散开。您或乘客的身体会被四散的物体击伤。正确固定行李。
- 在行李区放行李时，尽可能向前放、向低放。最重的物品应放在载货地板上，位于后桥前部。

(续)

警告（续）

- 车顶上的重物会提高车辆重心，容易翻车。翻车可能使您严重受伤或受到致命伤害。因此，重物应放在行李区，而非车顶上。

有关装载车辆的更多信息，请参阅*车辆负载限制* ➪ *156*和*轮胎* ➪ *281*。

环境问题

- 务必利用已有的崎岖小道、道路和为公共越野娱乐活动设立的区域；遵守公告牌上公布的所有规则。
- 请勿损坏灌木、花草、树木或草地，请勿打扰野生动物。
- 请勿在可燃物上驻车。请参阅*在可燃物上驻车* ➪ *162*。

坡道行车

在坡道上安全行车需要对车辆可能以及不可能发生的状况有一个良好的判断和了解。

⚠ 警告

很多山丘对于任何车辆而言都过于陡峭。上坡行驶可能导致车辆熄火。下坡行驶可能导致失控。横穿坡道行驶可能导致翻车。可能会发生伤亡事故。请勿在陡坡上行驶。

在坡道行车之前，要评估陡度、牵引力和障碍物。如果无法看清前方地形，请在继续驾驶之前下车并步行查看。

坡道行车时：

- 使用低速挡，双手紧握方向盘。
- 保持低速。
- 在可能的情况下，直行上坡或下坡。
- 当接近坡顶时要减慢速度。

⚠ 警告

高速通过山顶可能导致碰撞。前方可能有陡坎、堤防、悬崖乃至另一辆车。可能会发生严重伤亡事故。接近山顶时，必须减速并保持警惕。

- 即使在白天，也要使用大灯，以使车辆更加醒目。
- 切勿在变速箱或分动箱挂 N（空）挡的情况下向前或向后下坡。制动器可能过热，车辆可能失控。

⚠ 警告

如果车辆配备双速自动分动箱或电子分动箱，则将分动箱换入 N（空）档可能导致车辆即使在变速箱处于 P（驻车）档的情况下也发生溜车。这是因为分动箱上的 N（空）档位置超控变速箱。您或他人可能会受到伤害。如果离开车辆，请设置驻车制动并将变速箱换入 P（驻车）档。将分动箱换入除 N（空）档之外的任何位置。

- 当下坡行驶时，保持车辆直线下坡。使用低速挡，因为发动机将会协助制动，以减慢车速并有助于控制车辆。

⚠ 警告

下山时猛踩制动器，会导致制动器过热和失效。这可能导致车辆失控，并可能因此导致您或他人受伤或死亡。下山时轻踩制动器，用低速档控制车速。

- 避免转向使车辆横穿斜坡。穿过斜坡时，下侧的车轮承重增大，也会增加侧滑或翻车的可能性。
- 松散的砾石、泥泞的地点或湿润的杂草，都会导致轮胎侧滑和下滑。如果车辆发生侧滑，可能会撞到沿途物体并有可能翻车。
- 隐藏的障碍物会增加斜坡陡度。当上坡车轮遇到岩石或下坡车轮落入沟壑或洼地时，车辆倾斜角度将增大。
- 如果必须穿过斜坡，且车辆开始滑动，则转向下坡。这样可以使车辆回到直线行驶并防止侧滑。

如果车辆在坡道上熄火：

1. 施加制动停止车辆，然后施加驻车制动。
2. 换至 P（驻车）挡，然后重新启动发动机。
   - 如果车辆熄火时正上坡行驶时，则换至 R（倒）挡，松开驻车制动并直线倒车下坡。
   - 切勿尝试使车辆掉头。如果坡度过陡导致车辆熄火，则该坡度足以导致发生翻车。
   - 如果您无法上坡，则直线倒车下坡。
   - 切勿在只使用制动器的情况下以 N（空）挡直线倒车下坡。车辆可能会快速向后溜车，您可能会失去对车辆的控制。
   - 如果当车辆熄火时正下坡行驶，则换至低速挡，松开驻车制动器，并直线下坡。
3. 如果车辆在熄火后无法重新启动，则施加驻车制动，换入 P（驻车）挡并熄火。

   3.1 离开车辆并寻求帮助。

   3.2 避开车辆可能溜坡的道路。

⚠ 警告

当车停在斜坡上从下坡侧走出车辆是危险的。如果翻车，则您可能会遭到碾压或受到致命伤害。务必从上坡侧下车并远离车辆可能翻车的方向。

驶过泥沙和冰雪路面

在泥沙中行驶时用低速挡，泥沙越深，用的挡位就要越低。保持车辆移动，以免陷车。

当在沙地行驶时牵引力会发生改变。在松散的沙地上（如海滩或沙丘），轮胎容易陷入沙地。从而影响转向系统、加速系统和制动系统。减速驾驶，并避免急转弯或过猛操作。

在硬实的冰雪上行车时牵引力降低，车辆容易失控。当在硬实的冰雪路面上行驶时，要降低车速。

⚠ 警告

在冻结的湖面、池塘或河流上行驶，十分危险。冰面情况变化较大，车辆可能落入冰窟，您和乘客可能溺水。因此，必须在安全的表面上行驶。

在水中行驶

⚠ 警告

驾车穿过湍流极其危险。深水可以将车辆冲向下游，导致您和乘客溺水身亡。即使只是浅水，仍可能冲掉轮胎下方的路面。牵引力可能失去，可能发生翻车。禁止驾车穿过湍流。

告诫

如果积水足以淹没轮毂、车轴或排气管，则请勿驾车通过积水。深水可能损坏车桥和其他车辆部件。

如果积水不太深，则缓慢穿过。在更快车速下，发动机可能进水并导致熄火。如果排气管浸在水中，可能使车辆熄火。驾车从水中穿过时，请勿关闭点火开关。如果排气管浸在水中，发动机将无法启动。在从水中穿过时，制动器会被弄湿，因此制动距离可能会变长。请参阅本章节下文的“在湿滑道路上驾驶”。

越野驾驶后

清除车身底部、底盘或发动机舱盖下积聚的所有树枝或残留物。因为它们将增加着火的危险。

在泥坑或沙地中行车后，请清洁并检查制动器衬片。这些物质可能导致磨损和制动不平衡。检查车身结构、动力传动系统、转向系统、悬架、车轮、轮胎和排气系统是否损坏，检查燃油管路和冷却系统是否有任何泄漏。

需要更频繁的维保。请参阅*维护计划* ⇨ *317*。

在湿滑道路上驾驶

雨水和湿滑道路会降低牵引力，影响您制动和加速的能力。在这些驾驶条件下，应始终减速行驶，避免驶过大水坑和深积水或流水。

⚠ 警告

湿制动器可能会导致失事。在需要快速停车的情况下，它们可能无法正常起作用，并可能导致车辆跑偏。您可能会失去对车辆的控制。

当驶过大水坑或洗完车后，轻轻踩踏制动踏板，直至制动器恢复正常功能。

流水或湍流会产生强大的作用力。驶过流水会导致车辆被冲走。如果发生这种情况，您和车内的其他乘客可能会溺水。不要忽视警方的警告，应格外小心避免驶过流水。

湿路滑行

湿路滑行非常危险。水会积聚在轮胎下，轮胎实际上在水面上行驶。如果路面足够湿而且您的车速很快，就会发生这种情况。如果车辆湿路滑行，它实际上很少或几乎不会接触路面。

当前并没有关于湿路滑行的严格规则。最好的建议是当路面较湿时减速行驶。

其他雨天提示

除减速外，其他潮湿天气的驾驶提示包括：

- 保持更长的跟车距离。
- 谨慎超车。
- 让挡风玻璃雨刮设备保持良好的工作状态。
- 确保挡风玻璃清洗液罐始终充满清洗液。
- 确保轮胎处于良好工作状态，具有正确的轮胎花纹深度。请参阅*轮胎* ⇨ *281*。
- 关闭定速巡航。

坡道和山路驾驶

在陡峭的山坡或沿山行驶与在平路或低缓起伏的地形上行驶完全不同。提示包括：

- 确保汽车处于良好的工作状态。
- 检查所有液位以及制动器、轮胎和冷却系统。
- 驶下陡峭或较长的山坡时请选择低挡位行驶。

⚠ 警告

在长距离下坡路段使用制动器来降低车速会造成制动器过热，降低制动器性能，并可能导致制动器失灵。将变速箱换到一个较低的档位，以让发动机在陡峭的下坡路段协助制动器。

⚠ 警告

挂 N 档（空档）或关闭点火，滑行下坡非常危险。这会导致制动器过热和转向辅助系统失灵。务必使发动机保持运转且车辆保持挂档。

- 请以使车辆保持在本车道的速度行驶。请勿大幅摆动或越过中心线。
- 在山顶上要保持警惕；您的车道内可能会发生一些事情（例如车辆熄火、碰撞）。
- 注意专用路标（例如岩石掉落区域、弯曲道路、长坡道、超车区或禁止超车区）并采取适当的措施。

冬季驾驶

在冰雪路面上驾驶

告诫

为了避免损坏车轮和制动部件，驾驶前务必清除车轮内侧和车辆下方的冰雪。

轮胎和路面之间的雪冰会减弱牵引力或抓地力，因此请谨慎驾驶。当开始下冻雨时，会在约 0° C (32° F) 的温度下结成湿冰。避免在湿冰上或下冻雨时行车，直至道路已经处理。

湿滑路况行车：

- 平缓加速。加速过急可能导致车轮空转，使轮胎接触表面变滑。
- 开启牵引力控制功能。请参阅*牵引力控制系统/电子稳定性控制系统* ⇨ 174。
- 防抱死制动系统 (ABS) 可以提高紧急制动时的车辆稳定性，但是应比在干燥路面时提早施加制动。请参阅*防抱死制动系统 (ABS)* ⇨ 172。
- 留出更大的跟车距离，并注意路面上的湿滑地点。在遮荫区，本已清理干净的路面可能会存在冰块。当周围路面清理干净时，弯道或天桥下的路面可能仍会存在冰块。避免在冰上行驶时突然转向和制动。
- 关闭定速巡航。

寒冷天气模式

在非常低的温度下，驾驶员信息中心 (DIC) 可能会显示寒冷天气消息。发动机转速、变速箱换挡模式和座舱风扇转速可能改变工作状态，使车辆更快预热。可在寒冷天气模式下手动操控座舱风扇转速。

暴风雪环境

将车辆停在安全的地方并发出求救信号。留在车内，除非附近有援助。如要求救和确保车内所有人的安全：

- 打开危险警告闪光灯。
- 在车外后视镜上系上红布。

⚠ 警告

雪会在车下截住发动机废气。这可能会导致废气进入车内。发动机废气中含有无色无味的一氧化碳（CO）。它会导致人失去知觉，甚至死亡。

如果车辆陷入雪中：

- 清除车辆底部的积雪，尤其是阻塞排气管的积雪。
- 将车辆背风侧的车窗打开约 5 厘米（2 英寸），以使新鲜空气进入。
- 完全打开仪表板上或其下的出气口。

（续）

警告（续）

- 调节温度控制系统使车内空气循环，并将风扇转速设定到最高设置。请参阅“恒温控制系统”。

有关一氧化碳的更多信息，请参阅*发动机废气* ⇨ *163*。

为了节约燃油，请短时间运行发动机以预热车辆，然后关闭发动机并部分关闭车窗。活动对保暖也有帮助。

如果需要等待一段时间救援人员才能到达，则在发动机运行时，可轻轻踩下油门踏板，以便使发动机比怠速更快地运转。这样能对蓄电池充电，从而能够重新启动车辆和通过大灯发出求救信号。尽量少这样做，以节省燃油。

发生陷车时

⚠ 警告

如果车辆轮胎以高速旋转，它们可能会爆炸并导致您或其他人受伤。车辆可能会过热，导致发动机机舱起火或其它损坏。尽量少旋转车轮并且避免以高于 56 公里/小时（35 英里/小时）的速度进行。

当陷入沙子、烂泥、冰地或雪地里时，缓慢和小心地旋转车轮以让车辆脱离困境。请参阅本章节下文的“摇动车辆让其脱离困境”。

牵引力控制系统（TCS）通常有助于让被陷车辆脱离困境。请参阅*牵引力控制系统/电子稳定性控制系统* ⇨ *174*。如果牵引力控制系统无法让车辆脱离困境，请参阅下文的“摇动车辆让其脱离困境”。

有关在车辆上使用轮胎防滑链的信息，请参阅*轮胎牵引装置* ⇨ *292*。

摇动车辆让其脱离困境

告诫

请勿将方向盘完全旋转超过 15 秒和/或以高转速旋转。否则，动力转向系统可能会损坏，并且动力转向辅助系统可能会失效。

左右转动方向盘以清除前轮周围的障碍物。对于四轮驱动车辆，换入四驱高速挡。关闭 TCS。在 R（倒）挡和前进挡之间来回切换，使车轮尽可能缓慢空转。为避免变速箱过度磨损，在车轮完全制动后再换挡。向前和向后缓慢地旋转车轮以引起晃动，从而使车辆脱离困境。如果尝试数次后仍不能使车辆脱困，您可能需要拖车。请参阅*运输故障车辆* ⇨ *307*。可以使用牵引钩（如配备）。

牵引钩

⚠ 警告

切勿从侧面拉动牵引孔。牵引孔可能损坏，从而可能伤及您和他人。当使用牵引孔时，务必从前部拉车辆。

告诫

切勿使用牵引孔牵引车辆。车辆可能会损坏，并且此类维修不在车辆质保范围之内。

如果车辆前部配备牵引钩，当车辆在越野行驶中发生陷车，需要将其拖到某处以便继续行驶时，请使用牵引钩。

车辆负载限制

了解车辆的载荷重量非常重要。此重量被称为车辆载重量，包括所有乘员、货物和所有非出厂时安装的选装件的重量。车辆上的两个标签可能显示了车辆能正常承受的重量，即车胎和负载资料标签以及认证标签。

车胎和负载资料标签

标签示例

⚠ 警告

装载的载荷重量不得超过车辆额定总重量(GVWR)，也不得超过前后车轴的车轴额定总重量(GAWR)。否则可能会造成系统损坏和改变车辆的操作方式。这可能会使车辆失控和造成撞车事故。超载还会降低制动性能、损坏轮胎并缩短车辆寿命。

车辆特定的车胎和负载资料标签粘贴在车辆的中央立柱（B 柱）上。车胎和负载资料标签显示原装轮胎的轮胎规格和推荐的冷胎充气压力。有关轮胎和充气的更多信息，请参阅*轮胎* ⇨ *281*和*轮胎压力* ⇨ *283*。

认证标签

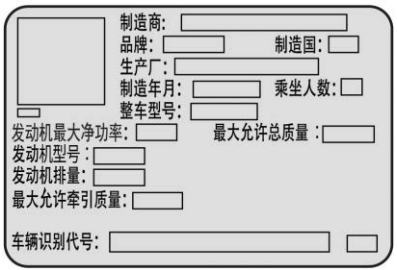

标签示例

车辆特定的认证标签粘贴在车辆的中央立柱（B 柱）上。标签可能会显示车辆的总重量，称为“车辆额定总重量 (GVWR)”。

⚠ 警告

在突然停车、转弯或撞车时，汽车内的东西可能会击中和使人受到伤害。

(续)

警告（续）

- 将这些东西放在车辆的货物区内。尽可能将它们放在货物区靠前的位置。尽量使重量平均分布。
- 切勿在车辆内堆叠如行李等重物，以免让其高于座椅的顶部。
- 不得让未扣安全带的儿童留在车内。
- 固定住汽车内的松散物品。
- 不得将座椅折下，除非有此需要。

启动和操作

新车磨合

告诫

车辆无需执行复杂的磨合。但从长远来看，如果遵循以下准则，车辆将会发挥更出色的性能：

(续)

告诫（续）

- 切勿在前 800 公里（500 英里）内以任何固定的高速或低速行驶。切勿在踩死油门的情况下启动发动机。避免以降挡方式制动或减速。
- 避免在前 300 公里（200 英里）左右紧急停车。因为在这期间内，新的制动衬片还未磨合好。使用新衬片紧急停车可能会造成衬片过早磨损，需要提前更换。每次使用新的制动衬片时都遵守此磨合规则。

在磨合后，发动机转速和负荷可以逐渐增加。

在新车上，各种机械和电气系统在前 6,400 公里（4,000 英里）的常规行驶中会经历一个“磨合”期。随着车辆的行驶，机械系统会进行调整，从而提供理想的燃油经济性和变速箱换挡性能。

电气系统将在磨合期进行调适和校准。在该过程中，一次性发出咔哒声和类似的车辆噪声属于正常现象。

正常行驶可为车辆蓄电池充电，使车辆达到理想运行状态，包括燃油经济性。

点火开关位置

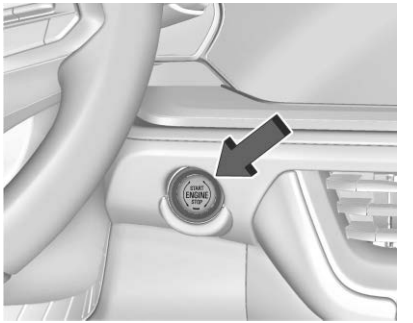

配备无钥匙进入系统的车辆具有按钮式启动功能。

遥控钥匙必须在车内才能使系统运行。如果按钮式启动不起作用，则车辆可能靠近较强的无线电天线信号，对无钥匙进入系统产生了干扰。请参阅*遥控钥匙操作* ⇨ *7*。

要挂出 P（驻车）挡，必须将点火开关开启或置于“维保模式”且必须踩下制动踏板。

⚠ 警告

在行驶过程中关闭车辆可能会导致制动和转向系统的动力辅助损失，安全气囊无法启用。驾驶过程中，仅在紧急情况下关闭车辆。

熄火/锁止/关闭（无指示灯）：停车后，按一下 ENGINE START/STOP（发动机启动/停止），以关闭发动机。

如果车辆在 P（驻车）挡，点火系统将会关闭，延时辅助电源模式 (RAP) 将保持激活。请参阅*维持附件电源 (RAP)* ⇨ *161*。

如果车辆未处于 P（驻车）挡，点火开关将返回“ON/RUN（开启/运行）”模式，并在驾驶员信息中心 (DIC) 显示消息 SHIFT TO PARK（切换至 P 挡）。当车辆切换到 P（驻车）挡时，点火系统将关闭。

车辆可能配备有电子转向柱锁止装置。当点火开关关闭且任何一扇前门被打开时，该锁止装置启用。当锁止装置激活或解除时，可听到一声声响。在方向盘偏离中线时转向柱锁止

装置可能无法解除。如果发生此种情况，则车辆可能无法启动。当尝试发动车辆时，将方向盘左右转动。如果这不起作用，则车辆需要维保。

在紧急情况下，如果车辆必须熄火，则：

1. 用力踩下制动踏板。不要反复踩制动踏板。这会损耗动力辅助，从而导致需要更大的制动踏板作用力。
2. 将车辆切换到 N（空）挡。这可以在车辆行驶过程中进行。切换至 N（空）挡后，用力踩下制动踏板，将车辆驾驶到安全的位置。
3. 将车辆完全停止。踩下制动踏板且保持并切换到 P（驻车）挡。要关闭点火开关，车辆必须处于 P（驻车）挡。
4. 继续保持踩下制动踏板。
5. 设置驻车制动器。请参阅*电子驻车制动器* ⇨ *172*。
6. 按下“ENGINE START/STOP（发动机启动/停止）”按钮一次，以关闭点火开关。
7. 松开制动踏板。

如果在车辆行驶过程中无法靠边停车且必须熄火，则按住“ENGINE START/STOP（发动机启动/停止）”按钮两秒钟以上，或在五秒钟内按下两次。

辅助电源模式（琥珀色指示灯）：该模式允许在发动机熄火时使用一些电气附件。

点火开关关闭时，在不踩制动踏板的情况下按该按钮一次，点火系统将进入辅助电源模式。

点火开关将在五分钟后从辅助电源模式切换至关闭位置，以防蓄电池耗尽。

ON/RUN/START（开启/运行/启动）（绿色指示灯）：该模式表示行驶和启动。在点火开关关闭且踩下制动踏板时，按下该按钮一次可将点火开关开启。发动机开始发动时，松开按钮。发动机将继续发动，直至发动机启动。请参阅*起动发动机* ⇨ *159*。

维保模式

此电源模式可用于维保和诊断，也可用于验证故障指示灯是否正常工作，在排放检查中需要执行该操作。在车辆关闭且并未踩下制动踏板的情况下，按住该按钮超过五秒，车辆将置于维保模式。仪表和音响系统将如同在点火开关开启时一样工作，但车辆不能行驶。发动机在维保模式下不能启动。再次按下此按钮可关闭点火开关。

起动发动机

注意事项

如果您添加电气零件或附件，您可能会改变发动机的工作方式。任何由此导致的损坏都不在车辆质保范围内。请参阅*添加电气设备* ⇨ *248*。

将车辆切换到 P（驻车）挡或 N（空）挡。如果在车辆行驶过程中重新启动发动机，则只能使用 N（空）挡。

告诫

如果车辆正在行驶，切勿尝试切换到 P 档（驻车档）。这样会损坏变速箱。只有在车辆已停止的情况下才能切换到 P 档（驻车档）。

启动程序

1. 遥控钥匙必须在车内。在踩下制动踏板时按下“ENGINE START/STOP（发动机启动/停止）”按钮。发动机开始发动时，松开按钮。

   发动机暖机后，怠速转速会下降。不要在启动发动机后立即提高转速。轻柔地操纵发动机和变速箱，以使机油预热并润滑所有运转的零件。

   燃油油位低警告灯点亮且消息“FUEL LEVEL LOW（燃油油位低）”显示在驾驶员信息中心(DIC) 时，按下“ENGINE START/STOP（发动机启动/停止）”位置，使发动机继续发动。

告诫

在发动结束后立即尝试起动发动机，会导致发动机长时间发动，从而导致起动电机过热并损坏，蓄电池电量耗尽。每次尝试之前，应至少等待 15 秒，以使起动电机冷却。

2. 如果发动机在 5 至 10 秒之后没有启动，特别是在非常寒冷的天气条件下（低于-18° C 或 0° F），则发动机内可能会出现大量汽油而淹缸。尝试将油门踏板踩到底并保持住，同时按下“ENGINE START/STOP（发动机启动/停止）”按钮最多 15 秒。在每次操作前应等待 15 秒，让起动机冷却。发动机启动后，松开按钮和油门踏板。如果车辆快速启动但再次停止，执行相同的操作。这将从发动机中清除多余的汽油。不要在启动发动机后立即提高转速。轻柔地操作发动机和变速箱，直至机油预热并润滑所有活动部件。

停车起步系统

如果配备并启用启停系统，该系统将会关闭发动机，以帮助节约燃油。该系统的一些部件经设计可增加启动次数。

⚠ 警告

发动机自动停车起步功能可在车辆仍处于开启状态时将发动机关闭。 切换到 P（驻车）档后才能离开车辆。 车辆可能会意外地重新起动并移动。离开车辆前，务必切换到 P（驻车）档并关闭点火开关。

发动机自动启停

当施加了制动并且车辆完全停住时，发动机可能会关闭。关闭时，转速表显示 AUTO STOP。请参阅*转速表* ➪ *89*。当松开制动踏板或踩下油门踏板时，发动机会重新启动。

为了保持车辆的性能，其他情况可能会导致发动机在松开制动踏板之前自动重新启动。

可能不发生自动停车，或可能发生自动启动，原因如下：

- 空调设置对车内进行冷却或加热时，需要发动机处于运行状态。
- 车辆蓄电池需要充电。
- 车辆蓄电池最近已断开过。

- 自上次自动停车后，尚未达到最低车速。
- 踩下油门踏板。
- 发动机或变速箱没有达到所需的工作温度。
- 外部温度不在要求的工作范围内。
- 车辆从 D（前进）挡切换至除 P（驻车）挡之外的任何挡位。
- 已经选择某些驾驶员模式。请参阅*驾驶模式控制* ⇨ *176*和*四轮驱动* ⇨ *168*。
- 车辆处于陡坡或斜坡上。
- 驾驶员车门已打开或者驾驶员安全带已松开。
- 前舱盖已打开。
- 自动停车已达到最大允许时间。

自动启停关闭开关

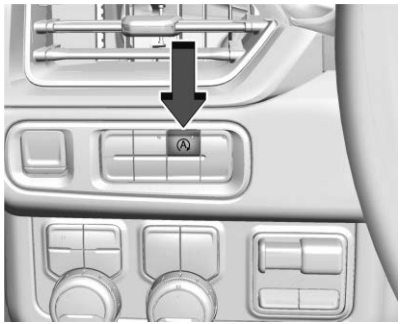

高配如图所示，其他版本与之类似

可通过按下 Ⓐ 停用和启用发动机自动启停功能。每次启动车辆时就会启用自动启停系统。

Ⓐ 指示灯亮起时，系统启用。

维持附件电源 (RAP)

将车辆从开启状态关闭时，以下功能（如配备）将继续运行长达 10 分钟的时间，或者持续运行到驾驶员车门打开。这些功能还在车辆处于开启状态或辅助电源模式时工作。

- 信息娱乐系统
- 电动车窗（在延时辅助电源模式期间，该功能将在打开任意车门时停用）
- 天窗（在延时辅助电源模式期间，该功能将在打开任意车门时停用）
- 辅助电源插座
- 音响系统
- 安吉星系统

切换至驻车档

⚠ 警告

在导致抓地力不良的斜坡上驻车时，例如处于冰雪、泥泞或砾石路面，可能会造成车辆意外移动，并可能导致人员伤亡和/或车辆损坏。如果配备四轮驱动系统，使用 AUTO 或 4 驱（高速）挡提供额外抓地力。务必施加驻车制动。请参阅*电子驻车制动器* ⇨ *172*和*四轮驱动* ⇨ *168*。

⚠ 警告

如果车辆并未处于 P（驻车）挡，且驻车制动器已经设置，离开车辆会非常危险。可能会发生溜车。

不要在发动机运转时离开车辆。如果您让发动机保持运行，车辆可能会突然移动。您或其他人可能会受到伤害。要确保车辆不会移动，即使您在水平地面上，也请始终设置驻车制动器并将车辆挂入 P（驻车）挡。

换至 P（驻车）挡：

1. 踩下制动踏板，设置电子驻车制动器 (EPB)。请参阅*电子驻车制动器* ⇨ *172*。
2. 按下换挡杆端部的 P（驻车）挡按钮。请参阅*自动变速箱* ⇨ *164*。车辆处于 P（驻车）挡时，换挡杆上的 P 挡指示灯变红。

如果在坡道上将车辆切换至 P（驻车）挡，EPB 可能自动启用。驾驶员可能无法使用电子驻车制动器开关解除电子驻车制动器。它会在车辆换出 P（驻车）挡时自动停用。

在发动机运行时离开车辆

⚠ 警告

在发动机运行时离开车辆非常危险。发动机可能会过热并着火。

如果车辆并未处于 P（驻车）挡，且驻车制动器并未牢牢设置，离开车辆会非常危险。可能会发生溜车。

不要在发动机运转时离开车辆。如果您让发动机保持运行，车辆可能会突然移动。您或其他人可能会受到伤害。要确保车辆不会移动，即使您在水平地面上，也请始终设置驻车制动器并将车辆挂入 P（驻车）挡。

如果在发动机运行时必须离开车辆，则离开车辆前，确保车辆处于 P（驻车）挡并且已设置驻车制动。按下 P（驻车）挡按钮后，踩下行车制动踏板。如果未在组合仪表或换挡杆上看到 P（驻车）挡指示灯，则车辆未换至 P（驻车）挡。

换档退出驻车档

换挡退出 P（驻车）挡：

1. 确保发动机正在运转。
2. 踩下制动踏板。
3. 将换挡杆切换到所需的位置。对于 N（空）挡，将换挡杆保持在 N（空）挡位置，直到 N 指示灯呈红色亮起。
4. 车辆不再处于 P（驻车）挡时，P 挡指示灯将呈白色亮起，换挡杆上的挡位指示灯将呈红色亮起。
5. 换挡杆松开后会自动回到中间位置。

如果车辆无法换出 P（驻车）挡，驾驶员信息中心 (DIC) 可能会显示相应消息。试图换出 P（驻车）挡时，确保发动机正在运转且制动踏板踩下。如果上述条件均满足但无法将车辆换出 P（驻车）挡，请前往道朗格认证售后服务网点进行维保。

在可燃物上驻车

⚠ 警告

可燃物接触车下高温的排气部件会燃烧并着火。切勿在纸、树叶、干草或其他可燃物上驻车。

动态燃油管理

如果配备该功能，动态燃油管理功能将允许发动机在多种气缸模式下运行，最多保持八缸全部工作，具体取决于驾驶条件。当需要较少功率时（例如，定速巡航），系统将减少任何工作气缸的组合，使车辆获得更好的燃油经济性。当需要更大功率时（例如，超车或汇入高速公路），系统将保持八缸全部工作。

增强驻车

最好不要在车辆运行时驻车。如果车辆处于运行状态，确保车辆不会移动，并可执行充分的通风。

请参阅 *切换至驻车档* ⇨ *161* 和 *发动机废气* ⇨ *163*。

当在遥控钥匙置于车外的情况下，如果车辆处于驻车状态但仍在运行，它最长将继续保持运行 15 分钟。

当在遥控钥匙置于车内的情况下，如果车辆处于驻车状态但仍在运行，它最长将继续保持运行 30 分钟。

如果车辆停放在坡道上，则可能由于缺乏可用燃油而更早熄火。

如果在车辆运行时将其从 P（驻车）挡换出，定时器将会重置。

发动机废气

⚠ 警告

发动机废气中含有无色无味的一氧化碳（CO）。吸入一氧化碳会导致人失去知觉，甚至死亡。

在以下情况下，废气会进入车内：

- 车辆在通风不良的区域空转（停车车库、隧道、会阻止车下气流堵塞排气管的厚雪层）。
- 废气存在异味。
- 排气系统由于腐蚀或损坏出现泄漏。
- 车辆的排气系统经过改装、受损或维修不当。
- 由于损坏或部件改装导致车身出现并未完全密封的孔或开口。

（续）

警告（续）

如果检测到异常烟雾或怀疑废气进入车内：

- 仅在完全降下车窗玻璃的情况下驾驶。
- 立即维修车辆。

切勿在发动机运行的情况下将车停在密闭的区域，如车库或并无新鲜空气流通的建筑物。

驻车时运行车辆

最好不要在驻车时运行发动机。

如果发动机运行时离开车辆，应采取正确的措施以确保车辆不会移动。请参阅 *切换至驻车档* ⇨ *161* 和 *发动机废气* ⇨ *163*。

自动变速箱

换挡模式显示在换挡杆前部。选择的挡位将会在换挡杆上呈红色亮起，其他所有挡位则显示为白色。如果由于处于非常寒冷的条件下而无法立即换挡，换挡开关上的指示灯可能会持续闪烁，直到完全换入目标挡位。

⚠ 警告

如果车辆并未处于 P（驻车）挡，且驻车制动器已经设置，离开车辆会非常危险。可能会发生溜车。

(续)

警告（续）

不要在发动机运转时离开车辆。如果您让发动机保持运行，车辆可能会突然移动。您或其他人可能会受到伤害。要确保车辆不会移动，即使您在水平地面上，也请始终设置驻车制动器并将车辆挂入 P（驻车）挡。

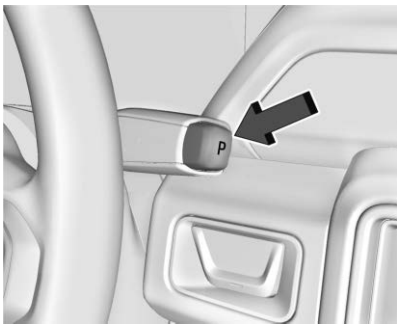

P ：该挡位可锁定驱动车轮。启动车辆时选用 P（驻车）挡，确保车辆不会移动。

如果车辆处于启动状态，车辆可换至 P（驻车）挡。

如果在相对较高的车速下按下 ENGINE START/STOP 两次，车辆将熄火，并自动换至 N（空）挡。车辆停止后，可以选择 P（驻车）挡。

如果车辆行驶速度过快，将不会换入 P（驻车）挡。将车辆停止并换入 P（驻车）挡。

停车后，按下 ENGINE START/STOP 将车辆熄火。车辆将自动换至 P（驻车）挡，除非车辆处于 N（空）挡，请参阅本章节下文的“洗车模式”。

要换至或换出 P（驻车）挡，请参阅*切换至驻车档* ⇨ *161* 和*换档退出驻车档* ⇨ *162*。

维保换挡杆消息

如果驾驶员信息中心（DIC）上显示“SERVICE SHIFTER SEE OWNER'S MANUAL（维保换挡杆，请查阅使用说明书）”消息，则换挡杆需要维保。应尽快维保车辆。如果车辆自动换至 P（驻车）挡，检查 P（驻车）挡按钮是否卡住。要操作车辆，将换挡杆保持在需要的挡位，R（倒）挡或 D（前进）挡，直到车速超过 16 公里/小时（10 英里/小时），然后松开换挡杆。

R ：使用该挡位倒车。

如果在车速过高时将车辆从 R（倒）挡换至 D（前进）挡或 L（低）挡，或者从 D（前进）挡或 L（低）换至 R（倒）挡，车辆可能会换至 N（空）挡。降低车速，重新尝试换挡。

换入 R（倒）挡：

1. 将车辆完全停止。
2. 将换挡杆从中间位置向后朝您移动，然后向上移动。“R”呈红色亮起。
3. 换挡杆松开后会自动回到中间位置。

换出 R（倒）挡：

1. 将车辆完全停止。
2. 换至需要的挡位。
3. 换挡杆松开后会自动回到中间位置。

可使用 R（倒车）挡低速来回移动车辆，从积雪、冰雪或沙砾中脱困，而不会损坏变速箱。请参阅*发生陷车时* ⇨ *155*。

N：在该挡位，发动机并未连接车轮。如果在车辆行驶过程中重新启动发动机，则只能使用 N（空）挡。

告诫

车辆不支持长时间停留在 N（空）档。它会自动换入 P（驻车）档。

换入 N（空）挡：

1. 将换挡杆向后朝驾驶员移动。
   - 如果车辆处于 P（驻车）挡，踩下制动踏板的同时向后移动换挡杆。
   - “N”指示灯将呈红色亮起。
2. 换挡杆松开后会自动回到中间位置。

换出 N（空）挡：

1. 将车辆完全停止。
2. 踩住制动踏板
3. 换至需要的挡位。

如果未踩下制动踏板，车辆可能仍处于 N（空）挡。

洗车模式

这款车设有“洗车模式”，可在自动洗车时将车辆保持在 N（空）挡。“洗车模式”不用于车辆拖挂。如果必须拖挂车辆，请参阅*运输故障车辆* ⇨ *307*。

告诫

车辆不支持长时间停留在 N（空）档。它会自动换入 P（驻车）档。

洗车模式（车辆熄火）- 驾驶员在车内

在车辆处于关闭状态且车内有乘员的情况下将车辆挂入 N（空）挡：

1. 驾驶到洗车台入口。
2. 踩下制动踏板。
3. 换至 N（空）挡。
4. 使车辆熄火并松开制动踏板。
5. 指示灯应持续显示 N。如果并非如此，重复步骤 2-4。
6. 车辆现已做好洗车准备。

洗车模式（车辆熄火） - 驾驶员在车外

在车辆处于关闭状态且车内没有乘员的情况下将车辆挂入 N（空）挡：

1. 驾驶到洗车台入口。
2. 踩下制动踏板。
3. 打开车门。
4. 换至 N（空）挡。
5. 使车辆熄火并松开制动踏板。
6. 指示灯应持续显示 N。如果并非如此，重复步骤 2-5。
7. 离开车辆并关闭车门。车辆现已做好洗车准备。
8. 重新上车时，车辆可能会自动换至 P（驻车）挡。

洗车模式（车辆启动）- 驾驶员在车内

在车辆处于启动状态且车内有乘员的情况下将车辆挂入 N（空）挡：

1. 驾驶到洗车台入口。
2. 踩下制动踏板。
3. 换至 N（空）挡。
4. 松开制动踏板。车辆现已做好洗车准备。

洗车模式（车辆启动）- 驾驶员在车外

在车辆处于启动状态但车内没有乘员的情况下将车辆挂入 N（空）挡：

1. 驾驶到洗车台入口。
2. 踩下制动踏板。
3. 打开车门。
4. 换至 N（空）挡，然后松开制动踏板。
5. 指示灯应持续显示 N。如果并非如此，重复步骤 2-4。
6. 离开车辆并关闭车门。车辆现已做好洗车准备。
7. 重新上车时，车辆可能会自动换至 P（驻车）挡。

D ：该挡位用于正常驾驶。如果在超车时需要更大功率，踩下油门踏板。

告诫

如果自动变速箱油液过热，可能会显示变速箱过热的消息。在该状态下驾驶可能会损坏车辆。将发动机停止并怠速运转，从而冷却自动变速箱油液。变速箱油液得到充分冷却后，此消息将会消失。

注意事项

轮胎自转或仅使用加速器踏板使车辆维持在山坡的一侧行驶会损坏变速箱。此类维修不在车辆质保范围之内。发生陷车时，不要将轮胎空转。当在山坡上停车时，使用制动器将车辆锁定。

换入 D（前进）挡：

1. 将车辆完全停止。
2. 将换挡杆从中间位置向后朝您移动，然后向下移动。
   - 如果车辆处于 P（驻车）挡，踩下制动踏板的同时移动换挡杆。

- “D”将呈红色亮起。

3. 换挡杆松开后会自动回到中间位置。

换出 D（前进）挡：

1. 将车辆完全停止。
2. 换至需要的挡位。

在坡道上换至 P（驻车）挡时，用制动器驻车，然后换至 P（驻车）挡。

L：此挡位为下坡行驶、拖挂挂车或拖运重物提供额外的滑行制动。

使用 L（低）挡：

1. 确保车辆处于 D（前进）挡。
2. 按下方向盘上的 L。请参阅*手动模式* ⇨ *167*。

要离开 L（低）挡，切换到 D（前进）挡：在任一速度下，切换到 D（前进）挡或按下方向盘上的 L。

要离开 L（低）挡，切换到 N（空）挡：在任一速度下，切换到 N（空）挡。

要离开 L（低）挡，切换到 P（驻车）挡或 R（倒）挡：

1. 将车辆完全停止。
2. 换至需要的挡位。

在车辆处于 L（低）挡模式时可以使用定速巡航。

手动模式

电子排挡

告诫

使用手动模式时，如果在未升挡的情况下让发动机高速运转，会损坏汽车。使用手动模式时，务必在必要时升挡。

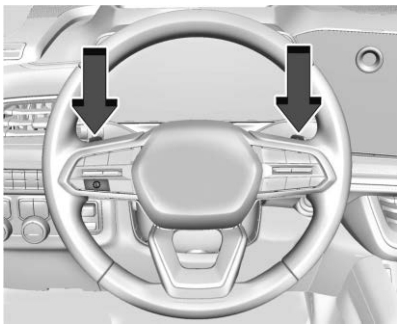

电子排挡或手动模式下可选择不同挡位范围。在下坡或拖挂挂车行驶时使用此模式，可限制高挡位和车速。驾驶员信息中心上的换挡指示灯将在 L 旁边显示一个数字，指示可用的最高挡位。

进入电子排挡：

1. 车辆处于 D（前进）挡时，按下方向盘上的 L （低）挡按钮。换挡模式图中的“L”红色亮起，“D”变成白色。
2. 向您这一侧拉动左方向盘控制器可降低可用的最高挡位，或朝您拉动右方向盘控制器可升高可用的最高挡位。
3. 要离开 L（低）挡并切换到 D（前进）挡，切换到 D（前进）挡或按下 L（低）挡按钮。换挡模式图中的“D”红色亮起，“L”变成白色。

挂入 L（低）挡时，变速箱会换入一个预设的较低挡位。在此预设挡位下，可用的最高挡位将显示在驾驶员信息中心上的 L 旁。请参阅*驾驶员信息中心（DIC）* ⇨ *104*。低于该数字的挡位均可用。例如，“L”旁显示 4（四）挡时，可在 1（一）挡到 4（四）挡之间自动切换。要切换到 5 （五）挡，拉右方向盘控制器或切换到 D （前进）挡。

如果发动机转速过高，则 L（低）挡会防止换至更低挡位。如果车速未在允许的时间内降低，则不会完成较低挡位换挡。使车辆减速，然后拉左方向盘控制器，调到所需的较低挡位。

当处于电子排挡时可使用定速巡航。

驾驶系统

四轮驱动

如果配备该功能，四轮驱动接合前轴可获得额外抓地力。

使用前请阅读有关分动箱操作的相应章节。

告诫

不要在挂入 4 ↑或 4 ↓时长时间在清洁干燥的路面行驶。这些情况可能导致：

- 过热。
- 漏油。
- 前轴的内部和外部部件损坏。
- 车辆动力系统过早磨损。
- 传动系噪声增加。

挂入 4 ↑或 4 ↓在清洁干燥的路面行驶可能会：

- 导致感觉到转向系统振动。
- 导致轮胎更快磨损。

⚠ 警告

如果配备四轮驱动系统，并且如果分动箱挂入 N（空）档，车辆将可以自由溜动，即使变速箱挂入 P（驻车）档。您或他人可能会受到严重伤害。分动箱务必挂入一个前进档 – 2 ↑、4 ↑或 4 ↓ – 或在将分动箱挂入 N（空）档前设置驻车制动器。请参阅*切换至驻车档* ➪ *161*。

告诫

挂入 4 ↓长时间高速运行可能有损或缩短动力系统的寿命。

发动机运转时，在 4 ↓和 4 ↑或 N（空）挡之间切换时，出现接合噪声和碰撞属于正常现象。

换入 4 ↓将会关闭牵引力控制系统和稳定跟踪控制系统/电子稳定性控制系统（ESC）。请参阅*牵引力控制系统/电子稳定性控制系统* ➪ *174*。

自动分动箱

双速分动箱

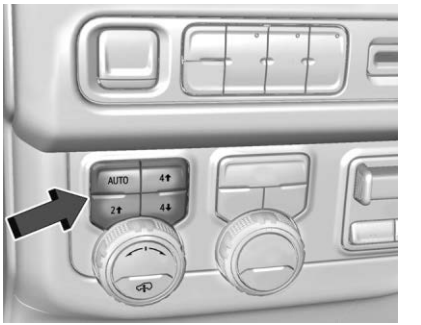

如果配备该功能，分动箱控制器用于换入和换出四轮驱动模式。

要切换分动箱模式，按下需要的按钮。切换期间，组合仪表中的图形将会闪烁。显示的图形将改变，指示需要的设置。

完成切换后，图形将停止闪烁。切换完成后，驾驶员信息中心的消息就会消失。如果分动箱无法完成切换请求，它将返回上次选择的设置。

设置如下：

N（空）挡 ：仅在需要拖挂车辆时使用。请参阅*运输故障车辆* ⇨ *307*。

2 ↑（两驱高速） ：用于在大多数街道和高速公路上行驶。前轴未接合。该设置提供最佳燃油经济性。

AUTO（自动四轮驱动） ：在路面状况多变时使用。在 AUTO 模式行驶时，前轴接合，根据行驶状况自动将车辆动力传送到前后车轮。该设置提供略低于 2 ↑的燃油经济性。

4 ↑（四驱高速） ：在需要额外抓地力时使用该设置，例如在积雪或结冰的道路上行驶、越野行驶或铲雪时。

4 ↓（四驱低速） ：该设置可接合前轴并提供额外扭矩。越野行驶时，如果路面覆有厚厚的沙层、泥泞或积雪，或者沿陡峭的坡道上坡或下坡时，选择 4 ↓。在 4 ↓模式行驶时，将车速保持在 72 公里/小时（45 英里/小时）以下。

换入 4 ↓将会关闭牵引力控制系统和稳定跟踪控制系统/电子稳定性控制系统。请参阅*牵引力控制系统/电子稳定性控制系统* ⇨ *174*。

在 2↑、4 ↑和 AUTO 之间切换

上述任何切换均可在正常行驶速度下执行。

仅在松开此按钮后才能执行实际的 4x4 切换请求。4x4 图形将持续闪烁，直到完成切换请求。驾驶员信息中心于是显示消息，指示已请求 4x4 分动箱切换到需要的新状态。

4x4 切换完成后，驾驶员信息中心的消息消失，4x4 图形停止闪烁，指示当前设置。

在 P（驻车）挡期间成功切换到 2 ↑后，驻车制动器将启用。要恢复驾驶状态，将变速箱切换到需要挡位，然后手动松开驻车制动器或踩下油门踏板，即可开始驾驶。请参阅*电子驻车制动器* ⇨ *172*。

如果配备该功能，在导致抓地力不良的陡峭坡道上驻车时，如处于冰雪、泥泞或砾石路面，利用 4 ↓、AUTO 或 4 ↑提供额外抓地力。

换入 4 ↓

1. 点火开关必须开启，车辆必须处于停止状态，或在变速箱挂入 N（空）挡时以低于 5 公里/小时（3 英里/小时）的速度移动。车辆的移动速度最好在 1.6 至 3.2 公里/小时（1 至 2 英里/小时）之间。
2. 按下 4 ↓。仅在松开此按钮后才能执行实际的 4x4 切换请求。4x4 图形将持续闪烁，直到完成切换请求。驾驶员信息中心于是显示消息，指示已请求 4x4 分动箱切换到需要的新状态。

   4x4 切换完成后，驾驶员信息中心的消息消失，4x4 图形停止闪烁，指示当前设置。

如果在发出切换请求时车速较高，驾驶员信息中心将显示相应消息。降低车速。

如果在执行切换请求时变速箱未处于 N（空）挡，驾驶员信息中心将显示相应消息。车辆留给切换作业的时间是 20 秒。20 秒过后，组合仪表上的图形将会指示分动箱处于 4 ↓。

告诫

在请求的模式指示灯停止闪烁之前将变速箱换入相应档位可能会损坏分动箱。

如果变速箱未换入 N（空）挡或车辆未在 20 秒内将车速降至 5 公里/小时（3 英里/小时），分动箱将保留在初始状态。组合仪表中将出现相应指示。

在车辆以低于 5 公里/小时（3 英里/小时）的速度移动且变速箱挂入 N（空）挡时，尝试再次执行切换。

换出 4 ↓

1. 车辆必须处于停止状态，或在变速箱挂入 N（空）挡时以低于 5 公里/小时（3 英里/小时）的速度移动，且点火开关开启。车辆的移动速度最好在 1.6 至 3.2 公里/小时（1 至 2 英里/小时）之间。
2. 按下 4 ↑、AUTO 或 2 ↑。仅在松开此按钮后才能执行实际的 4x4 切换请求。4x4 图形将持续闪烁，直到完成切换请求。驾驶员信息中心于是显示消息，指示请求的状态。

   4x4 切换完成后，驾驶员信息中心的消息消失，4x4 图形停止闪烁，指示当前设置。

   如果在发出切换请求时车速较高，驾驶员信息中心将显示相应消息。降低车速。

如果在执行切换请求时变速箱未处于 N（空）挡，驾驶员信息中心将显示相应消息。车辆留给该切换作业的时间是 20 秒。20 秒过后，组合仪表上的图形将会指示分动箱处于 4 ↓。

告诫

在请求的模式指示灯停止闪烁之前将变速箱换入相应档位可能会损坏分动箱。

如果变速箱未换入 N（空）挡或车辆未在 20 秒内将车速降至 5 公里/小时（3 英里/小时），分动箱将保留在初始状态。组合仪表中将出现相应指示。

在车辆以低于 5 公里/小时（3 英里/小时）的速度移动且变速箱挂入 N（空）挡时，尝试再次执行切换。

换入 N（空）挡

换入 N（空）挡：

1. 启动车辆。
2. 将变速箱挂入 N（空）挡。
3. 将分动箱切换至 2 ↑。
4. 施加驻车制动和/或踩下制动踏板。
5. 在 10 秒内按下 2 ↑五次，直到组合仪表中的 N（空）挡图形开始闪烁。完成切换后，图形停止闪烁。如果未在 20 秒内施加驻车制动和/或踩下制动踏板，分动箱将保留在初始状态。
6. 如果变速箱未换入 N（空）挡或车辆未在 20 秒内将车速降至 5 公里/小时（3 英里/小时），分动箱将保留在初始状态。组合仪表中将出现相应指示。

换出 N（空）挡

换出 N（空）挡：

1. 发动机熄火时，打开点火开关。请参阅*点火开关位置* ⇨ *158*。
2. 设置驻车制动器。请参阅*电子驻车制动器* ⇨ *172*。
3. 将变速箱挂入 N（空）挡。
4. 将分动箱切换至 2 ↑。分动箱从 N（空）挡换出时只能换入 2 ↑。成功切换到 2 ↑后，组合仪表中的图形将停止闪烁。如果分动箱无法完成切换请求，图形将返回上次选择的设置。

单速分动箱

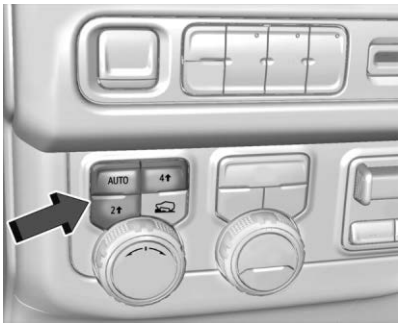

如果配备该功能，分动箱控制器用于换入和换出四轮驱动模式。

要切换分动箱模式，按下需要的按钮。切换期间，组合仪表中的图形将会闪烁。显示的图形将改变，指示需要的设置。

完成切换后，图形将停止闪烁。切换完成后，驾驶员信息中心的消息就会消失。如果分动箱无法完成切换请求，它将返回上次选择的设置。

设置如下：

2 ↑（两驱高速）：用于在大多数街道和高速公路上行驶。前轴未接合。该设置提供最佳燃油经济性。

4 ↑（四驱高速）：在需要额外抓地力时使用该设置，例如在积雪或结冰的道路上行驶、越野行驶或铲雪时。

AUTO（自动四轮驱动）

在路面状况多变时使用。在 AUTO 模式行驶时，前轴接合，根据行驶状况自动将车辆动力传送到前后车轮。该设置提供略低于 2 ↑的燃油经济性。

在 2 ↑、4 ↑和 AUTO 之间切换

上述任何切换均可在正常行驶速度下执行。

仅在松开此按钮后才能执行实际的 4x4 切换请求。4x4 图形将持续闪烁，直到完成切换请求。驾驶员信息中心显示一条消息。

4x4 切换完成后，驾驶员信息中心的消息消失，4x4 图形停止闪烁，指示当前设置。

仅在松开此按钮后才能执行实际的 4x4 切换请求。4x4 图形将持续闪烁，直到完成切换请求。

驾驶员信息中心显示一条消息。4x4 切换完成后，驾驶员信息中心的消息消失，4x4 图形停止闪烁，指示当前设置。

制动器

电子制动助力

配备电子制动助力器的车辆具有液压制动回路，在正常运行期间踩下制动踏板时，可通过电子方式控制该回路。系统执行常规测试并在车辆熄火后的几分钟内关闭。可能会在这段时间内听到噪声。如果在测试期间或在电子制动助力系统关闭时踩下制动踏板，可能会感觉到踏板力和行程发生明显变化。这属于正常现象。

防抱死制动系统（ABS）

防抱死制动系统（ABS）有助于在紧急制动时防止制动打滑并保持转向。

如果防抱死制动系统出现问题，该警告灯将点亮。请参阅*防抱死制动系统（ABS）警告灯* ⇨ 97。

防抱死制动系统不会改变抬脚踩下制动踏板所需的时间，也不会总能缩短制动距离。如果您过于接近前方的车辆，如果该车辆突然减速或停止，您可能没有足够的时间施加制动。始终确保前方有足够的停车距离，即使您的车配备防抱死制动系统。

使用防抱死制动系统

不要反复踩制动踏板。只需用力踩住制动踏板。听到和感觉到防抱死制动系统工作属于正常现象。

紧急情况下制动

防抱死制动系统允许同时转向和制动。在很多紧急情况下，转向比制动更有帮助。

电子驻车制动器

可在车辆熄火时启用电子驻车制动器(EPB)。如果没有足够的电力，无法启用或松开电子驻车制动器。为防止蓄电池电量耗尽，避免不必要地来回启用和停用电子驻车制动器。

该系统配有红色电子驻车制动器状态指示灯和琥珀色维保电子驻车制动器警告灯。请参阅*电子驻车制动器指示灯* ⇨ 96和*维修电子驻车制动器指示灯* ⇨ 96。与驻车制动相关的消息也会在驾驶员信息中心（DIC）中显示。

在离开车辆前，检查红色电子驻车制动器状态指示灯以确保启用了电子驻车制动器。

如果驾驶员信息中心显示消息，指示变速箱很快无法换挡，维保电子驻车制动器警告灯则会亮起，同时电子驻车制动器指示灯闪烁，必须重置系统。启动车辆，启用电子驻车制动器，然后将其松开。消息应该消失，指示灯则熄灭。请参阅*电子驻车制动器指示灯* ⇨ 96和*维修电子驻车制动器指示灯* ⇨ 96。

启用 EPB

告诫
在设置驻车制动器的情况下驾驶会导致制动系统过热，从而导致制动系统部件提早磨损或损坏。在驾驶前，确保驻车制动器完全释放且驻车制动器警告灯熄灭。

启用电子驻车制动器：

1. 要确保车辆完全停止。

2. 按下电子驻车制动器开关。

红色电子驻车制动器状态指示灯将开始闪烁，并且一旦电子驻车制动器完全启用，将保持点亮。如果红色电子驻车制动器状态指示灯持续闪烁，则只是部分地启用了电子驻车制动器，或者电子驻车制动器有故障。驾驶员信息中心上将显示消息。松开电子驻车制动器并试着再次启用。如果指示灯未点亮，或持续闪烁，则维保车辆。如果红色电子驻车制动器指示灯闪烁，则不要驾驶车辆。请咨询道朗格认证售后服务网点。

如果琥珀色维保电子驻车制动器警告灯点亮，按下电子驻车制动器开关。继续按住此开关，直到红色电子驻车制动器状态指示灯保持点亮。如果琥珀色维保电子驻车制动器警告灯点亮，则请到道朗格认证售后服务网点进行维保。

如果在车辆行进过程中启用电子驻车制动器，那么只要开关按下，车辆将减速。如果车辆停止前开关持续按下，则电子驻车制动器仍将保持启用状态。

当车辆静止时，它可能会在某些情况下自动启用电子驻车制动器。这属于正常现象，旨在定期检查电子驻车制动器系统是否正常工作，或者是利用电子驻车制动器工作的其他安全功能有此要求。

如果无法启用电子驻车制动器，挡住后轮，以防车辆移动。

释放 EPB

释放电子驻车制动器：

1. 将点火开关开启或切换至辅助电源模式。
2. 踩住制动踏板。
3. 短暂按下电子驻车制动器开关。

当电子驻车制动器状态指示灯熄灭时，电子驻车制动器释放。

如果琥珀色维保电子驻车制动器警告灯点亮，通过按住电子驻车制动器开关释放电子驻车制动器。继续按住此开关，直到红色电子驻车制动器状态指示灯熄灭。如果尝试释放后仍有一个灯保持亮起状态，则咨询道朗格认证售后服务网点。

自动释放 EPB

如果车辆正在运行、已挂挡且尝试行驶，电子驻车制动器将自动释放。避免在启用电子驻车制动器时快速加速，以延长驻车制动衬片的使用寿命。

制动辅助系统

制动辅助系统可检测到由于发生紧急制动状况而快速踩下制动踏板，并在踩下制动踏板的力度不足以正常启用防抱死制动系统（ABS）时提供额外制动，从而启用防抱死制动系统。在此期间可能会出现轻微噪声、制动踏板抖动和/或踏板移动。按照驾驶状况的指示，继续踩下制动踏板。松开制动踏板时，制动辅助系统停用。

坡道起步辅助（HSA）

⚠ 警告

不要依靠坡道起步辅助功能。驾驶员需要集中注意力安全驾驶，坡道起步辅助不能取代这一点。您可能无法听到或感觉到该系统

（续）

警告（续）

提供的警告或提醒。驾驶时不够专心可能导致伤害、死亡或车辆损坏。请参阅*防御性驾驶*
⇨ *148*。

车辆停在坡道上时，坡道起步辅助（HSA）可防止车辆在从松开制动踏板到踩下油门踏板的过渡期间朝意外方向溜车。踩下油门踏板时，制动器停用。如果未在几分钟内踩下油门踏板，电子驻车制动器就会启用。制动器可能还会在其他条件下停用。不要依靠坡道起步辅助（HSA）来驻车。

车辆挂入一个前进挡朝向上坡或挂入R（倒）挡朝向下坡时，坡道起步辅助（HSA）可用。车辆必须在坡道上完全停止才能启用坡道起步辅助（HSA）。

车身高度控制系统

牵引力控制系统/电子稳定性控制系统

本车辆配有牵引力控制系统和StabiliTrak/车身稳定控制系统。这些系统可帮助防止车轮空转，并协助驾驶员控制车辆，特别是在湿滑路况。当车辆启动并开始移动时，两个系统自动开启。

如果牵引力控制系统检测到有驱动轮开始空转或失去牵引力，则该系统启动。当发生这种情况，牵引力控制系统就开始对空转的车轮进行制动，并降低发动机功率以限制车轮空转。

当车辆检测到您期望的行驶路线与车辆的实际行驶方向出现偏差时，StabiliTrak/车身稳定控制系统就会开始工作。车身稳定控制系统会有选择地在车轮制动器上施加制动压力，协助驾驶员将车辆保持在期望的路线上。

当牵引力控制系统或车身稳定控制系统开始限制车轮空转时，定速巡航停用。在道路情况允许的条件下，定速巡航可能重新开启。

这些系统在运行或执行诊断检查时，您可能会听到或感觉到这些系统的运行。这是正常的，并不说明车辆有故障。

建议在正常驾驶条件下保持这两个系统开启，但是如果车辆陷入沙子、淤泥、冰雪中时，可能需要关闭牵引力控制系统。请参阅*发生陷车时*
⇨ *155*以及本章节下文的“打开和关闭系统”。

分动箱（如配备）处于“四驱低速”时，牵引力控制系统和StabiliTrak/车身稳定控制系统自动停用，点亮，驾驶员信息中心将会显示相应消息。

这两个系统的指示灯位于组合仪表上。指示灯将：

- 在牵引力控制系统限制车轮空转时闪烁。
- 在车身稳定控制系统启用时闪烁。

- 在其中任意一个系统不工作时保持亮起状态。

请参阅*牵引力控制系统（TCS）/电子稳定性控制系统指示灯* ⇨ 99。

如果其中一个系统不能开启或启用，那么驾驶员信息中心上会显示一条消息，并且 将保持点亮，表明系统未启用，不再协助驾驶员控制车辆。如果未受到正常工作的车身稳定控制系统的协助，翻车的可能性就会增加。相应调整驾驶。

如果 保持点亮：

1. 停车。
2. 关闭发动机，等待 15 秒。
3. 启动发动机。
4. 驾驶车辆。

如果 保持点亮，咨询道朗格认证售后服务网点。

打开和关闭系统

告诫

牵引力控制系统关闭时，请勿反复地剧烈制动或加速。车辆动力传动系统可能损坏。

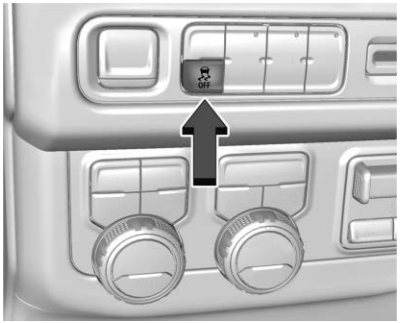

牵引力控制系统和车身稳定控制系统的按钮位于方向盘左侧的仪表板上。

如需仅关闭牵引力控制系统，按下并松开 即可。牵引力控制系统关闭指示灯 位于组合仪表上。驾驶员信息中心将会显示相应消息。要再次开启牵引力控制系统，按下并松开 即可。位于组合仪表上的牵引力控制系统关闭指示灯 将熄灭。

如果按下 时牵引力控制系统正在限制车轮空转，那么该系统将保持开启状态直到车轮停止空转。

要同时关闭牵引力控制系统和车身稳定控制系统，按住 ，直到组合仪表上的牵引力控制系统关闭指示灯 和车身稳定控制系统关闭指示灯 保持亮起状态，然后松开。驾驶员信息中心将会显示相应消息。

要再次开启这两个系统，按下并松开 即可。组合仪表上的牵引力控制系统关闭指示灯 和 StabiliTrak/车身稳定控制系统关闭指示灯 熄灭。

对于未配备空气悬架的车辆，如果车速超过 56 公里/小时（35 英里/小时），StabiliTrak/车身稳定控制系统将自动开启。牵引力控制系统将保持关闭状态。

对于配备空气悬架的车辆，如果车速超过 32 公里/小时（20 英里/小时），StabiliTrak/车身稳定控制系统将自动开启。

添加附件会影响车辆性能。请参阅*附件和改装* ⇨ *251*。

下坡控制系统（HDC）

挂入前进挡或倒挡沿陡坡下坡行驶时，陡坡缓降系统（HDC，如配备）则设置并保持车速。陡坡缓降系统开关位于方向盘左侧的仪表板上。

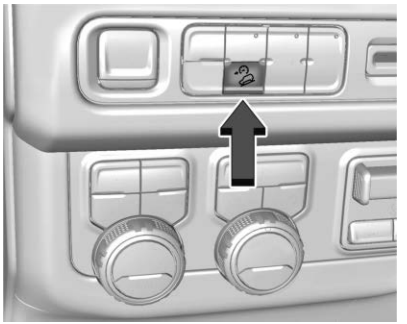

按下 ⛷ 可启用或停用陡坡缓降系统。车速必须低于 60 公里/小时（37 英里/小时）。

启用时，陡坡缓降系统指示灯显示在组合仪表上。

陡坡缓降系统指示灯闪烁表示系统正在主动施加制动，从而保持车速。陡坡缓降系统可在坡度大于等于 5%时将车速保持在 1-30 公里/小时（1-19 英里/小时）之间。

如果陡坡缓降系统的使用时间需要超过三分钟，或者需要在坡度大于 25%的坡道上使用陡坡缓降系统，应将分动箱挂入“四驱低速”(4 ↓)，从而降低制动器过热的可能性。

陡坡缓降系统激活时，液压制动控制模块发出噪声属于正常现象。

陡坡缓降系统激活时，初始陡坡缓降系统速度设置为当前行驶速度。按下方向盘上的+RES 或 SET-或者踩下油门或制动踏板，可增大或减小这个速度。这个调整后的速度成为新的设定速度。

陡坡缓降系统将在 30-60 公里/小时（19-37 英里/小时）的车速之间保持启用；然而，车速无法设置或保持在这个范围内。如果车速超过 80 公里/小时（50 英里/小时）或持续超过 60 公里/小时（37 英里/小时）至少 30 秒，陡坡缓降系统将自动停用。

必须再次按下 ⛷ 才可重新启用陡坡缓降系统。陡坡缓降系统可能会在长时间使用后停用。如果发生此情况，需要一些时间让陡坡缓降系统冷却下来。陡坡缓降系统保持激活的时间长度取决于路况、坡度、设定速度、车辆装载情况和外部温度。

启用时，如果车速高于 30 公里/小时（19 英里/小时）且低于 60 公里/小时（37 英里/小时），驾驶员信息中心将会显示消息。

驾驶模式控制

驾驶员模式控制器（DMC）让驾驶员能够通过同时调整多个子系统来调整总体驾驶体验，以便更好地适应驾驶员偏好。驾驶模式可用性和受影响的车辆子系统取决于车辆配置级别、地区和可选功能。

“舒适”模式是每次启动车辆时的默认模式。对于每种模式，组合仪表中都会显示一个独特且持续的指示。

取决于配置级别，可能有舒适/运动/越野/牵引模式可供使用。

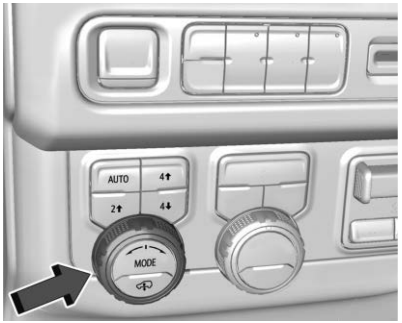

要启用每个模式，转动方向盘左侧组合仪表上的模式旋钮。

舒适模式 ：此模式用于正常城市道路和高速公路驾驶，可提供平稳的行驶体验。该设置在舒适度和操控性之间保持平衡。这是标准/默认模式。对于该模式，组合仪表中没有持续的指示。

运动模式 ：此模式在道路条件或个人偏好要求更强的操纵响应性时使用。处于“运动”模式时，车辆自动降挡。处于该模式时，车辆还监控驾驶行为，并在检测到激烈驾驶时自动启用高性能换挡功能。这些功能维持低变速箱挡位，以增强可用的发动机制动，改善加速响应。车辆在短时间内未检测到激烈驾驶后，将恢复正常运行。转向系统发生变化以提供精确的控制。

越野模式 ：此模式用于娱乐休闲时的越野驾驶。越野模式适用于提高在草地、砾石路、土路、未铺设路面或积雪路面的中速驾驶性能。油门踏板经调校可用于越野驾驶。此模式可改变踏板映射、行驶高度和牵引力控制系统（TCS）性能。有关越野驾驶的更多信息，请参阅*越野驾驶* ➪ *150*。

牵引模式 ：使用该模式拖运重物可以提高性能和对车辆的控制。“牵引”模式可调节变速箱换挡模式、转向系统以及车身稳定控制系统（ESC）性能。

如果将车辆在“牵引”模式熄火，然后在 4 小时或更短时间内重新启动，该模式将保持激活状态。否则，车辆将在“舒适”模式下启动。

如果车辆配备柴油发动机，排气制动将在选择牵引模式时自动启用。它将采取利用发动机和变速箱减速的自动换挡模式，从而可保持车速。施加制动时，系统将指令降挡，并利用发动机上的涡轮增压器降低车速。车辆处于较低坡道或踩下油门踏板时，就会返回正常的牵引换挡模式。

有关更多信息，请参阅*运输故障车辆* ➪ *307*。

电磁行驶平顺性控制

这款车型可能配备称为电磁减震器的半主动减震系统。配备有此功能，可以在各种不同的乘客和负荷情况下提供更佳的行驶平顺性和操控性。

锁止式后桥

配备锁止式后桥的车辆可以在积雪、泥泞、结冰、沙土或砂砾路面上提供更大的牵引力。多数情况下，其可以

像标准后桥一样工作；但当牵引力降低时，该功能会给予后轮最大的牵引力以驱动车辆。

空气悬架

空气悬架提供全时负载调平能力，同时还可调节行驶高度，从而提升便利性并实现更强劲功能。

⚠ 警告

为避免出现人身伤亡，降低车辆时，确保车辆下方和轮舱内侧的区域无任何障碍物。

⚠ 警告

为避免出现人身伤亡，务必选择对当前行驶状况而言最低的行驶高度。行驶高度升高会提高车辆的重心，从而增大极端操纵时出现翻车的几率。

⚠ 警告

车顶行李架上搭载重物将会提高车辆重心，增大翻车的可能性。为避免车辆失控，务必在车顶行李架运载行李时选择正常高度设置，并避免高速行驶、突然起动、急转弯、紧急制动或急剧操纵。

更改行驶高度

按下“行驶高度”按钮可打开仪表板上的“行驶高度”菜单。

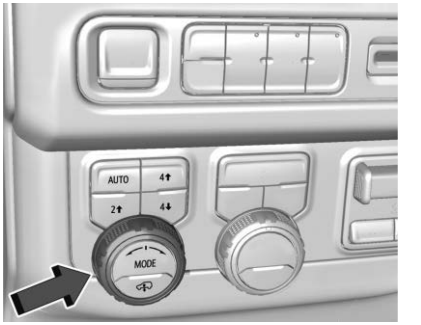

向左或向右转动旋钮，可在菜单中选择需要的行驶高度。再次按下“行驶高度”按钮或等待三秒钟使菜单超时，即可完成选择。不可用的行驶高度在菜单中显示为灰色。

行驶高度说明

正常高度是用于日常驾驶的标准车辆高度。

上下车高度

上下车高度比正常高度低 50 毫米（2 英寸）。该行驶高度可在上下车时将车辆降至便于进出的高度，还可在从任意车门或尾门装卸行李时将车辆降至适宜高度。

该行驶高度可在任何车速下从“行驶高度”菜单中选择。在较高车速下选择上下车高度时，车辆会在车速降至 12 公里/小时（7 英里/小时）以下后降低高度。

当车速超过 8 公里/小时（5 英里/小时）时，车辆会自动从上下车高度升至正常高度。如果降至上下车高度后未打开任何车门，车辆会在车速达到 30 公里/小时（19 英里/小时）后升至正常高度。这让驾驶员在车辆降至上下车高度时拥有更高灵活性，从而为乘客上下车提供便利。

驾驶员可以启用“自动上车/下车”模式，从而可在车辆换至 P（驻车）挡时自动将车辆降至上下车高度。“自动上车/下车”模式可通过信息娱乐界面在“设置 > 车辆 > 行驶高度”下启用。车辆高于正常高度时，“自动上车/下车”模式停用。车辆处于“牵引”模式、“越野”模式或感测到连接挂车时，“自动上车/下车”模式停用。

高速模式

高速模式比正常高度低 20 毫米（0.75 英寸）。该行驶高度可在较高车速下降低车辆高度，从而提升空气动力学特性。

车辆在车速持续一段时间超过 105 公里/小时（65 英里/小时）时自动降至空气动力学高度。车辆在车速降至 48 公里/小时（30 英里/小时）以下时升至正常高度。

车辆连接挂车或“牵引/拖运”模式激活时，空气动力学高度自动停用。

悬架模式

空气悬架有两种特殊模式（即维保模式和定位模式），位于信息娱乐屏幕上“设置 > 车辆 > 悬架”下方。当其中一个模式激活时，该琥珀色图标在组合仪表中点亮。请参阅*空气悬架指示灯* ➪ *100*。

维保模式

维保模式会停用空气悬架的所有操作，包括升高和降低车辆以及操作空气压缩机。当在平板上拖运车辆时，此模式非常有用。如果在车辆下方进行作业，将车辆置于升降装置或地板千斤顶上时，建议使用此模式。

维保模式在车速超过 16 公里/小时（10 英里/小时）时自动停用。

定位模式

定位模式会优化车辆高度，提供最准确的四轮定位。车辆行驶到定位站时应启用该模式。

要启用定位模式，确保车辆处于正常高度并将车辆切换至 N（空）挡。定位模式在车速超过 16 公里/小时（10 英里/小时）时自动停用。

空气悬架在车门或前舱盖打开时工作

前舱盖或任何车门打开时，空气悬架将临时暂停所有高度变化。前舱盖和所有车门都关闭后，空气悬架将恢复高度变化。尾门打开不会导致空气悬架工作暂停。

系统过热

如果过度使用空气悬架，系统可能会临时暂停所有高度变化，让压缩机冷却下来。发生此情况并请求执行高度变化时，组合仪表会显示消息“Leveling System Unavailable（调平系统不可用）”。

悬架降低以提升稳定性

如果电子稳定性控制系统失灵，空气悬架会在车速较高时降低车辆高度，从而提升稳定性。与此同时，组合仪表会显示消息“Vehicle Lowering for Stability（车辆降低以提升稳定性）”。

空气悬架维保

如果组合仪表显示消息“Service Leveling System（维保调平系统）”，请立即联系道朗格认证售后服务网点。

定速巡航

自适应巡航控制

自适应巡航控制系统（ACC）使您能够设定巡航速度和跟车间隔。使用此系统前，请阅读本章全部内容。跟车间隔指车辆与检测到的前方同向行驶、同车道车辆之间的跟车时间（或距离）。如果在您的车道上未检测到车辆，自适应巡航控制即常规定速巡航。自适应巡航控制利用摄像头和雷达传感器检测其他车辆。

如果在您的车道中探测到车辆，自适应巡航控制会进行加速或适度的制动，以保持设定的跟车间隔。随时踩下制动踏板，即可解除自适应巡航控制。在牵引力控制系统（TCS）或车身稳定控制系统（ESC）激活时，如果自适应巡航控制正在控制车辆，则自适应巡航控制可能会自动解除。请参阅*牵引力控制系统/电子稳定性控制系统* ➪ *174*。当路况允许安全使用自适应巡航控制时，自适应巡航控制可恢复打开。

停用牵引力控制系统或车身稳定控制系统时，系统将会停用并阻止自适应巡航控制启用。

自适应巡航控制可减少频繁制动和加速的需求，尤其是在快速道路、高速公路和省际公路上使用时。在其他道路上使用时，您可能需要更频繁地控制制动或加速。

⚠ 警告

自适应巡航控制的制动能力有限，可能没有时间充分降低车速以避免与前方车辆的碰撞。当前方车辆突然减速、停车或进入您的车道时，这种情况可能发生。参见本章下文的“驾驶员警告提示”。驾驶时始终需要集中全部注意力，应时刻准备采取措施和施加制动。请参阅*防御性驾驶* ➪ *148*。

⚠ 警告

自适应巡航控制不能探测到儿童、行人、动物或其他物体并为其施加制动。

在以下情况时请勿使用自适应巡航控制：

- 在弯曲道路或山坡道路上，或雪、冰或灰尘挡住传感器时。系统可能无法探测到前方车辆。使整个车辆前部保持清洁。

（续）

警告（续）

- 以下因素可导致能见度不良：存在雨、雪、雾、污物、昆虫残留物或灰尘；其他异物遮挡摄像头和/或雷达时；或者前方车辆或迎面来车导致其他环境障碍，如道路喷洒作业。在这些条件下，自适应巡航控制的性能受到限制。
- 在光滑道路上，轮胎牵引力的快速改变可能导致车轮过度打滑。

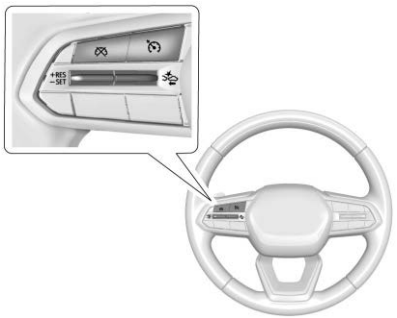

：按下以开启或关闭巡航控制。当选择自适应巡航控制模式时，自适应巡航控制指示灯在组合仪表上亮起白灯。

+RES ：向上短按该按钮可恢复先前的设定速度或者在自适应巡航控制启用时提高车速。向上短按该按钮至+RES 并松开，可将速度提高 1 公里/小时（1 英里/小时）。向上按至+RES 并按住，可使速度提高约 5 公里/小时（5 英里/小时）。

–SET ：向下短按该按钮可选择设定车速并启用自适应巡航控制，或者在自适应巡航控制已经启用时降低车速。向下短按该按钮至–SET 并松开，可将速度降低约 1 公里/小时（1 英里/小时）。向下按至–SET 并按住，可使速度降低约 5 公里/小时（5 英里/小时）。

：按下此按钮可解除自适应巡航控制，不会清除选择的设定速度。按住该按钮可在自适应巡航控制和常规定速巡航之间切换巡航控制模式。

：向下短按并松开按钮，可为自适应巡航控制选择跟车间隔设置。可用设置包括：远、中等或近。

车速表读数可以以英制或公制单位显示。请参阅*组合仪表* ➪ *88*。所用的增量值取决于显示的单位。

在自适应巡航控制和常规定速巡航之间切换

要在自适应巡航控制和常规定速巡航之间切换，按住。驾驶员信息显示屏（DIC）消息指示当前的巡航控制模式。请参阅*车辆信息* ➪ *109*。

⚠ 警告

务必检查组合仪表上的巡航控制指示灯，从而在使用巡航控制前确定该功能处于哪个模式。如果自适应巡航控制未激活，车辆将不会为了避让其他车辆而自动制动，从而可能导致在未手动施加制动时发生碰撞。您和他人可能会遭遇严重伤亡事故。

自适应巡航控制指示灯

常规定速巡航指示灯

自适应巡航控制启用时，组合仪表中的绿色自适应巡航控制指示灯会亮起，并显示跟车间隔设置。当常规定速巡航启用时，组合仪表中的绿色定速巡航指示灯点亮，但不会显示跟车间隔设置。

仅当您的车辆前方没有车辆时才从自适应巡航控制切换到常规定速巡航。

车辆开启时，定速巡航模式将设置为车辆熄火前最后一次使用的模式。

设置自适应巡航控制

如果自适应巡航控制已开启但未使用，可以将该按钮按压至 - SET 或 +RES，以在需要时启用自适应巡航控制。不使用自适应巡航控制时，功能保持关闭。按下可关闭自适应巡航控制。

选择自适应巡航控制需要的设定速度。该设定速度是未在您的车道中探测到其他车辆时自适应巡航控制将保持的车速。

可选择的最小自适应巡航控制速度为 25 公里/小时（15 英里/小时）。

当车速为 5 公里/小时（3 英里/小时）或更高速度时，您可以启用自适应巡航控制。如果您当前的车速低于 25 公里/小时（15 英里/小时），当您按下 - SET 启用自适应巡航控制时，您的车辆将开始加速至最小设定速度 25 公里/小时（15 英里/小时）。

在行驶时选择设定速度并启用自适应巡航控制：

1. 按下。
2. 加速至所需速度。
3. 向下短按该按钮至 - SET 并松开。
4. 将脚从油门踏板上移开。

当自适应巡航控制启用时，如果探测到与前方车辆的距离小于选择的跟车间隔，其可能会立即施加制动。

如果自适应巡航控制打开并踩下制动踏板，还可在车辆停止时设置自适应巡航控制。

自适应巡航控制指示灯

自适应巡航控制指示灯显示在组合仪表和抬头显示器（HUD，如配备）上。自适应巡航控制打开时，指示灯亮起白灯。自适应巡航控制启用时，指示灯亮起绿灯。

在选择设定速度时，注意速度限制、周围车辆的速度和天气情况。

恢复设定速度

如果已将自适应巡航控制设置为所需速度，然后施加了制动，则自适应巡航控制解除，但不会从存储器中清除该设定速度。

要再次开始使用自适应巡航控制，向上短按该按钮至+RES 并松开：

- 如果车辆当前的行驶速度高于 5 公里/小时（3 英里/小时），则自适应巡航控制将返回到之前的设定速度。

- 如果车辆在踩下制动踏板期间停止，向上按压至+RES 并松开制动踏板。自适应巡航控制将保持车辆不动，直到按下+RES 或踩下油门踏板。

组合仪表上亮起绿色的自适应巡航控制指示灯并显示设定速度。如果前方存在行驶的车辆，前车指示灯可能闪烁。请参阅本章节下文的“接近并跟随车辆”。

在自适应巡航控制恢复后，车速将在以下条件下增至设定速度：

- 前方没有车辆。
- 与前车的距离超过选择的跟车间隔。
- 车速不会受到急转弯限制。

在自适应巡航控制处于设定速度时提高速度

如果自适应巡航控制已启用，则进行下列操作之一：

- 使用油门踏板加速至所需的更高巡航速度。向下短按该按钮至 – SET 并松开，然后松开油门踏板。车辆现在将以较高的设定速度巡航。当油门踏板踩下时，自适应巡航控制不会制动，因为您正在接管自适应巡航控制。当接管时，组合仪表中的自适应巡航控制指示灯亮起蓝灯。
- 向上按住该按钮至+RES 直到显示所需的设定速度，然后松开。
- 要以较小的增量增加车速，向上短按该按钮至+RES 并松开。每次按下，车速都会增加 1 公里/小时（1 英里/小时）。
- 要以更大的增量增加车速，向上按住该按钮至+RES。向上按住该按钮至+RES，可使车速提高到车速表上的下一个 5 公里/小时（5 英里/小时）标记，然后按住该按钮可继续提高 5 公里/小时（5 英里/小时）。

还可在车辆停止时增大设定速度：

- 如果踩下制动踏板将车辆停止，向上按压该按钮至+RES 直到显示需要的设定速度。
- 如果自适应巡航控制将车辆保持在停止状态，而正前方存在另一辆车，向上按压该按钮至+RES 将会增大设定速度。
- 只有当前方不再存在车辆或前方车辆正在驶离且制动踏板未踩下时，向上按压该按钮至+RES 才会恢复自适应巡航控制。

当确定前方没有车辆或前方的车辆超出预选的跟车间隔时，自适应巡航控制会将车速增加到设定速度。

在自适应巡航控制处于设定速度时降低速度

如果自适应巡航控制已启用，则进行下列操作之一：

- 使用制动踏板将车速降低至所需的较低巡航速度。松开制动踏板，向下短按该按钮至 – SET 并松开。车辆现在将以较低的设定速度巡航。
- 向下按住该按钮至 – SET 直至达到所需的较低速度，然后松开。
- 要以较小的增量降低车速，向下短按该按钮至 – SET 并松开。每次按下，车速都会降低 1 公里/小时（1 英里/小时）。

- 要以更大的增量降低车速，向下按住该按钮至 – SET。向下按住该按钮至 – SET，可使车速降低到车速表上的下一个 5 公里/小时（5 英里/小时）标记，然后按住该按钮可继续降低 5 公里/小时（5 英里/小时）。

还可在车辆停止时降低设定速度。如果在制动器施用的情况下停止，向下按压或按住该按钮至 – SET，直到显示所需的设定速度，然后松开。

选择跟车距离间隔

当探测到前面行驶较慢的车辆在预选跟车间隔内时，自适应巡航控制将调整车速并试图保持选择的跟车间隔距离。

向下按压方向盘上的按钮可调整跟车间隔。每按一次，就会循环切换三种可用设置：远、中等或近。

向下短按按钮可在组合仪表和抬头显示器（如配备）中短暂显示当前间隔设置。

跟车间隔设置将保持不变，直到更改为止。

远间隔设置

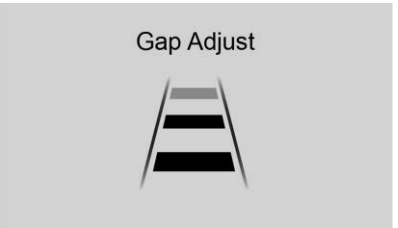

中等间隔设置

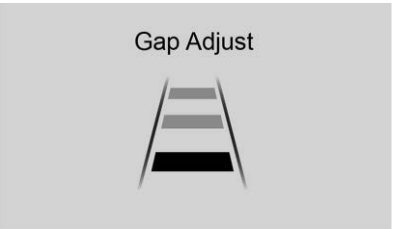

近间隔设置

由于每个跟车间隔设置都与一个跟车时间相对应（远、中等或近），跟车距离将根据车速改变。车速越高，您的车辆与探测到的前方车辆之间的距离就越远。选择跟车间隔设置时要考虑到交通和天气情况。可选择的跟车间隔范围可能并不适合于所有驾驶员和驾驶条件。

改变跟车间隔设置将自动改变前向碰撞预警（FCA）功能的警告定时灵敏度（远、中等或近）。请参阅*前方碰撞警告（FCA）系统* ➪ 218。

礼让间隔

在您的车辆行驶时向下按住方向盘上的按钮，暂时增大与前车的跟车间隔距离，以方便其他车辆并道。

在您的车辆停止时向下按住按钮可取消自适应巡航控制的自动恢复操作（如果是短暂停止）并保持静止。此功能可用于让其他车辆在您的车辆与前车之间实现并道。准备恢复自适应巡航控制时，向上按压该按钮至 +RES 或踩下油门踏板。

在保持车辆停止后，自适应巡航控制将回到保持选择的跟车间隔。

驾驶员警告提示

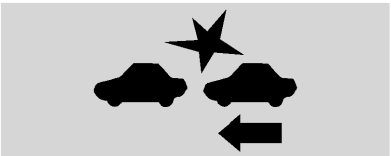

带抬头显示器

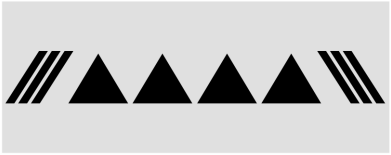

不带抬头显示器

如果自适应巡航控制启用，当自适应巡航控制系统由于您的车辆过快接近前车而不能施加足够制动时，可能需要驾驶员采取措施。

当出现这种情况时，挡风玻璃或抬头显示器（如配备）上的碰撞警告符号将闪烁。车辆前部将发出八声哔哔声或安全警告座椅（如配备）的两侧将振动五次。要想在信息娱乐系统主屏幕上查看可用设置，触按“设置 > 车辆 > 碰撞/检测系统”。

请参阅*防御性驾驶* ➪ *148*。

接近并跟随车辆

前方车辆指示灯在组合仪表和抬头显示器（如配备）中显示。前方车辆指示灯仅在探测到同一车道上同方向行驶的车辆时亮起。如果此指示灯没有显示，则自适应巡航控制不会对前方车辆做出反应或施加制动。

自适应巡航控制自动降低车速并调节车速，以跟随探测到的前方车辆并与其保持选择的跟车间隔。前车行驶速度低于本车自适应巡航控制设定速度时，本车速度会增加或降低，以跟随探测到的前车。如有必要，自适应巡航控制可在启用时施加有限制动。制动系统激活时，制动灯将点亮。自动制动的感觉或声音可能与手动制动有所不同。这属于正常现象。

在使用自适应巡航控制时超车

如果设定的速度足够高，并且左转向信号灯用于超过保持选定跟车间隔的前车，自适应巡航控制可以通过在变换车道前逐步加速车辆来提供辅助。

⚠ 警告

当使用自适应巡航控制超车或变换车道时，与被超车车辆之间的跟车距离可能会缩短。在超车或变换车道时，自适应巡航控制可能无法充分执行加速或制动。随时准备通过手动加速或制动来完成超车或变换车道。

静止或运动极慢的物体

⚠ 警告

自适应巡航控制可能无法探测到停止或慢行的前方车辆并做出反应。例如，对于系统从未探测到其在移动的车辆，系统不会施加制动。当交通状况走走停停或前方车辆变换车道造成车辆突然出现在前方时可能发生这种情况。您的车辆可能无法停止并导致碰撞。使用自适应巡航控制时要小心。驾驶时始终需要集中全部注意力，应时刻准备采取措施和施加制动。

影响自适应巡航控制的不规则物体

自适应巡航控制难以探测到以下物体：

- 后端有货物伸出的车辆。
- 非标准形状的车辆，如车辆运输车、配备边车的车辆，或者马车。
- 靠近车辆前部的物体。

自适应巡航控制自动解除

在以下情况下，自适应巡航控制可能自动解除且驾驶员将需要手动施加制动以降低车速：

- 传感器被挡住。
- 牵引力控制系统或车身稳定控制系统激活或停用。
- 系统出现故障。
- 在没有其他车辆或路边物体的沙漠或偏远地区行驶时，雷达误报阻塞状况。驾驶员信息中心可能会显示消息，指示自适应巡航控制暂时不可用。

自适应巡航控制不再处于激活状态时，自适应巡航控制指示灯将会呈白色亮起。

某些情况下，当自适应巡航控制暂时不可用时，可以使用常规定速巡航。请参阅本章节上文的“在自适应巡航控制和常规定速巡航之间切换”。使用任一种巡航控制系统之前务必考虑驾驶条件。

恢复自适应巡航控制的通知

自适应巡航控制在激活时将与探测到的前方车辆保持一定跟车间隔距离，并可在该车后进行减速直到停止。

如果前方停止的车辆已起步而自适应巡航控制尚未恢复，那么前方车辆指示灯将在组合仪表中闪烁，提醒在继续巡航控制前检查前方交通状况。此外，安全警告座椅（如配备）的左侧和右侧将振动三次或发出三声哔哔声。要查看可用设置，请在信息娱乐系统主屏幕上触摸“设置 > 车辆 > 碰撞/检测系统”，然后触摸“警告类型”或“自适应巡航起步提醒”。

如果在转向柱顶部配备驾驶员注意力检测系统（DAS），当前车驶离，并且驾驶员注意力检测系统测定驾驶员将注意力集中在前方道路上时，自适应巡航控制将自动恢复。请参阅 *Super Cruise* ➪ *189*下面的“关注路况”。

如有必要，向上短按该按钮至+RES 并松开或踩下油门踏板恢复自适应巡航控制。如果停止时间超过两分钟，或者如果驾驶员车门打开且驾驶员安全带解开，则自适应巡航控制系统自动启用电子驻车制动器（EPB）以稳

住车辆。电子驻车制动器状态指示灯将会亮起。请参阅*电子驻车制动器* ⇨ *172*。如要解除电子驻车制动器，请踩下油门踏板。

一条驾驶员信息中心警示消息会显示，提示离开车辆前挂 P（驻车）挡。请参阅*车辆信息* ⇨ *109*。

⚠ 警告

如果自适应巡航控制已经使车辆停止，且自适应巡航控制被解除、关闭或取消，则车辆将不再保持停止。车辆可能会移动。自适应巡航控制使车辆保持停止时，务必做好手动施加制动的准备。

⚠ 警告

离开车辆而未将车辆置于 P（驻车）档可能是危险的。不要在自适应巡航控制使车辆保持停止时离开车辆。在离开车辆前，务必将车辆置于 P（驻车）档并关闭点火开关。

自适应巡航控制超控

如果在自适应巡航控制启用时踩下油门踏板，组合仪表和抬头显示器（如配备）上的自适应巡航控制指示灯将会亮起蓝灯，指示不会执行自动制动。自适应巡航控制将在松开油门踏板时恢复工作。

⚠ 警告

如果把脚搁在油门踏板上，自适应巡航控制不会自动施加制动。可能会与前方车辆发生碰撞。

道路弯道

⚠ 警告

在弯道上时，自适应巡航控制可能无法探测到同一车道上的前方车辆。如果车辆加速至设定速度，尤其是在跟随一辆驶出或驶入出口匝道的车辆时，您可能会大吃一惊。您可能会失去对车辆的控制或撞车。在入口或出口匝道上驾驶时不要使用自适应巡航控制。时刻准备在必要时施加制动。

⚠ 警告

在弯道上，自适应巡航控制可能会对另一车道中的车辆做出反应，或可能没有时间对同一车道中的车辆做出反应。可能会与前方车辆发生碰撞，或失去对车辆的控制。在弯道上要格外注意，并做好必要时施加制动的准备。在弯道上行车时，选择适当的速度。

在急弯道中，自适应巡航控制可能会以不同方式运行。如果驶入的弯道过急，其可能会短暂降低车速。

如果配备该功能，当自适应巡航控制检测到前方道路上有急弯道并且正在主动控制车速时，弯道速度控制指示灯 可亮起绿灯。

自适应巡航控制可在驶入弯道时自动降低车速。自适应巡航控制在离开弯道时可能会加速，但不会超过设定速度。

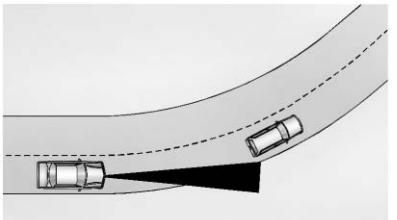

在跟随车辆并驶入弯道时，自适应巡航控制可能无法探测到前方车辆并加速至设定速度。发生这种情况时，前方车辆指示灯不会显示。

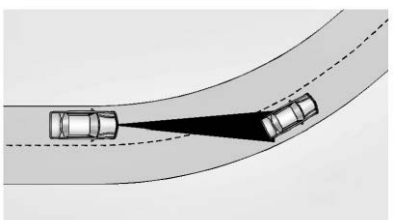

自适应巡航控制可能会探测到另一车道上的车辆并施加制动。

自适应巡航控制可能偶尔会提供被认为不必要的警告和/或制动。驶入或驶出弯道时，自适应巡航控制可能对其他车道上的车辆或静止物体做出反应。这是正常操作。车辆不需要进行维保。

其他车辆变换车道

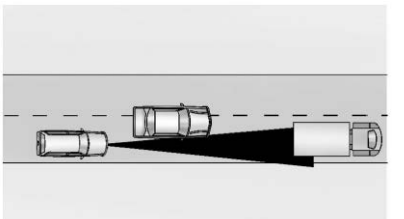

自适应巡航控制不能探测到前方车辆，除非该车辆完全驶入车道。如有必要，您必须准备好手动施用制动器。

物体不在车辆的正前方

在以下情况下，可能无法检测到您的车辆前方的物体：

- 前方车辆或物体不在您的车道内。
- 前方车辆漂移、未居中或移至车道一侧。

行驶于狭窄车道

沿道路行驶时，可能会错误地检测到相邻车道中的车辆或路边物体。

不要在坡道上使用自适应巡航控制

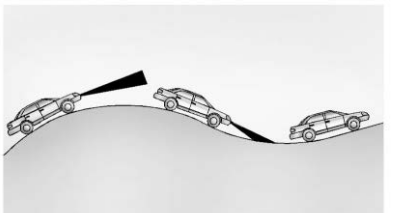

在陡坡驾驶时不要使用自适应巡航控制，因为自适应巡航控制可能无法检测到前方车辆。

解除自适应巡航控制

有三种方法可以解除自适应巡航控制：

- 轻轻踩下制动踏板。
- 按下。
- 按下 。

清除速度记忆

如果按下 ⊙ 或使车辆熄火，则会清除存储器内的自适应巡航控制设定速度。

影响自适应巡航控制的天气条件

在下雪、大雨或道路泥水飞溅的情况下，系统的运行可能会受到限制。

附件安装和车辆改装

不要在前视摄像头对应的挡风玻璃区域周围安装或放置任何物品，否则可能会阻碍前视摄像头的视野。

不要在车辆顶部安装悬垂或阻碍前视摄像头的物体，如划艇、皮艇或其他可通过车顶行李架系统运输的物品。请参阅*车顶行李架系统* ⇨ *81*。

不要改装前舱盖、大灯或雾灯，否则可能会限制摄像头检测物体的能力。

不要将任何物品固定在前或后蒙皮上，因为这样会干扰雷达传感器运行。

⚠ 警告

固定在车辆前蒙皮或后蒙皮上或周围的贴纸或附件会影响雷达传感器，造成车辆损坏或人身伤害。车辆可能会突然制动。请勿将任何物品固定在前蒙皮或后蒙皮上或周围，包括牌照、保险杠或格栅。只可使用通用汽车纯正附件。

清洁传感系统

后视镜后方挡风玻璃处的摄像头传感器和车辆前部的传感器会被雪、冰、灰尘、泥或碎屑挡住。需要清洁该区域以使自适应巡航控制正常运行。

如果自适应巡航控制不工作，可以使用常规定速巡航。请参阅本章节上文的“在自适应巡航控制和常规定速巡航之间切换”。使用任一种巡航控制系统之前务必考虑驾驶条件。

关于清洁说明，请参阅*外部保养* ⇨ *308*下的“清洗车辆”。

Super Cruise

如果配备 Super Cruise，该功能可在特定条件下，在与对向交通分开且支持 Super Cruise 的道路上执行转向，从而将车辆保持在车道位置。

Super Cruise 还可在特定条件下，在支持 Super Cruise 的道路上执行车道变换。

驾驶员可使用转向信号灯拨杆执行变道。

如果配备自动变换车道功能，Super Cruise 系统可在以下情况下启动车道变换操作：

- 超越慢行车辆
- 当前车道前方无法通行时
- 返回初始车道
- 为从无法通行的车道来并道的车辆提供空间

请参阅本章节下文的“Super Cruise 变换车道”以及*转向和变道信号* ⇨ *114*。

⚠ 警告

仅在行驶于适用道路时，Super Cruise 才能协助保持车道位置，或通过转向变换车道。您必须监督驾驶任务并监视路况。您可能需要通过转向、制动或加速对交通事件作出响应。请参阅“防御性驾驶”。

Super Cruise ：

- 并非自动驾驶系统
- 并非避撞或警告系统
- 不能替代对驾驶任务的适当监督

Super Cruise 在特定条件下利用以下工具检测 Super Cruise（SUPERCRUISE®）适用道路上的当前车道位置和前方车道标线：

- 摄像头
- 全球定位系统（GPS）感测
- 高精度地图
- 通过安吉星下载的 GPS 增强数据

Super Cruise 与自适应巡航控制（ACC）配合工作，ACC 可在 Super Cruise 启用并运行时控制加速和制动。在使用 Super Cruise 之前，请仔细阅读本“Super Cruise”章节和“自适应巡航控制”章节。请参阅*自适应巡航控制* ➪ *180*。

使用 Super Cruise 需要订阅包括 Super Cruise 服务的有效联网服务套餐。

⚠ 警告

Super Cruise 无法全面执行驾驶任务，也无法完成驾驶员的所有工作。Super Cruise 的转向功能仅用于保持车辆在当前车道中的位置，或在某些情况下变换车道。Super Cruise 只能与自适应巡航控制配合使用。

Super Cruise：

- 无法防止碰撞或警告驾驶员可能碰撞。

（续）

警告（续）

- 无法通过转向避让停止或慢行车辆、两侧来车、工地屏障或隔离锥、摩托车、儿童、行人、动物或道路上的其他物体。
- 无法通过转向对车辆旁边的其他车辆或物体作出响应，包括试图驶入当前车道的车辆。
- 无法对红绿灯、停车标志或其他交通控制设备作出响应。
- 无法对两侧来车作出响应。
- 无法转弯。
- 无法通过转向并入或驶出高速公路。
- 无法通过转向避开或驶过施工区。
- 无法在行驶于地面街道时工作。
- 无法对迎面来车作出响应。
- 无法在城市驾驶条件下工作。

⚠ 警告

一些州和地方法律可能要求始终将双手放在方向盘上。仅在 Super Cruise 启用，当前可以安全地将双手从方向盘移开，并且州和地方法律允许这样做时，才能将双手从方向盘移开。

⚠ 警告

即使 Super Cruise 正在运行，如您未能监督驾驶任务并作出适当响应也可能导致碰撞 Super Cruise 可能无法对所有驾驶状况都像您那样作出响应，并且可能无法在所有条件下都保持车道位置。

即使正在使用 Super Cruise，关注车辆运行状况也至关重要。即使 Super Cruise 启用，也不要在驾驶期间使用手持设备。为防止人员重伤或死亡：

- 务必保持以正确坐姿就坐于驾驶员座椅上，并系好安全带。

(续)

警告（续）

- Super Cruise 未运行时，切勿将双手从方向盘移开；即使 Super Cruise 已运行，仍需遵循当地法律法规驾驶车辆。
- 使用 Super Cruise 前，务必确保处于安全的交通状况。
- 务必保持整个车辆以及传感器清洁。传感器位于车辆的前部、两侧和后部。
- 务必遵守规定的限速。仅在车速等于或低于规定的限速时使用 Super Cruise。

请勿在复杂和不确定的驾驶条件下使用 Super Cruise，包括：

- 不在施工区使用。
- 不在驶近或驶出收费站时使用。
- 不在驶近由红绿灯、停车标志或其他交通控制设备控制的十字路口时使用。

(续)

警告（续）

- 不在没有或无法检测到车道标线时使用。例如，眩光太强烈，天气条件不良，或者车道标线不清晰。
- 不在湿滑或结冰的道路上使用。
- 不在恶劣的天气条件下使用，包括下雨、有雨夹雪、起雾、结冰或积雪。
- 不在弯曲道路或山区道路上使用。
- 不在城市驾驶环境使用。
- 不在强力制动或紧急制动期间使用。
- 不在路肩、服务车道或高架高速公路下使用。
- 不在拖挂不符合通用汽车批准指南的拖车时使用。
- 不在高速公路出口专用车道上使用。

Super Cruise 可用时

Super Cruise 指示灯

Super Cruise 经设计仅在满足以下条件时工作：

- 自适应巡航控制开启。请参阅*自适应巡航控制* ⇨ *180*。
- 青少年驾驶功能未激活。
- GPS 检测到车辆行驶于 Super Cruise 适用道路上。
- 摄像头和雷达传感器工作正常并且未被覆盖、遮挡或损坏。
- 驾驶员注意力检测系统（DAS）检测到驾驶员头部和双眼朝向前方道路。
- 车道标线清晰可见，系统可以检测到。

如果 Super Cruise 检测到车外空气温度非常低，则 Super Cruise 可能不可用。

恶劣条件

恶劣条件

使用 Super Cruise

⚠ 警告

Super Cruise 可能无法立即开始转向，即使 Super Cruise 处于可用状态并且已经按下 。为了防止严重伤害或死亡，只有当方向盘灯带、Super Cruise 指示灯 和自适应巡航控制（ACC）指示灯 为绿色时，才能将双手从方向盘上移开。

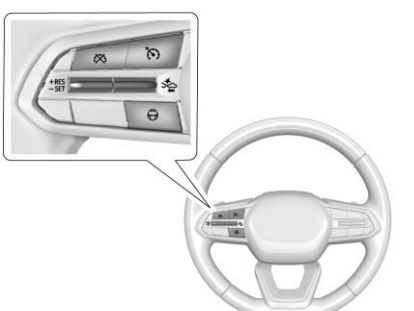

启用 Super Cruise：

1. 按下 开启自适应巡航控制。确保自适应巡航控制指示灯 在组合仪表中显示白灯。请参阅*自适应巡航控制* ⇨ *180*。

   Super Cruise 可用时，组合仪表中将会显示白色 Super Cruise 指示灯 。

2. 按下 可启用 Super Cruise。自适应巡航控制将速度设置为当前车速或恢复到以前存储的较高自适应巡航控制设定速度。

如果配备该功能，当“自动设定速度”启用并检测到限速标志时，自适应巡航控制会将速度设置为道路限速（+/-所选偏移量）。有关“自动设定速度”自定义，请参阅*自适应巡航控制* ⇨ *180*。

⚠ 警告

无论“自动设定速度”状态如何，都务必监视车速，确保您遵守限速规定。

当启用且不控制车辆转向时，方向盘灯带呈蓝色闪烁，Super Cruise 指示灯 亮起蓝灯。车辆转向由驾驶员控制，Super Cruise 不控制车辆转向。

车辆位于车道中央时，方向盘灯带和 Super Cruise 指示灯 亮起绿灯，指示 Super Cruise 正在控制车辆转向。

如果 Super Cruise 控制车辆转向，交通和其他条件以及法律允许将双手从方向盘移开，并且当前可以安全地这样做时，则可将双手从方向盘移开。

始终关注路况和车辆的运行情况。始终监视并留意周围的交通，包括可能从您车前横穿的车辆。

可随时通过手动转向接管 Super Cruise 转向。Super Cruise 启用时，务必准备好立即采取行动 — 包括快速转向、加速和制动（如有必要）。

Super Cruise 在启用时将会激活前方碰撞系统，从而提供警告和制动功能。

手动转向和变换车道

即使 Super Cruise 启用时，始终支持手动转向车辆，例如手动变换车道。

手动转动方向盘时，方向盘灯带呈蓝色闪烁并且组合仪表上的 Super Cruise 指示灯 亮起蓝灯，指示 Super Cruise 未控制车辆转向。

当您准备好让 Super Cruise 恢复到可再次控制转向时，将车辆保持在车道中间，握住方向盘直到方向盘灯带呈绿色亮起，然后在安全情况下松开方向盘。

⚠ 警告

为防止在变换车道前发生碰撞：

- 务必检查后视镜。
- 回头过肩看一眼。
- 使用转向信号灯。

Super Cruise 变换车道

按需变换车道

在某些情况下，当驾驶员通过开启转向信号灯请求控制转向时，或者当 Super Cruise 系统自动启动控制转向功能时，Super Cruise 可以控制转向以执行单次车道变换。

请求变换车道：

1. 核实车辆旁边的车道畅通无阻并且当前条件允许安全变换车道。
2. 使用转向信号灯拨杆激活想要变换车道的相应方向。
3. 变换车道后将转向信号灯拨杆返回到中位。请参阅“转向和变道信号”。

要取消车道变换，将转向信号灯拨杆返回到中位，沿与变换车道相反的方向拨动转向信号灯拨杆，或随时执行手动转向。

自动变换车道

如果配备自动变换车道功能，并且自动变换车道设置启用，则 Super Cruise 系统可以在以下条件下启动单次车道变换：

- 使用左侧车道超过行驶较慢的前方车辆，然后向右变换车道返回原来的车道。
- 当前车道前方无法通行时会向左或向右并道。
- 当在无法通行的相邻车道中检测到行驶较慢的车辆时向左或向右并道，为并道车辆提供空间。

要取消 Super Cruise 的车道变换，拨动转向信号灯拨杆或随时执行手动转向。

如果 Super Cruise 系统检测到交通畅通，Super Cruise 将使车辆转向以执行车道变换。驾驶员信息中心 (DIC) 将在车道变换期间显示消息，提供关于车道变换状态的更多信息。

⚠ 警告

Super Cruise 变换车道功能可能无法检测到相邻车道的车辆。使用 Super Cruise 变换车道功能时，务必监督驾驶任务并监视交通状况。仅在交通状况允许安全变换车道时请求变换车道，并且

(续)

警告 (续)

始终准备好手动转向车辆。请参阅本章节上文列出的“手动转向和变换车道”。

Super Cruise 变换车道功能仅适用于支持 Super Cruise 的分隔式道路。

当检测到施工区时，Super Cruise 变换车道功能不可用。

拖挂挂车时，不要使用 Super Cruise 变换车道功能。

Super Cruise 变换车道功能可以通过车辆设置自定义为“关闭”、“转向信号灯启用”或“自动”。要查看可用设置，请在信息娱乐系统主屏幕上触按“设置”>“车辆”>“Super Cruise 变换车道”。

接管警告

⚠ 警告

Super Cruise 无法在方向盘灯条呈红色闪烁时保持车速。如果方向盘灯条呈红色闪烁，立即恢复手动转向，以防出现重伤或死亡。如果没有恢复手动转向，车辆将开始在同一车道缓慢行驶，最终完全停止在路上。

只要方向盘灯带呈红色闪烁，应立即恢复手动转向。

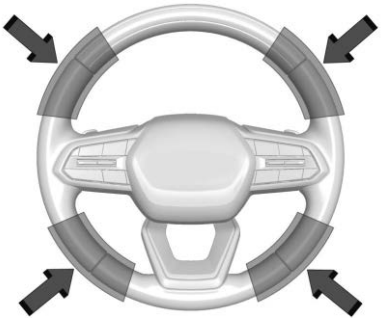

要开始手动转向，请在高亮显示的区域用双手牢牢握住方向盘。Super Cruise 指示灯 将显示红灯，驾驶员信息中心将显示一条消息。此外，还将发出哔哔声，或者安全警告座椅发生振动（如配备）。要在信息娱乐系统主屏幕上查看碰撞和检测设置，触按“设置 > 车辆 > 碰撞/检测系统”。当您开始手动转向时，Super Cruise 将停用。

在以下任意情况下，方向盘灯带可能会呈红色闪烁：

- 车道标线不清晰或能见度受限。
- 驾驶员注意力检测系统未检测到驾驶员头部和双眼朝向道路。
- 自适应巡航控制已取消。
- 车辆行驶在狭窄弯道上，或车道过宽，或者车辆驶入弯道的速度过快。
- 支持 Super Cruise 的非分隔式道路的道路限速低于 72 公里/小时（45 英里/小时）。
- 非 Super Cruise 适用道路。
- 车辆驶近由红绿灯、停车标志或其他交通控制设备控制的十字路口。
- Super Cruise 系统发生故障。
- Super Cruise 系统无法完成车道变换操作。
- Super Cruise 系统检测到车外空气温度非常低。

关注路况

⚠ 警告

Super Cruise 是驾驶员辅助系统，无法准确地检测或预测所有情况。Super Cruise 并非避撞系统。为防止发生重伤或死亡事故，您必须监督驾驶任务并监视路况。您可能需要通过转向、制动或加速对交通事件作出响应。请参阅*防御性驾驶* ➪ *148*。Super Cruise 也无法确定您是否处于清醒、睡眠、受到损伤或正确专注于安全驾驶的状态。车辆可能会撞到其他车辆、驶出车道或驶离路面。始终需要在驾驶时全神贯注，即使是在使用 Super Cruise 时。准备好随时接管转向或施加制动。

⚠ 警告

为防止发生重伤或死亡事故，在使用 Super Cruise 的情况下经过高速公路出口、入口和十字路口时，应保持警惕并予以格外注意，准备好在必要时接管车辆。出入口周围的车道标线变化可能会暂时导致 Super Cruise 无法检测到正确车道。如果发生此情况，Super Cruise 可能会尝试执行转向，使车辆返回正确的车道，在极少数情况下，可能会过度纠正，导致车辆暂时驶入车辆旁边的车道，除非通过手动转向保持在正确的车道位置。

位于转向柱上的驾驶员注意力检测系统摄像头持续监测驾驶员头部和双眼的位置，从而评估驾驶员对路况的关注程度。摄像头不会录制或共享图片、音频或视频。

改变头部形状的太阳镜、帽子或其他类型的服饰可能会干扰摄像头性能。如要提高摄像头性能，可通过升起或降低方向盘，或者改变座椅位置。

密切关注前方路况，以免出现以下三个严重性递增的警告：

警告	说明
一级警告	• 如果方向盘灯带呈绿色闪烁，则系统检测到头部和双眼可能未朝向前方道路。 • 系统检测到头部和双眼朝向道路时，将会停止闪烁。
二级警告	• 如果方向盘灯带呈绿色闪烁的时间过长，Super Cruise 将通过灯带呈红色闪烁来警告驾驶员立即控制转向。此外，还将发出哔哔声或者安全警告座椅发生振动（如配备）。要在信息娱乐系统主屏幕上查看可用警告设置，触按“设置 > 车辆 > 碰撞/检测系统 > 警告类型”。 • 如接管转向 Super Cruise 可能会停用，或者方向盘灯带呈蓝色闪烁来指示驾驶员接管。在方向盘灯条呈绿色亮起之前，请勿将双手从方向盘上移开。即使方向盘灯光呈绿色亮起，仍需遵循当地法律法规驾驶车辆。 • 要在停用后重新启用 Super Cruise，按下 即可。请参阅本章节上文的“使用 Super Cruise”。
三级警告	• 如果方向盘灯带呈红色闪烁的时间过长，系统将会通过语音指令指示您控制车辆。 • 立即控制转向。自适应巡航控制和 Super Cruise 将会停用。 • 驾驶员信息中心的消息将指示 Super Cruise 已锁禁。Super Cruise 无法重新启用，直到车辆在熄火后重新开启。 • 持续未能接管转向将导致车辆在自行制动后停止，并将呼叫安吉星。制动灯和危险警告闪光灯将点亮。 • 控制车辆继续驾驶。

静止或运动极慢的物体；横向来车

⚠ 警告

Super Cruise 并非避撞系统，无法通过转向或制动避免碰撞。Super Cruise 无法通过转向避免与停止或慢行的车辆碰撞。您必须监督驾驶任务，可能需要手动转向和制动以防碰撞，尤其是在走走停停的交通环境或其他车辆突然驶入当前车道时。使用 Super Cruise 时务必集中注意力。否则可能会导致引发重伤或死亡的碰撞。

道路弯道

⚠ 警告

车辆可能会偏离行驶车道。为防止碰撞，务必准备好手动转向。 Super Cruise 可能无法在道路弯道中检测到当前车道。Super Cruise 可能无法检测到指示当前车道的标记。在道路弯道行驶时，您可能没有时间对本车

(续)

警告（续）

旁边车道上的车辆作出反应。拖挂挂车绕急弯道行驶时，Super Cruise 可能会更频繁地将控制权交还给驾驶员。

在急弯道中，Super Cruise 可能会以不同方式运行。如果弯道过急，车辆可能会偏离当前行驶车道。

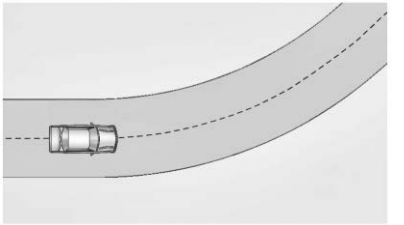

驶入弯道时，Super Cruise 可能无法检测到车道标线，可能也无法通过充分调节转向将车辆保持在当前行驶车道中。发生此情况时，您需要自行转向车辆。

Super Cruise 可能会检测到并非当前车道内的其他车道标线；还可能会通过适当转向将车辆保持在当前车道内，但也可能不会。

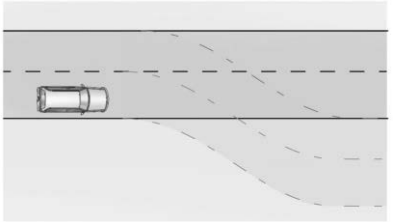

Super Cruise 可能偶尔会提供被认为不必要的警告和/或转向。驶入或驶出弯道时，它可能对其他车道的车道标线、指示牌、护栏和其他静止物体做出反应。这是正常操作。车辆不需要进行维保。

其他车辆驶入当前车道

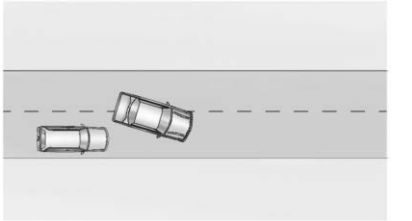

Super Cruise 可能无法检测到驶入当前车道的车辆，或者可能无法足够快地制动以免碰撞。您必须手动制动和转向车辆。

十字路口；横穿前方道路的车辆

接近由红绿灯或停车标志控制的十字路口时，Super Cruise 不会制动车辆。Super Cruise 不会检测到横穿前方道路的车辆，包括十字路口处，也不会自动转向或制动以避免碰撞。您必须手动制动和转向车辆。

Super Cruise 在坡道上

沿陡坡行驶时不要使用 Super Cruise。

Super Cruise 在非分隔式道路上

如果行车道路是在地图上标出的非分隔式道路，位于城市化地区之外，并且道路限速超过 72 公里/小时（45 英里/小时），则可能适用 Super Cruise。

Super Cruise 指示灯总结

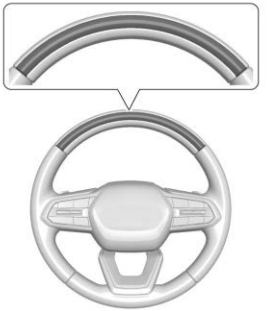

方向盘灯带和组合仪表指示灯提供关于 Super Cruise 运行的以下重要信息：

方向盘灯带	组合仪表指示灯	Super Cruise 说明
Off（关闭）	Off（关闭）	Super Cruise 关闭。不执行自动转向。手动操作车辆。
Off（关闭）	白色	Super Cruise 可用并且能够启用。
绿色常亮	绿色常亮	Super Cruise 正在执行转向。关注路况和车辆的运行情况。
蓝色闪烁	蓝色常亮	Super Cruise 当前未执行转向。手动操作车辆。请参阅本章节上文的“手动转向和变换车道”。
绿色闪烁	绿色常亮	Super Cruise 检测到您没有足够密切地关注路况。关注路况。请参阅本章节上文的“关注路况”。
红色闪烁	红色常亮	立即接管转向。Super Cruise 将会停用。请参阅本章节上文的“接管警告”。

停用 Super Cruise

有两种方法可以停用 Super Cruise：

- 在双手握住方向盘时按下 。Super Cruise 转向将会停用。
- 在双手握住方向盘时踩下制动踏板。Super Cruise 转向和自适应巡航控制都将停用。

Super Cruise 消息

如果 Super Cruise 指示灯 不显示，您可以按下方向盘上的 按钮，驾驶员信息中心将显示一条消息，说明 Super Cruise 不可用的原因。

如果 Super Cruise 停用，在停用后 10 秒内按下 ，驾驶员信息中心将显示一条消息，说明 Super Cruise 停用的原因。

Super Cruise 消息总结

消息	可能原因
需要订阅 – 请按下安吉星按钮	• 所需联网服务订阅可能已经结束。 • 按下车内的蓝色安吉星按钮与安吉星顾问通话，可由其帮助您确定问题以及需要采取的行动。
不可用 – 请打开自适应巡航控制	必须首先打开自适应巡航控制，才能启用 Super Cruise： • 启用 Super Cruise 前，无需设定速度。 • 启用 Super Cruise 前，自适应巡航控制无需启用。
不可用 – 车道终止	由于车道无法继续通行，Super Cruise 停用。
不可用 – 无道路信息	• 没有适用于当前路段的地图信息。近期的道路改建可能会针对该路段关闭 Super Cruise，直到有可用的新地图信息。 • 车辆未处于正确类型的道路上。需要行驶于通行受控的高速公路或适用的分隔式或非分隔式道路，才能使用 Super Cruise。 • 道路左右两侧都有出口或入口车道。

消息	可能原因
不可用 - 传感器无法检测到车道线	• 下雨或下雪天气抑制 Super Cruise 系统探测到车道线的能力。 • 在黎明或黄昏时，阳光直射在前视摄像头上。 • 道路上的车道线标记缺失或不清晰。 • 有刺眼的阳光照射在路面上。 • 存在大雨、水坑、道路喷洒作业或恶劣天气，可能会影响车辆性能。
不可用 - 传感器无法清晰识别面部	• 杯子、食物、手或其他物体遮挡驾驶员注意力检测系统摄像头到驾驶员面部的视野。 • 转向柱倾斜得过高或过低，驾驶员注意力检测系统无法检测到驾驶员。如果消息频繁出现，调节转向柱或座椅。 • 阳光射入驾驶员注意力检测系统摄像头。 • 黎明或黄昏的刺眼阳光照射在驾驶员面部。
不可用 - 视线偏离道路过久	驾驶员注意力检测系统检测到驾驶员没有看向道路。
不可用 - 车速过快	• 车辆当前的行驶速度大于 137 公里/小时（85 英里/小时）。 • 弯道上的最大 Super Cruise 速度将随弯道的弯曲程度而异。当 Super Cruise 启用时，如果需要，车辆将自动降低速度。
不可用 - 行驶于出口专用车道	Super Cruise 系统检测到车辆驶入出口专用车道。

消息	可能原因
不可用 – GPS 信号丢失	• 偏远地区信号不良。 • 信号被建筑物或其他大型结构物阻挡。
不可用 – 您已接管车辆	• 正在踩下制动踏板。 • 自适应巡航控制已取消或关闭。
不可用 – 传感器被遮挡	小心清除车辆前后区域的冰雪、尘土或其他污染物。
不可用 – 急转弯	某些弯道过急，使 Super Cruise 系统无法通过。Super Cruise 将在离开弯道后可用。
Super Cruise 不可用	Super Cruise 不可用的原因没有在其他消息中说明。
Super Cruise 锁禁 – 请查看使用说明书	Super Cruise 系统发出该提示时，驾驶员无法控制车辆。Super Cruise 停用，直到车辆熄火后重新启动。
不可用 – 安全带未系紧	驾驶员座椅安全带未系紧。
不可用 – 青少年驾驶员模式处于激活状态	青少年驾驶员模式处于激活状态。
不可用 – 雪地模式	雪犁已安装。
不可用 – 不受支持的十字路口	Super Cruise 检测到不受支持的十字路口。

消息	可能原因
不可用 - 驶近收费站	Super Cruise 检测到前方有一个收费站。
小心施工区 - 小心驾驶	Super Cruise 检测到施工区。

地图更新

Super Cruise 地图信息必须至少每七个月定期更新一次，从而确定 Super Cruise 能否在某些道路上使用。

打开车辆的内置 Wi-Fi 热点，通过安吉星接收自动更新或咨询道朗格认证售后服务网点。有关 Wi-Fi 热点的更多信息，请参阅*设置* ➪ *137*。

停用车辆的 Wi-Fi、共享热点数据或位置服务将停用自动地图更新。Super Cruise 将在七个月或更短时间后停止运行，具体取决于上次地图更新的时间。

请访问以下网站获取 Super Cruise 地图的开源合规文档，包括许可信息：

https://oss.veoneer.com/

数据下载

如果车辆配有安吉星系统并且订阅有效的服务套餐，则可能通过安吉星系统收集额外的数据。这包括以下信息：车辆操作、涉及车辆的碰撞、车辆使用及其功能以及特定情况下车辆的位置和大约的 GPS 速度。请参阅安吉星网站上的安吉星条款和条件以及隐私声明。

位置服务

该设置可出于某些目的启用或停用向外界共享车辆位置功能。即使位置服务设置停用，也将继续共享车辆位置信息，以便使用紧急服务和 Super Cruise（如配备）。

系统保养

注意事项

Super Cruise 系统是高度复杂的系统，应仅由经过适当培训的技师使用适当工具执行维保，并遵循经销商提供的安全说明。未经过适当培训以及未使用适当工具可能导致车辆损坏。

转向柱上的摄像头带有镜头盖，镜头盖随着时间的推移可能会变脏，影响摄像头性能。使用喷有玻璃清洁剂的软布清洁镜头盖。轻轻擦拭镜头，然后晾干。切勿使用砂布/擦洗剂或任何类型的腐蚀性化学品清洁镜头盖。

Super Cruise 在工作时使用前向雷达、前视摄像头和 360 度摄像头。Super Cruise 运行时需要各表面处于清洁状态。请参阅*自适应巡航控制*

➪ *180、驻车或倒车辅助系统*
➪ *206*下的“环视摄像头”以及*车道保持辅助（LKA）*➪ *230*，了解保养信息。

高级驾驶辅助系统

本车可提供一些辅助功能。当这些功能一起工作时，可在行车、倒车和泊车时避免发生碰撞或降低碰撞损伤程度。请在使用这些系统前通读本章节。

⚠ 警告

不要依赖“驾驶员辅助系统”。这些系统不能替代对集中注意力和安全驾驶的需要。您可能无法听到或感觉到这些系统提供的警报或警告。驾驶时不够专心可能导致伤害、死亡或车辆损坏。请参阅*防御性驾驶* ➪ *148*。

在许多情况下，这些系统不能：

- 探测到儿童、行人、骑自行车者或动物。

(续)

警告（续）

- 探测到系统监测区域之外的车辆或物体。
- 在所有行车速度下工作。
- 发出警告或提供足够的时间以避免碰撞。
- 在能见度低或恶劣天气条件下工作。
- 在探测传感器脏污或被冰、雪、泥或灰尘遮盖的情况下工作。
- 在探测传感器被贴纸、磁铁或金属板遮盖的情况下工作。
- 在探测传感器周围区域受损或修理不当的情况下工作。

驾驶时始终需要集中全部注意力，应时刻准备采取措施和施加制动和/或使车辆转向以避免碰撞。

⚠ 警告

固定在车辆前蒙皮或后蒙皮上或周围的贴纸或附件会影响雷达传感器，造成车辆损坏或人身伤害。车辆可能会突然制动。请勿将任何物品固定在前蒙皮或后蒙皮上或周围，包括牌照、保险杠或格栅。只可使用通用汽车纯正附件。

声音警告或安全警告座椅

某些驾驶辅助功能通过发出哔哔声提醒驾驶员注意障碍物。要想在信息娱乐系统主屏幕上查看可用设置，触按“设置 > 车辆 > 舒适与便利”。

如果配备安全警告座椅，则驾驶员座垫可能提供座椅震动警告，而不是发出哔哔声。要想在信息娱乐系统主屏幕上查看可用设置，触按“设置 > 车辆 > 碰撞/检测系统”。

清洁

取决于车辆选装件，保持车辆的这些区域清洁，从而确保驾驶辅助功能发挥理想性能。系统不可用或受阻时，驾驶员信息中心（DIC）会显示消息。

- 前后保险杠以及保险杠下方区域
- 前格栅和大灯
- 前格栅中或前部徽标附近的前视摄像头镜头
- 前部和后部侧饰板
- 后视镜前方的挡风玻璃外侧
- 车外后视镜底部的侧视摄像头镜头
- 后侧拐角保险杠
- 牌照上方的后视摄像头

驻车或倒车辅助系统

后视摄像头（RVC）、后泊车辅助系统（RPA）、前泊车辅助系统（FPA）、环视系统，以及后方车辅通过预警系统（RCTA）（如配备）可辅助驾驶员泊车或避开物体。泊车或倒车时务必查看车辆周围。

后视摄像头（RVC）

⚠ 警告

摄像头不会显示摄像头视野之外、保险杠下面或车辆下面的儿童、行人、骑自行车者、两侧来

（续）

警告（续）

车、动物或其他物体。所示距离与实际距离可能不同。请勿仅使用这些摄像头进行驾驶或驻车。驾驶前务必检查车辆后面和周围区域。不够专心可能导致伤害、死亡或车辆损坏。

车辆换至 R（倒）挡时，后视摄像头在信息娱乐界面上显示车辆后方区域的图像。当车辆换出 R（倒）挡后片刻，屏幕会显示之前的内容。如需快速返回之前的画面，可按信息娱乐系统的“主页”或“后退”按钮、换至 P（驻车）挡或使车辆速度在 D（前进）挡提高到约 12 公里/小时（8 英里/小时）。后视摄像头位于牌照上方。

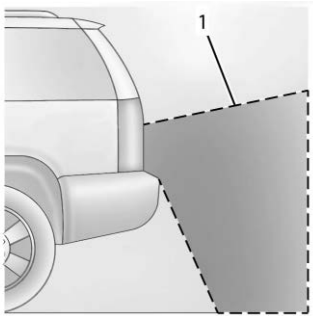

1. 摄像头显示的视野

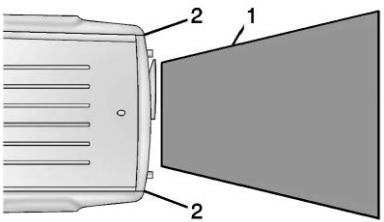

1. 摄像头显示的视野
2. 后保险杠角

显示的图像可能比实际看到的更远或更近。显示的区域是有限的并且靠近保险杠角或在保险杠下面的物体不会显示。

三角警告标识可能会出现以显示后泊车辅助系统（RPA）或后方车辆通过预警系统（RCTA）检测到物体。在靠近物体时，此三角形由琥珀色变为红色并且尺寸变大。

环视系统

环视系统（如配备）可在信息娱乐界面显示关于车辆周围的不同视图。请参阅下文的摄像头视图说明和更多信息。

⚠ 警告

环视摄像头有盲点，无法显示车辆拐角附近的所有物体。折叠式车外后视镜错位，可能无法正确显示环绕视图。驻车或倒车时务必查看车辆周围。

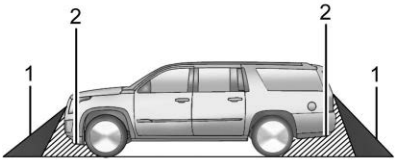

1. 环视摄像头显示的视图
2. 未显示的区域

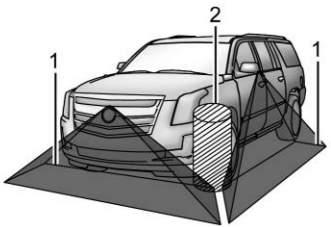

1. 环视摄像头显示的视图
2. 未显示的区域

⚠ 警告

摄像头不会显示摄像头视野之外、保险杠下面或车辆下面的儿童、行人、骑自行车者、两侧来车、动物或其他物体。所示距离与实际距离可能不同。请勿仅使用这些摄像头进行驾驶或驻车。驾驶前务必检查车辆后面和周围区域。不够专心可能导致伤害、死亡或车辆损坏。

摄像头视图

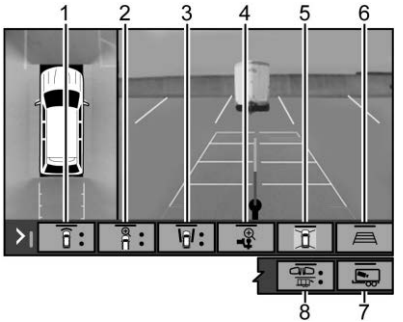

按下分布于信息娱乐界面底部的相应摄像头视图按钮，可访问每个视图（如配备）：

1. 前/后标准视图

   显示车辆前方或后方区域的图像。相应摄像头视图激活时，按下信息娱乐界面上的“前/后标准视图”即可选择。

   选择拖挂装置引导时，后标准视图将在换挡期间持续显示，否则视图将基于具体挡位在前后标准视图之间切换。如果配备该功能，当泊车辅助系统检测到车辆前方有物体时，前标准视图也会显示。

   要访问后标准视图，请在信息娱乐界面上选择“摄像头”，然后选择后标准视图。可以通过在信息娱乐界面上选择“X”、“主页”或“返回”关闭视图。

2. 前/后俯瞰视图

   显示车辆前部或后部的俯视图。摄像头应用程序激活时，选择信息娱乐界面上的“前/后俯瞰视图”即可查看。

3. 前/后侧视图

   显示呈现车辆前侧或后侧旁边物体的视图。相应摄像头视图激活时，触摸信息娱乐界面上的“前/后侧视图”即可选择。触摸按钮可在前后摄像头视图之间切换。前/后侧视图激活时，泊车辅助系统和后方车辆通过预警系统 (RCTA) 不可同时使用。

4. 拖挂装置视图

   显示拖挂装置区域的放大视图，从而协助将车辆的挂接装置球头与挂车连接装置对齐，并监视挂车连接。摄像头视图激活时，选择信息娱乐界面上的“挂接装置视图”即可查看。可以通过在信息娱乐界面上选择“X”、“主页”或“返回”关闭视图。处于该视图期间换入 P（驻车）挡会自动启用电子驻车制动器 (EPB)。

5. 环绕视图

   按下“环绕视图”图标可启用或停用该视图。显示车辆周围区域的图像。环绕视图显示在当前选定的视图旁边。

6. 摄像头应用程序引导线

   摄像头应用程序支持三种可能的引导模式：无引导、车辆引导和牵引挂车引导。要更改引导模式，选择相应的引导图标。取决于选择的引导模式和视图，可能

显示不同的引导线。图标灰显指示引导线不可用。某些视图不支持引导线。

- 选择车辆引导模式时，标准引导线适用于前/后标准视图、前/后俯瞰视图和环绕视图。标准引导线显示当前和预期的车辆路径。
- 选择牵引挂车引导模式时，挂接装置引导线适用于后标准视图。挂接装置引导在信息娱乐界面显示居中的单一引导线，从而协助将车辆的挂接装置与挂车连接装置对齐。倒车时，通过不断转向车辆，将引导线保持在连接装置中心，从而将挂接装置引导线与挂车连接装置对齐。挂接装置引导线激活时，将不会显示泊车辅助系统叠加视图。
- 选择牵引挂车引导模式并成功完成挂车后部摄像头校准时，挂车后部引导线适用于挂车后部视图。挂车后部引导线显示挂车的预期路径（黄色）和当前路径（蓝色）。当前路径引导线将与预期路径引导线汇合。

  此功能仅适用于兼容的挂车。兼容的挂车是传统的保险杠挂接箱式挂车。

7. 挂车内部视图

   显示挂车内部的视图。此功能在连接挂车时可用。该功能要求用户按照挂车外接摄像头安装说明在挂车内部安装挂车外接摄像头。关于挂车外接摄像头和其他信息，请咨询道朗格认证售后服务网点。摄像头应用程序激活时，选择信息娱乐界面上的“挂车内部视图”即可查看。要在车速超过 12 公里/小时（8 英里/小时）且挂入前进挡时访问该视图，选择信息娱乐界面上的“CAMERA（摄像头）”并选择“挂车内部视图”。该视图将在 8 秒后关闭，还可通过选择 ″X″、“主页”或“后退”提前关闭。

8. 挂车后部视图

   - 挂车后部视图

     连接挂车时，显示挂车后方区域的视图。该功能要求用户按照挂车外接摄像头安装说明在挂车后外表面安装挂车外接摄像头。关于挂车外接摄像头和其他信息，请咨询道朗格认证售后服务网点。摄像头应用程序激活时，选择信息娱乐界面上的“挂车后部视图”即可查看。可以通过在信息娱乐界面上选择“X”、“主页”或“返回”关闭视图。

   - 拖挂挂车后视镜视图

     连接挂车时，显示车辆和挂车左右两侧的后向拆分视图。配置并选择兼容的配置文件时，该视图将自动平移，基于挂车位置显示左侧或右侧的更多动态。摄像头视图激活时，选择信息娱乐界面上的“拖挂挂车后视镜视图”即可查看。可以通过在信息娱乐界面上选择“X”、“主页”或“返回”关闭视图。

- 画中画侧视图

  连接挂车时，显示车辆和挂车左右两侧的后向拆分视图，同时显示挂车后方区域的叠加视图。该功能要求用户按照挂车外接摄像头安装说明在挂车后外表面安装挂车外接摄像头。关于挂车外接摄像头和其他信息，请咨询道朗格认证售后服务网点。相应摄像头视图激活时，选择信息娱乐界面上的“画中画侧视图”即可查看。可以通过在信息娱乐界面上选择“X”、“主页”或“返回”关闭视图。

附加视图与警告

- 转向信号灯启用视图

  连接挂车时，显示车辆和挂车左侧或右侧的后向视图。视图基于转向信号灯的启用情况提供，右转向信号灯激活时显示右侧视图，左转向信号灯激活时显示左侧视图。可启用或停用此功能。要从信息娱乐界面查看可用设置，按下“设置 > 车辆 > 碰撞/检测系统”。可通过选择"X"、“主页”或“后退”提前关闭该视图。

  挂车位于车辆的正后方，并且通过挂车牵引应用程序配置并选择兼容的配置文件时，挂车长度指示叠加视图适用于转向信号灯启用视图。挂车的位置过于偏左或偏右时，不显示叠加视图。可启用或停用叠加视图。要从信息娱乐界面查看可用设置，按下“设置 > 车辆 > 碰撞/检测系统”。

- 挂车角度指示

  车辆可能配备挂车角度指示功能。挂车角度指示可为驾驶员提供挂车相对于车辆的位置的视觉呈现。（仅适用于挂入倒挡、引导线打开、后部挂车牵引视图中）。

⚠ 警告

挂接装置引导仅有助于将车辆向后倒并连接至挂车挂接装置，或在行驶速度超过 12 公里/小时（8

(续)

警告（续）

英里/小时）时简要检查挂车状态。不要用于任何其他目的，如决定是否变换车道。执行车道变换前，务必检查后视镜，并回头过肩看一眼。不当使用可能导致您或他人重伤。

高清环视系统（配备挂车摄像头）

此功能（如配备）提供附加视图，用于协助挂车牵引/拖挂。系统利用安装在车辆周围的五个摄像头和可以额外安装在挂车上或挂车内的最多两个外接摄像头，在信息娱乐界面显示多个视图。前视摄像头位于前部徽标下方的格栅内，侧视摄像头位于车外后视镜底部，后视摄像头位于尾门把手中，货箱底板摄像头安装在驾驶室后部。此外，最多可将两个外接摄像头安装到挂车的后部和/或内部。关于挂车外接摄像头，请咨询道朗格认证售后服务网点。要访问此功能，按下信息娱乐界面上的“CAMERA（摄像头）”或切换至 R（倒）挡。如需在未处于倒挡时返回之前的画面，按下信息娱乐界面上的“主页”或“后退”按钮。

某些挂车视图需要配置并选择兼容的挂车配置文件。兼容的挂车是配备常规式挂接装置的箱式挂车（货运、露营等）。

可用的摄像头视图：

- 前/后标准视图
- 前/后俯瞰视图
- 前/后侧视图
- 拖挂装置视图
- 挂车后部视图
- 后侧视图（铰接功能可用）
- 画中画侧视图
- 挂车内部视图
- 环绕视图
- 引导线
- 挂接装置引导

环视系统（360 度）

环视系统（如配备）可利用安装在车辆周围的四个摄像头在信息娱乐界面显示关于车辆周围的不同视图。前视摄像头位于前部徽标下方的格栅内，侧视摄像头位于车外后视镜底部，后视摄像头位于尾门把手中。

可通过选择信息娱乐界面上的“CAMERA（摄像头）”或在车辆切换至 R（倒）挡时访问环视系统。如需快速返回之前的画面，在未处于 R（倒）挡时，可按信息娱乐系统的“主页”或“后退”按钮、换至 P（驻车）挡，或使车辆速度在 D（前进）挡提高到约 12 公里/小时（8 英里/小时）。

可用的摄像头视图：

- 前/后标准视图
- 前/后俯瞰视图
- 前/后侧视图
- 拖挂装置视图
- 环绕视图
- 引导线
- 挂接装置引导

故障排除

在以下情况下，透明挂车校准功能需要的时间可能比预期长或无法校准：

- 车辆在校准期间行驶过快。车速应保持在 50 公里/小时（31 英里/小时）以下。
- 车辆未在校准期间直线行驶。执行转向时应尽可能保持直线行驶，校准期间过度转向可能会延长校准时间。
- 尝试在光线微弱时执行校准。应尝试在光线充足时执行校准。
- 尝试在恶劣的天气条件下执行校准。应避免在下雪或大雨等条件下执行校准。
- 路面不适合执行校准。应尝试在备选路面上执行校准。
- 在挂接装置连接器处调换挂车外接摄像头。确保安装至挂车后部的摄像头连接到挂车后部摄像头输入端。
- 挂车外接摄像头安装、倾斜或旋转到规定的安装位置之外（请参阅摄像头安装说明）。

在以下情况下，校正后的透明挂车视图可能会出现失真：

- 挂车外接摄像头安装、倾斜或旋转到规定的安装位置之外（请参阅摄像头安装说明）。

在以下情况下，透明挂车图标可能灰显：

- 未配置兼容的挂车配置文件或选择了不兼容的挂车配置文件。
- 车辆处于 R（倒）挡。
- 挂车未连接。
- 挂车后部外接摄像头未连接或连接至错误的输入端。

在以下情况下，可能不提供预览或可能提供错误的预览：

- 未能识别外接摄像头。确保外接摄像头已连接，然后循环通断车辆电源。
- 在挂接装置连接器处调换挂车外接摄像头。确保外接摄像头连接至正确的输入端。
- 挂车外接摄像头连接至正确的摄像头输入端。
- 未根据安装说明安装挂车外接摄像头。

在以下情况下，功能可能不可用或不会按预期启用：

- 自定义功能停用。检查适用的自定义设置。
- 在挂接装置连接器处调换挂车外接摄像头。确保外接摄像头连接至正确的摄像头输入端。

在以下情况下，视图可能会自动切换：

- 车辆换入其他挡位。

驻车辅助系统

车辆可能配备后泊车辅助系统 (RPA) 和前泊车辅助系统 (FPA)。泊车辅助系统可在倒车和泊车时为驾驶员提供辅助。泊车辅助系统利用保险杠中的超声波传感器测量车辆与物体之间的距离。该系统通过测量超声波从物体回弹所需的时间计算车辆和物体之间的距离。泊车辅助系统仅在车速不超过约 11 公里/小时（7 英里/小时）时工作。泊车系统中的指示灯亮起表示已准备好可以运行。保险杠上的传感器可在距离地面 25 厘米（10 英寸）及以上且低于保险杠高度的区域内，探测到车辆后方 1.8 米（6 英尺）和前方 1.25 米（4 英尺）范围内的物体。在过热或潮湿的天气中，这些检测距离可能会缩短。传感器被阻挡将无法探测物体，也会导致探测错误。保持传感器清洁，不要被泥、尘、雪、冰和雪泥覆盖，如气温低于冰点时，洗车后应擦干传感器。

⚠ 警告

驻车辅助系统不能替代谨慎专注的驾驶。驻车辅助系统探测不到位于保险杠下方或距离车辆过近或过远的儿童、行人、骑车者、动物或物体。当车速高于 11 公里/小时（7 英里/小时）时，驻车辅助系统不可用。为避免伤亡或车辆损坏，即使配有驻车辅助系统，也务必在向前行驶或倒车前查看车辆周围区域和所有后视镜。

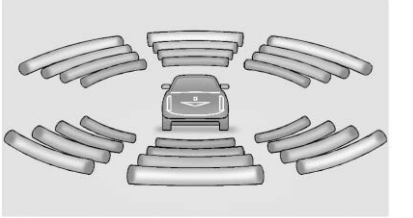

系统如何工作

组合仪表可能设有泊车辅助显示，用光条指示与物体的距离、行驶方向以及泊车辅助系统的物体位置信息。随

着物体越来越近，更多的光条亮起，并且光条的颜色从黄色变为琥珀色再变为红色。

物体非常靠近车辆后部（<0.6 米（2 英尺））时，后部会发出五声哔哔声，此后后部会发出连续的哔哔声；或者安全警告座椅的两侧将振动五次。物体非常靠近车辆前部（<0.3 米（1 英尺））时，前部会发出连续的哔哔声；或者安全警告座椅的两侧将振动五次。前泊车辅助系统的哔哔声比后泊车辅助系统音调高。

打开或关闭各功能

按钮位于方向盘左侧的仪表板上，用于打开或关闭泊车辅助系统。

通过车辆设置，前后泊车辅助系统可以设置为关闭、开启或开启（安装有牵引杆）。要查看此功能的可用设置，按下信息娱乐主页上的“设置”图标。选择“车辆”显示可用选项列表，然后选择“碰撞/检测系统”。如果通过车辆个性化设置关闭泊车辅助系统，泊车辅助系统按钮将停用。要再次开启泊车辅助系统，在车辆个性化设置中选择“开启”。“开启（安装有牵引杆）”设置使泊车辅助系统在车辆安装挂车挂接装置时能够正常工作。当拖挂挂车时，关闭泊车辅助系统。

要查看此功能的可用设置，按下信息娱乐主页上的“设置”图标。选择“车辆”显示可用选项列表，然后选择“碰撞/检测系统”。在某些车型上，选择信息娱乐界面上的引导线按钮可将它们开启或关闭。

自动泊车辅助（APA）

增强版自动泊车辅助（APA）

在特定条件下，带制动功能的自动泊车辅助系统（如配备）能够基于声纳技术，利用分布在车辆前、后和侧面的传感器检测停车位，并在驾驶员辅助下自动泊入或泊出车辆。车辆将自动以怠速或接近怠速的速度泊入探测到的停车位。具体操纵方式为自动执行转向、制动、加速和换挡。驾驶员必须随时做好视情况制动或额外加速的准备。信息显示和发出的哔哔声则有助于引导泊车操控。

⚠ 警告

自动泊车辅助系统可能无法始终检测到停车位中的物体、非刚性物体（例如灌木和铁丝网围栏）、保险杠下方的物体、离地高度较大的物体（例如平板车）、悬挂的物体、地面以下的物体（如大坑洞）或移动物体（例如行人、骑车者和车辆）。务必确认停车位是否适合驻车。自动泊车辅助系统不能响应停车位出现的变化，如邻近车辆移动，或者有人员或物体进入停车位。自动泊车辅助系统不能探测或避开车辆后方或两侧的来车。请务必在执行驻车操作过程中做好停车准备。

如何启用自动泊入

要启用自动泊车辅助系统，按下信息娱乐界面上的 AUTO，系统开始搜寻停车位，此时的向前行驶速度不超过 30 公里/小时（18 英里/小时）。自动泊车辅助系统在 1.5 米（5 英尺）的传感器检测范围内搜寻车辆左侧或右侧的停车位。要搜索左侧的停车位，开启左转向信号灯，或在适用时

通过信息娱乐界面更改左右侧选择。要选择或更改泊车模式，在信息娱乐界面上进行选择。

自动泊车辅助系统无法泊入所有空停车位。停车位必须：

- 足够大，能够毫无问题地容纳车辆。
- 邻近有可供系统作为定位参照的车辆、墙壁或支柱。

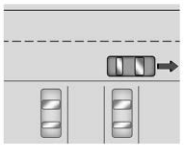

完全驶过符合条件的停车位后，系统会发出哔哔声，驾驶员信息中心则会显示停车通知。通常自动泊车辅助系统会选择车辆后方最近的空停车位，但在某些情况下，可能会选择更为靠后的车位。将车辆减速并完全停止，则可开始泊车。

遵循显示的说明。 车辆准备开始操控时，方向盘将短暂振动，提醒驾驶员双手移开方向盘。振动停止后，查看周围情况并松开制动器，开始自动泊入。在车辆通过自动转向、制动、加速和换挡泊入停车位时，继续检查周围环境。做好随时停车的准备，以免撞到车辆、行人或物体。

进度条将显示泊车操作的状态。一旦自动泊入完成且车辆完全停止，自动泊车辅助系统将发出哔哔声，并显示表明泊车完成的消息。

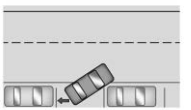

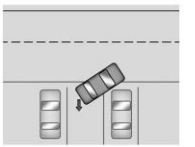

自动泊入

如何启用自动泊出

要启用自动泊车辅助系统，车辆启动并让其处于 P（驻车）挡后，按下信息娱乐界面上的 P AUTO。包含泊出选项的界面将显示。类似于自动泊入，在车辆泊出车位时遵循显示的说明并检查周围环境。

完成自动泊出且车辆完全停止后，会显示 FINAL POSITION - PRESS BRAKES（最终位置 - 请踩刹车）。踩住制动器不放。自动泊车辅助系统将发出哔哔声并显示 TAKE CONTROL（请开始驾驶）。此时，车辆可随时顺利驶离停车位。驾车离开。

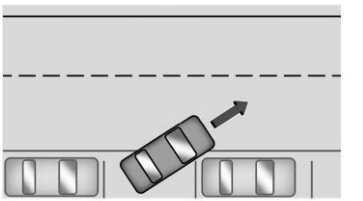

自动泊出

如何取消自动泊入/泊出

按下信息娱乐界面上的 P AUTO 或“X”可随时取消自动泊入或自动泊出操作。做好恢复车辆全面控制的准备。驻车制动器或行车制动器施用前，或者车辆换至 P（驻车）挡前，自动泊车辅

助系统提供驻车功能。要开始驾车离去，踩下制动踏板并切换至 D（前进）挡。

某些车辆状况和驾驶员介入也可能导致自动驻车取消：

- 驾驶员手动将车辆转向。
- 超过最大允许车速。
- 自动泊车辅助系统出现故障。
- 电子稳定性控制系统或防抱死制动系统启用。
- 驻车制动器施用。
- 驾驶员解开安全带并打开车门。

系统限制

自动泊车辅助受到某些限制。 系统无法：

- 在行驶速度超过 5 公里/小时（3 英里/小时）的情况下继续操纵。
- 检测停车位是否合法或受限。
- 检测路面标记或标线。
- 将车辆停泊到与旁边车辆紧密排列位置，尤其是以一定角度驶近停车位或停车位成一定角度倾斜时。
- 停放在大型停车位的正中间。
- 始终检测到矮路缘。
- 在拖挂挂车时运行。

当系统似乎不能正常工作时

如果车辆无法倒入预期的停车位，系统可能将车辆泊入之前检测到的停车位。

倒车自动制动（RAB）

倒车警告和倒车自动制动

⚠ 警告

倒车自动制动系统仅在高于 8 公里/小时（5 英里/小时）的车速下工作。该系统探测不到位于保险杠下方或距离车辆过近或过远的儿童、行人、骑车者、动物或物体。在某些情况下（如高速倒车时），可能没有足够的时间来短暂而急剧地启用车辆制动系统。

这可能无法避免多种类型的倒车碰撞。请勿坐等系统施加自动制动。本系统并非设计用于代替驾

（续）

警告（续）

驶员进行制动，并且仅在位于 R（倒）挡且探测到车辆正后方有物体时工作。系统有可能无法及时制动或停止车辆以避免碰撞。当车辆以极低速度行驶时，即使探测到物体，系统也不会进行制动。在能见度低或恶劣天气（如雨雪）条件下，系统将无法正常工作。

为避免人员伤亡或车辆损坏，请务必在倒车前察看车辆周围区域和检查所有后视镜。

告诫

自动制动可能意外启用或在非必要时启用。如果发生这种情况，则踩下制动踏板或用力踩下油门踏板以松开制动器。在松开制动器之前，应检查后视摄像头并察看车辆周围区域，以确保安全。

如果配备并启用该功能，挂入 R（倒）挡时，倒车警告系统可在车速大于 8 公里/小时（5 英里/小时）的

情况下警示后方存在物体。倒车自动制动系统则可在车速介于 1-32 公里/小时（0.5-20 英里/小时）时自动紧急制动。

第一次探测到一个物体时，倒车警告系统将从后部发出一声哔哔声或使安全警告座椅的两侧振动两次。当系统探测到可能发生碰撞时，后部将发出哔哔声或驾驶员会感觉到安全警告座椅两侧振动五次。可能还会短暂而急剧地施加制动。

车辆挂入 R（倒）挡时，如果系统检测到车辆倒车速度过快，无法避免与在车辆后方路径检测到的物体发生碰撞，则系统可能会自动紧急制动，从而帮助避免或减轻倒车碰撞造成的伤害。

要想在信息娱乐系统主屏幕上查看可用设置，触按“设置 > 车辆 > 碰撞/检测系统”。

在车辆停止后踩下制动踏板将会解除倒车自动制动。如果在停车后没有很快踩下制动踏板，则可能设置电子驻车制动器 (EPB)。在确保安全的情况下，可随时用力踩下油门踏板，以接管倒车自动制动。

搭载静态安装的附件可能会引发意外制动事件，例如自行车架或挂接装置安装式货运架。

后方行人警告

⚠ 警告

后方行人警告系统无法自动制动车辆。除非检测到行人，否则该系统也不会发出警告；如果出现以下情况，系统无法检测到所有行人：

- 行人未在车辆正后方，并非对后视摄像头 (RVC) 完全可见，或者行人并非直立状态。
- 行人处于一群人之中。
- 行人是儿童。
- 能见度不良，包括夜间条件、起雾、下雨或下雪。
- 后视摄像头受到污物、雪或冰阻挡。

(续)

警告（续）

- 后视摄像头、尾灯或倒车灯未得到清洁或未处于正常工作状态。
- 车辆未处于 R（倒）档。

为避免伤亡，倒车前务必检查车辆周围有无行人。做好采取措施和施加制动的准备。请参阅*防御性驾驶* ⇨ *148*。保持后视摄像头、尾灯或倒车灯清洁并处于完好无损的状态。

在某些情况下，此功能（如配备）可针对处于车辆正后方系统工作范围内的行人提供警告。此功能仅在挂入 R（倒）挡且车速低于 12 公里/小时（8 英里/小时）时工作，可以在日间行驶期间检测到 8 米（26 英尺）范围以内的行人。夜间行驶期间，功能性能非常有限。

后方行人警告指示

在车辆正后方的系统工作范围内检测到行人时，该符号在信息娱乐界面呈琥珀色闪烁，同时从后部发出七声哔哔声，或者驾驶员座椅的两侧振动两次（如配备）。在车辆附近检测到行人时，该符号在信息娱乐界面呈红色闪烁，同时从后部发出十声哔哔声，或者在驾驶员座椅的两侧振动七次（如配备）。

后方行人警告可以设置为“关闭”或“警告”。要从信息娱乐界面查看可用设置，按下“设置 > 车辆 > 碰撞/检测系统”。

如果配备该功能，警告功能可以设置为发出哔哔声或座椅振动。要从信息娱乐界面查看可用设置，按下“设置 > 车辆 > 碰撞/检测系统 > 警告类型”。

后两侧来车警告（RCTA）系统

⚠ 警告

后方车辆通过预警系统仅在车速高于 8 公里/小时（5 英里/小时）时运行。该系统探测不到位于保险杠下方或距离车辆过近或过远的儿童、行人、骑车者、动物或物体。在某些情况下（如高速倒车时），可能没有足够的时间来短暂而急剧地启用车辆制动系统。

它可能无法避免多种类型的倒车碰撞。请勿坐等系统施加自动制动。本系统并非设计用于代替驾驶员进行制动，并且仅在位于 R（倒）挡且探测到车辆正后方有物体时工作。系统有可能无法及时制动或停止车辆以避免碰撞。当车辆以极低速度行驶时，即使探测到物体，系统也不会进行制动。在能见度低或恶劣天气（如雨雪）条件下，系统将无法正常工作。

（续）

警告（续）

为避免伤亡或车辆损坏，务必在倒车前查看车辆周围区域和所有后视镜。

后方车辆通过预警系统（RCTA，如配备）会在信息娱乐界面上显示一个带有左侧或右侧箭头的红色警告三角牌，以警告相应方向有来车。此系统可探测距离车辆左侧或右侧 20 米（65 英尺）以内的物体。当探测到车辆时，车辆左侧或右侧会发出三声警示音或安全警告座椅左侧或右侧振动三次，声响或振动方向依车辆来向而定。

后方车辆通过制动（RCTB）

后方车辆通过制动系统（如配备）会在信息娱乐界面上显示一个带有左侧或右侧箭头的红色三角警告牌，以警告相应方向有来车。该系统可探测距离车辆左侧或右侧 20 米（65 英尺）以内的物体。探测到车辆时，根据车辆来向，左侧或右侧发出三声警示音。如果即将发生碰撞，后方车辆通过制动系统将使车辆完全停止。

在拖挂挂车时驾驶

拖挂挂车时倒车要小心。挂车挂接在车辆上时，后方车辆通过预警系统和后方车辆通过制动系统自动停用。

打开或关闭功能

要从信息娱乐界面查看可用设置，按下“设置 > 车辆 > 碰撞/检测系统”。

行车辅助系统

挂入前进挡驾驶车辆时，前向碰撞预警 (FCA) 系统、前方行人制动 (FPB) 系统、车道保持辅助 (LKA) 系统、侧面盲区警告系统 (SBZA) 、车道变换警告 (LCA) 系统和/或自动紧急制动 (AEB) 系统（如配备）有助于避免碰撞或降低碰撞损伤程度。

前方碰撞警告 (FCA) 系统

前向碰撞预警系统（如配备）可以帮助避免或减轻前端碰撞造成的伤害。当过快地接近前车时，前向碰撞预警系统会在挡风玻璃上发出红色闪烁警告并发出快速的哔哔声或使驾驶员座椅振动。如果跟随前车过近，则前向碰撞预警系统也会点亮琥珀色的视觉警报。

前向碰撞预警系统可探测相距约 60 米（197 英尺）以内的车辆，并在车速高于 8 公里/小时（5 英里/小时）时运行。如果车辆具有自适应巡航控制 (ACC)，则可以探测相距约 110 米（360 英尺）以内的车辆，并在所有车速下运行。请参阅*自适应巡航控制* ⇨ *180*。

⚠ 警告

前方碰撞警告是一套警告系统并且不会施加制动。以过快速度接近前方慢行或停止的车辆时，或紧跟其他车辆时，前方碰撞警告系统可能无法足够及时地发出警告，进而无法协助避免碰撞。它还可能完全不发出任何警告。前方碰撞警告系统不会针对行人、动物、标志、护栏、桥梁、施工桶或其他物体发出警告。做好采取措施和施加制动的准备。请参阅*防御性驾驶* ⇨ *148*。

通过车辆设置可以停用前向碰撞预警系统。要想在信息娱乐系统主屏幕上查看可用设置，触按“设置 > 车辆 > 碰撞/检测系统”。

探测前方车辆

除非前向碰撞预警系统探测到前方车辆，否则不会发出警告。探测到车辆时，前方车辆指示灯将显示为绿色。在弯道、高速公路出口匝道或山坡上的车辆因视线不良而无法被探测到；或如果前方车辆被行人或其他物体部分遮挡。前向碰撞预警系统仅能探测到完全处于行驶车道内的前方其他车辆。

⚠ 警告

除非探测到车辆，否则前方碰撞警告不会提供警告以避免碰撞。如果前方碰撞警告传感器被灰

(续)

警告（续）

尘、雪或冰挡住，或挡风玻璃损坏，则前方碰撞警告可能无法探测到前方车辆。在弯曲道路或山坡道路上、能见度可能受限时（如起雾雨雪天气）或前照灯或挡风玻璃脏污或异常时，也可能无法探测到车辆。使挡风玻璃、前照灯和前方碰撞警告传感器保持清洁和完好无损的状态。

碰撞警告

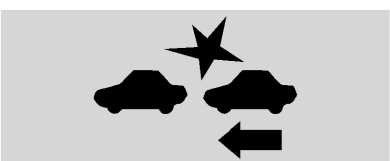

带抬头显示器

不带抬头显示器

当您的车辆过快地接近探测到的其他车辆时，挡风玻璃上的红色前向碰撞预警显示标志将闪烁。此外，将从前面发出八声快速的尖锐哔哔声或安全警告座椅的两侧将振动五次。出现碰撞警告时，制动系统可能做好驾驶员更快施加制动的准备，由此可能导致短时、轻微的减速。必要时，继续保持踩下制动踏板。

追尾警告

在过近地跟随前方车辆时，前方车辆指示灯将显示为琥珀色。

选择警告定时

碰撞警告控制器位于方向盘上。按下可将前向碰撞预警系统定时设置为远距离、中距离或近距离。第一次按下该按钮在驾驶员信息中心上显示当前设置。再次按下该按钮将改变此设置。所选设置将保留到其被改变为止，并将影响碰撞警告和追尾警告功能的定时。两种警告的定时都将根据车速而改变。车速越高，警告范围越远。选择警告定时时要考虑到交通和天气情况。可选择的警告定时范围可能并不适合于所有驾驶员和驾驶条件。

如果车辆配备有自适应巡航控制系统(ACC)，改变前向碰撞预警的时间间隔设置，会自动改变自适应巡航控制的跟车距离设置（远、中、近）。

跟车距离指示

如果配备该功能，与当前路径内前方行驶车辆的跟车距离在驾驶员信息中心（DIC）上以秒为单位显示为跟车时间。请参阅*驾驶员信息中心（DIC）* ⇨ *104*。最小跟车时间为 0.5 秒。如果未检测到前方车辆或前方车辆超出传感器范围，则显示为短横线。

不必要的警告

前向碰撞预警可能会对转弯的车辆、其他车道上的车辆、非车辆物体或影子提供不必要的警告。这些警告属于正常操作并且车辆不需要维保。

清洁系统

前向碰撞预警系统似乎无法正常运行，可通过采取以下措施纠正此问题：

- 清洁后视镜前方的挡风玻璃外侧。
- 清洁整个车辆前部。
- 清洁大灯。

关于清洁说明，请参阅*外部保养* ⇨ *308*下的“清洗车辆”。

在下雪、大雨或道路喷水情况下，系统的运行可能也会受到限制。

自动紧急制动（AEB）

自动紧急制动系统（如配备）可以帮助避免或减轻前端碰撞造成的伤害。自动紧急制动系统还包括智能制动辅助系统（IBA）。当系统检测到您可能将撞上道路前方同向行驶车辆时，其可以提供制动助力或自动制动车辆。挂前进挡行驶时，此功能有助于避免碰撞，或减轻碰撞的严重性。根据具体情况，车辆将自动适度制动或紧急制动。务必系好安全带，确保所有乘客受到适当约束。仅在探测到车辆时进行此自动紧急制动。这通过前向碰撞预警的前方车辆指示灯点亮来显示。请参阅*前方碰撞警告（FCA）系统* ⇨ *218*。

挂入前进挡以介于 8 公里/小时（5 英里/小时）至 80 公里/小时（50 英里/小时）的速度行驶时，或车辆配备自适应巡航控制（ACC）并以 4 公里/小时（2 英里/小时）以上的速度行驶时，该系统正常工作。它最远可以检测到前方约 60 米（197 英尺）处的车辆。

⚠ 警告

自动紧急制动是一项紧急碰撞预警功能，并非为避免碰撞而设计。请勿依赖前自动紧急制动来制动车辆。超出其运行速度范围时，自动紧急制动将不工作，且仅对探测到的车辆响应。

自动紧急制动可能无法：

- 在弯曲道路或山坡道路上探测到前方车辆。
- 探测到所有车辆，尤其是牵引挂车的车辆、拖拉机、泥泞的车辆等。
- 在能见度受天气限制（如起雾雨雪天气）时探测到车辆。
- 探测到被行人或其他物体部分遮挡的前方车辆。

驾驶时始终需要集中全部注意力，应时刻准备采取措施和施加制动和/或使车辆转向以避免碰撞。

自动紧急制动系统可以降低车速直至完全停车，以尽量避免潜在的碰撞。如果发生此情况，自动紧急制动系统可能将车辆暂时保持在停止状态。用力踩下油门踏板可继续行驶。

⚠ 警告

自动紧急制动可能突然自动制动车辆，在有些情况下，驾驶员并未预料到且并不希望采取这种制动。可以对转向的前方车辆、护栏、指示牌和其他非移动物体做出反应。要超控自动紧急制动，在安全的情况下，用力踩下油门踏板。

智能制动辅助（IBA）

根据至前方车辆的接近速度和距离，快速踩下制动踏板时智能制动辅助可能会启用，以辅助制动。

这种情况下，轻微的制动踏板跳动或踏板移动属于正常现象且应根据需要继续保持踩下制动踏板。仅当释放制动踏板时，智能制动辅助才会自动解除。

⚠ 警告

智能制动辅助可能会在不必要的情况下增加车辆的制动力。这可能会阻碍交通。如果发生这种情况，将脚抬离制动踏板，然后根据需要施加制动。

可以通过车辆个性化设置停用自动紧急制动和智能制动辅助。要查看此功能的可用设置，按下信息娱乐主页上的“设置”图标。选择“车辆”显示可用选项列表，然后选择“碰撞/检测系统”。

⚠ 警告

牵引挂车时使用自动紧急制动或智能制动辅助可能造成车辆失控或碰撞。牵引挂车时将系统切换至“警告”或“关闭”。如果车辆配备 Super Cruise 或自适应巡航控制，则在拖挂挂车时可以使用自动紧急制动和智能制动辅助。

在以下情况下，可能会显示系统不可用的消息：

- 车辆前部或挡风玻璃不洁净。
- 大雨或大雪干扰物体检测。
- 车身稳定控制系统出现问题。

自动紧急制动系统不需要进行维保。

交叉路口自动紧急制动（I-AEB）系统

⚠ 警告

交叉路口自动紧急制动系统是一项紧急碰撞预防功能。请勿依赖交叉路口自动紧急制动系统进行制动或避免碰撞。该系统不会在其工作速度范围之外进行制动，并且仅对探测到的交叉车辆做出反应。交叉路口自动紧急制动系统可能无法：

- 在弯路或坡道上探测到横穿车辆或迎面来车。
- 探测到所有车辆，尤其是牵引挂车的车辆、拖拉机、泥泞的车辆等。
- 在能见度受天气限制（如起雾雨雪天气）时探测到车辆。

（续）

警告（续）

- 探测到被行人或其他物体部分遮挡的前方车辆。

驾驶时始终需要集中全部注意力，应时刻准备采取措施和施加制动和/或使车辆转向以避免碰撞。

交叉路口自动紧急制动系统（如配备）可以帮助避免或减轻与横穿车辆发生前端碰撞造成的伤害。

在高于 15 公里/小时（9 英里/小时）且低于 80 公里/小时（50 英里/小时）之间的速度挂前进挡行驶时，系统工作。它最远可以检测到前方约 60 米（197 英尺）处驶来的车辆。

车辆横穿前方道路

当探测到从右侧或左侧驶来的横穿车辆可能导致碰撞时，交叉路口自动紧急制动系统会在挡风玻璃上闪烁红色警告，并快速发出哔哔声或使安全警告座椅振动。请参阅*高级驾驶辅助系统* ⇨ *205*。交叉路口自动紧急制动系统可提供制动助力或自动制动车辆。

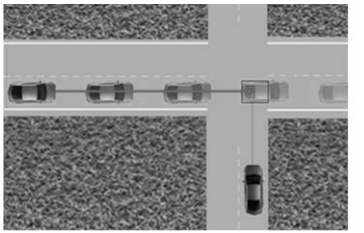

交叉路口自动紧急制动系统可设为“关闭”、“警告”或“警告和制动”。要从信息娱乐界面查看可用设置，按下“设置 > 车辆 > 碰撞/检测系统”。

横穿车辆警告

当您的车辆过快接近交叉车辆并有碰撞风险时，挡风玻璃上会闪烁红色警告图形。此外，还将发出八声急促的高音哔哔声，或者驾驶员座椅将振动五次。座椅振动侧和发声方位将取决于探测到交叉车辆的来向。出现碰撞警告时，制动系统可能做好驾驶员更快施加制动的准备，由此可能导致短时、轻微的减速。必要时，继续保持踩下制动踏板。

带抬头显示器

不带抬头显示器

转弯穿过对向来车警告

当您的车辆过快地接近探测到的其他车辆时，挡风玻璃上的红色图形将闪烁。此外，将从前面发出八声快速的尖锐哔哔声或安全警告座椅的两侧将振动五次。出现碰撞警告时，制动系统可能做好驾驶员更快施加制动的准备，由此可能导致短时、轻微的减速。必要时，继续保持踩下制动踏板。

带抬头显示器

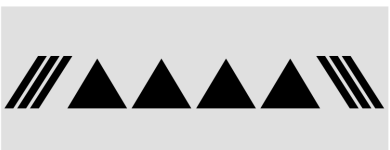

不带抬头显示器

自动制动

⚠ 警告

交叉路口自动紧急制动系统可能会在没必要或不需要的情况下自动制动或增加车辆制动力度。您的车辆可能会阻碍交通。交叉路口自动紧急制动系统可能会对静止或停驻的车辆、标志和其他非

(续)

警告（续）

移动物体做出反应。在安全的情况下，用力踩下油门踏板来接管自动紧急制动。

⚠ 警告

拖挂挂车时使用交叉路口自动紧急制动系统可能造成车辆失控或碰撞。拖挂挂车时将系统切换至“警告”或“关闭”。

如果交叉路口自动紧急制动系统探测到即将撞上交叉车辆，并且尚未施用制动，该系统可能会自动适度制动或紧急制动。这有助于避免某些碰撞事故，或通过降低车速来减轻碰撞的影响。务必系好安全带并检查确认所有乘客均得到正确约束。交叉路口自动紧急制动系统可在 15 公里/小时（9 英里/小时）与 80 公里/小时（50 英里/小时）之间自动制动。自动制动等级可能会在某些情况下降低，例如车速较高时。

交叉路口自动紧急制动系统可以降低车速直至完全停车，以尽量避免潜在的碰撞。如果发生这种情况，交叉路口自动紧急制动系统可能会启用电子驻车制动器（EPB），使车辆保持停止。松开电子驻车制动器或用力踩下加速踏板以继续行驶。

当存在交叉车辆碰撞风险并且系统判定驾驶员制动力度不足时，交叉路口自动紧急制动系统还可能自动施加制动。

这种情况下，轻微的制动踏板跳动或踏板移动属于正常现象且应根据需要继续保持踩下制动踏板。

清洁系统

如果交叉路口自动紧急制动系统似乎未正常运行，则清洁后视镜前面的挡风玻璃外侧可能会消除故障。

前方行人制动（FPB）系统

挂入前进挡行驶时，前方行人制动系统（如配备）可以帮助避免或减轻与附近行人发生前端碰撞造成的伤害。检测到前方附近存在行人时，前方行人制动系统将会显示琥珀色指示符号 。以过快速度接近检测到的行人时，前方行人制动系统会在挡风玻璃

上发出红色闪烁警告并发出快速的哔哔声或使驾驶员座椅振动。前方行人制动系统可以提供制动助力或者自动制动车辆。该系统包括智能制动辅助 (IBA)，自动紧急制动 (AEB) 系统可能也会对行人作出响应。务必系好安全带，确保所有乘客受到适当约束。请参阅*自动紧急制动 (AEB)* ➪ *220*。

挂入前进挡且车速介于 8 公里/小时（5 英里/小时）至 80 公里/小时（50 英里/小时）时，前方行人制动系统可以探测到行人并发出警告。日间行驶期间，系统可在不超过大约 40 米（131 英尺）的距离内探测到行人。夜间行驶期间，系统性能非常有限。

⚠ 警告

除非检测到行人，否则前方行人制动系统不会发出警告，也不会自动制动车辆。在以下情况下，前方行人制动系统可能无法检测到行人，包括儿童：

(续)

警告（续）

- 行人未在车辆正前方，并非完全可见，或者并非直立状态；或者行人处于一群人之中。
- 由于能见度不良，包括夜间条件、起雾、下雨或下雪。
- 如果前方行人制动传感器受到污物、雪或冰阻挡。
- 如果前照灯或挡风玻璃未得到清洁或未处于正常状态。

做好采取措施和施加制动的准备。有关更多信息，请参阅*防御性驾驶* ➪ *148*。使挡风玻璃、前照灯和前方行人制动传感器保持清洁和完好无损的状态。

前方行人制动系统可通过车辆设置设置为“关闭”、“警告”或“警告和制动”。要从信息娱乐界面查看可用设置，按下“设置 > 车辆 > 碰撞/检测系统”。

探测前方行人

除非探测到行人，否则前方行人制动系统将不提供警告和自动制动功能。探测到可能进入车辆前进路径的行人时，前方行人指示符号将显示琥珀色。

前方行人警告

带抬头显示器

不带抬头显示器

车辆过快地接近前方行人时，挡风玻璃上的红色前方行人制动警告显示标志将闪烁。将从前面发出八声快速的尖锐哔哔声或安全警告座椅的两侧将振动五次。出现行人警告时，制动系统可能做好驾驶员更快施加制动的准备，由此可能导致短时、轻微的减速。必要时，继续保持踩下制动踏板。出现前方行人警告时，定速巡航可能停用。

自动制动

如果前方行人制动系统检测到即将与正前方的行人发生碰撞，但尚未施加制动，前方行人制动系统可能会自动执行适度制动或紧急制动。这可能有助于避免撞到一些行走速度非常慢的行人或减轻行人受伤程度。车速介于 8 公里/小时（5 英里/小时）至 80 公里/小时（50 英里/小时）时，前方行人制动系统可在探测到行人时自动制动。自动制动等级可能会在某些情况下降低，例如车速较高时。

前方行人制动系统可以降低车速直至完全停车，以尽量避免与行人的潜在碰撞。如果发生此情况，车辆可能暂时保持在停止状态。用力踩下油门踏板可向前行驶。

⚠ 警告

前方行人制动可能突然发出警告或自动制动车辆，在有些情况下，驾驶员并未预料到且并不希望采取这种制动。它可能错误地针对形状或大小与行人相似的物体（包括影子）发出警告或执行制动。这属于正常操作并且车辆不需要维保。要超控自动制动，在安全的情况下，用力踩下油门踏板。

通过车辆设置可以停用自动制动。要从信息娱乐界面查看可用设置，按下“设置 > 车辆 > 碰撞/检测系统 > 前方行人检测”。

⚠ 警告

拖挂挂车时使用前方行人制动系统可能造成车辆失控或碰撞。 牵引挂车时将系统切换至“警告”或“关闭”。 如果车辆配备 Super Cruise 或自适应巡航控制，则在拖挂挂车时可以使用前方行人制动系统。

清洁系统

如果前方行人制动系统似乎未正常运行，则清洁后视镜前面的挡风玻璃外侧可能会消除故障。

侧面盲区警告系统（SBZA）

如果配备该功能，侧面盲区警告系统是一套车道变换辅助系统，用来协助驾驶员避免与侧面盲区（或盲点）内的行驶车辆发生碰撞。车辆处于前进挡时，如果在左侧或右侧盲区内探测到行驶车辆，则该侧后视镜显示标志将点亮。如果转向信号激活且也在同侧探测到车辆，则显示标志将闪烁，作为不要变换车道的额外警告。由于

该系统是车道变换警告（LCA）系统的一部分，使用该功能前请阅读整个“车道变换警告”章节。

车道变换警告（LCA）

车道变换警告（LCA）系统（如配备）是车道变换辅助系统，可协助驾驶员避免与侧面盲区（或盲点）内的行驶车辆或从后方快速接近这些区域的车辆发生车道变换碰撞。探测到有车辆进入盲区时，相应侧车外后视镜上的车道变换警告显示标志将会亮起，并在转向信号灯亮起时闪烁。侧面盲区警告系统（SBZA）是车道变换警告系统的一部分。

⚠ 警告

对于系统探测区外的车辆、行人、骑自行车者或动物，车道变换警告不警告驾驶员。它可能不会在各种驾驶条件下变换车道时都发出警告。变换车道时不够专心可能导致伤害、死亡或车辆损坏。变换车道前，务必查看后视镜、向后扫视并使用转向信号灯。

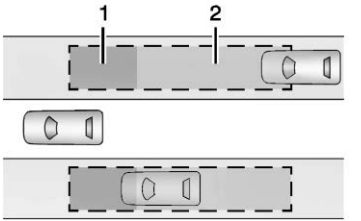

车道变换警告探测区

1. 侧面盲区警告探测区
2. 车道变换警告探测区

拖挂挂车时，车道变换警告功能停用。未拖挂挂车时，车道变换警告传感器覆盖了从车辆两侧算起约一个车道宽或 3.5 米（11 英尺）的区域。该区域的离地高度约为 0.5 米（1.5 英尺）至 2 米（6 英尺）。有车辆从后方大约 70 米（230 英尺）快速接近这一区域时，驾驶员也会收到警示。

挂车侧面盲区警告（TSBZA）

如果配备该功能，挂车侧面盲区警告系统是一套车道变换辅助系统，用来协助驾驶员避免与侧面盲区（或盲点）内的行驶车辆发生碰撞。挂车侧面盲区沿主车牵引的挂车侧面增加盲区。

车辆处于前进挡时，如果在左侧或右侧挂车盲区内探测到行驶车辆，则该侧后视镜显示标志将点亮。如果转向信号激活且也在同侧探测到车辆，则显示标志将闪烁，作为不要变换车道的额外警告。由于该系统是车道变换警告系统的一部分，使用该功能前请阅读整个“车道变换警告”章节。

⚠ 警告

对于系统探测区外的车辆、行人、骑自行车者或动物，挂车侧面盲区警告不警告驾驶员。它可能不会在各种驾驶条件下变换车道时都发出警告。变换车道时不够专心可能导致伤害、死亡或车辆损坏。变换车道前，务必查看后视镜、向后扫视并使用转向信号灯。

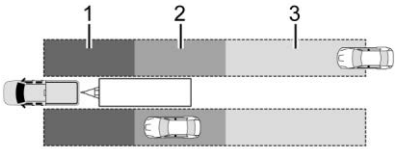

挂车侧面盲区警告探测区

1. 侧面盲区警告探测区
2. 挂车侧面盲区警告探测区
3. 车道变换警告探测区

侧面盲区警告区域大约从车辆中间开始，往后延伸 5 米（16 英尺）。挂车侧面盲区警告 (TSBZA) 的警告区域从车辆后缘大约 3 米（10 英尺）处开始，往后一直延到车辆后方 21 米（69 英尺）处。最大挂车长度为 12 米（39 英尺）。

系统如何工作

当系统在挂车侧面盲区的邻近车道内探测到行驶车辆时，车外后视镜中的车道变换警告/挂车侧面盲区警告标志会点亮。这就意味着，此时变换车道可能不安全。变换车道前，查看侧面盲区警告显示标志，查看后视镜、向后扫视并使用转向信号灯。

左侧后视镜显示标志　右侧后视镜显示标志

车辆启动时，两个车外后视镜的车道变换警告/挂车侧面盲区警告显示标志将短暂点亮，以指示系统正在运行。车辆处于前进挡时，如果在左侧或右侧盲区内探测到行驶车辆，则该侧后视镜显示标志将点亮。如果转向信号激活且与探测到的车辆同方向，则显示标志将闪烁，作为不要变换车道的额外警告。

当快速经过一辆车时，或经过一辆停止的车时，车道变换警告/挂车侧面盲区警告显示标志可能不会点亮。车道变换警告/挂车侧面盲区警告系统可能对附在车辆上的物体发出警告，比如自行车，或从车辆或挂车一侧伸出的物体。这属于正常系统操作，车辆不需要维保。

通过车辆设置可以停用车道变换警告/挂车侧面盲区警告系统。要从信息娱乐界面查看可用设置，按下“设置 > 车辆 > 碰撞/检测系统”。如果驾驶员停用了侧面盲区警告系统，则挂车侧面盲区警告系统后视镜显示标志将不会点亮。

当系统似乎不能正常工作时

快速超车或经过一辆停止的车时，车道变换警告/挂车侧面盲区警告显示标志可能不会点亮。牵引挂车时，从车辆侧面后延的车道变换警告/挂车侧面盲区警告探测区不再进一步延伸。拖挂挂车变换车道时务必谨慎。车道变换警告/挂车侧面盲区警告系统可能对附在车辆上的物体发出警告，例如挂车、自行车或从车辆或挂车一侧伸出的物体。这属于正常系统操作，车辆不需要维保。

车道变换警告/挂车侧面盲区警告系统未必总能提醒驾驶员注意侧面盲区内的车辆，尤其是在阴湿条件下。不需要维保系统。系统可能会因护栏、指示牌、树木、灌木和其他非移动物体而点亮。这属于正常系统操作，车辆不需要维保。

后保险杠左角或右角的车道变换警告/挂车侧面盲区警告传感器被泥、灰尘、雪、冰或雪泥遮盖，或在大暴雨中时，车道变换警告/挂车侧面盲区警告系统可能不工作。关于清洁说明，请参阅*外部保养* ⇨ *308*下的“清洗车辆”。如果清洁了车辆两侧直至后方角落，而驾驶员信息中心显示系统不可用信息，请咨询道朗格认证售后服务网点。

如果清洁了车辆两侧直至后方角落，而驾驶员信息中心显示系统不可用信息，请咨询道朗格认证售后服务网点

当有车辆处于盲区内且系统干净时，如果车道变换警告/挂车侧面盲区警告显示标志未点亮，则系统可能需要维保。将车辆送到道朗格认证售后服务网点。

当挂车侧面盲区警告系统由于除驾驶员将其关闭之外的任何原因而停用时，个性化设置菜单上的“挂车侧面盲区警告系统开启”选项将不可用。

在拖挂挂车时驾驶

虽然该系统旨在帮助驾驶员避免车道变换碰撞，但它不能代替驾驶员观察路况，因此应将其视为车道变换辅助系统。即使使用挂车侧面盲区警告系统，驾驶员也必须在变换车道前仔细查看报告区以外的物体（例如，快速驶近的车辆）或挂车一侧的车辆。

拖挂挂车变换车道时务必谨慎。

侧面自行车探测

如果配备该功能，系统可探测从车辆侧面或后面接近的骑行者。

如果发生这种情况，探测到骑行者的那一侧将发出蜂鸣声，安全警告座椅将振动（如果通过车辆设置启用）。要从信息娱乐界面查看可用设置，按下“设置 > 车辆 > 碰撞/检测系统”。

车辆挂 D（前进）挡、P（驻车）挡时以及车辆熄火后的片刻骑行者探测功能可用。

如果车辆在熄火时探测到骑行者，驾驶员信息中心可能会显示消息，提醒驾驶员注意探测到骑行者的那一侧。某些情况下，可能会显示“不可用”消息。这是正常现象，并不说明系统有故障。

探测区

车辆挂 P（驻车）挡或者熄火时，可以探测到车辆后方 11 米（36 英尺）或者侧面 10 米（33 英尺）内的骑行者。

车辆挂 D（前进）挡时，可以探测到车辆后方或车辆侧面 3 米（10 英尺）内的骑行者。

打开或关闭功能

可通过车辆设置打开或关闭骑行者探测功能。要从信息娱乐界面查看可用设置，按下“设置 > 车辆 > 碰撞/检测系统”。

盲区转向辅助 (BZSA)

⚠ 警告

请勿依靠侧面盲区转向辅助系统 (BZSA) 避免碰撞。该系统无法取代对注意力和安全驾驶的需求。驾驶时不够专心可能导致车辆损坏、伤害或死亡。

- 盲区转向辅助系统性能会受天气和路况影响。

(续)

警告（续）

- 盲区转向辅助系统无法对您的行驶车道内或者进入您的行驶车道的车辆提供避让转向辅助。
- 盲区转向辅助系统无法阻止拖挂的拖车进入相邻车道。拖挂拖车时务必监控拖车位置，确保拖车与您的车辆处于相同车道。盲区转向辅助系统的设计目的只是为了检测您的车辆何时意外越过探测到的车道线。

侧面盲区转向辅助系统（BZSA）（如配备）可探测与您正进入的车道中的行驶车辆的潜在碰撞。它可使方向盘短时间紧急转动，提醒您采取行动避免碰撞。

侧面盲区转向辅助系统与车道保持辅助（LKA）和车道变换警告（LCA）配合使用。侧面盲区转向辅助系统在车辆处于前进挡时工作，并且仅在 LKA 和 LCA 启用并能够提供帮助时工作。请参阅*车道保持辅助（LKA）*
⇨ *230*。请参阅*车道变换警告（LCA）*
⇨ *226*。

车辆即将离开当前行驶车道，并有可能与相邻车道中的车辆碰撞时，侧面盲区转向辅助系统将提供转向纠正。与车道保持辅助不同，即使您的转向信号灯在车道偏离方向上开启，侧面盲区转向辅助系统也会进行转向纠正。

除了侧面盲区转向辅助系统的转向干预，将变为琥珀色，还将发出六声哔哔声或者六次座椅振动（如果配备安全警告座椅），并且车外后视镜上的或将闪烁。

驾驶员注意力检测辅助系统

如果配备该功能，驾驶员注意力检测辅助系统会提醒驾驶员密切注意前方道路。驾驶员注意力检测辅助系统使用基于摄像头的驾驶员注意力监测系统。转向柱上的驾驶员注意力监测系统不断监测驾驶员的头部运动和眼睛注视位置，以确定驾驶员是否困倦或疲劳。根据驾驶员分心或困倦的程度，驾驶员注意力检测辅助系统将提供视觉警告、提示音、触觉动作（如配备），轻柔地将驾驶员注意力引回道路上。

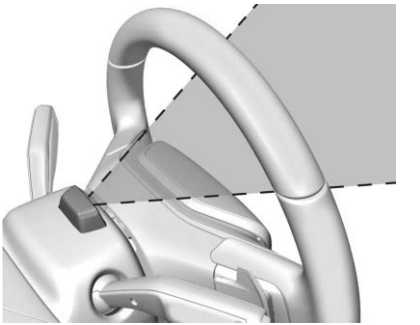

改变头部形状的太阳镜、帽子或其他类型的服饰可能会干扰摄像头性能。如要提高摄像头性能，可通过升起或降低方向盘，或者改变座椅位置。

驾驶员注意力检测辅助系统不会录制视频或音频。它仅在该功能启用的情况下行驶时才处于激活状态。

如何启用驾驶员注意力检测辅助系统

每次车辆启动时，驾驶员注意力检测辅助系统都会自动开启。该功能可以通过车辆设置启用或停用。要在信息娱乐系统屏幕上查看可用设置，按下“设置 > 车辆 > 驾驶员注意力检测辅助系统 > 疲劳检测”。

疲劳警告

根据疲劳程度，驾驶员注意力检测辅助系统将在组合仪表中显示不断升级的警告。这些警告会随着疲劳程度的增加而升级。每个级别都由一个咖啡杯和一条建议驾驶员考虑休息的驾驶员信息中心 (DIC) 消息指示。根据驾驶员的疲劳程度，系统还会发出提示音或触觉警告（如果配备安全警告座椅）。警告级别越高，出现地越频繁。并非所有警告都会在疲劳事件中出现。

当最高疲劳警告出现时，驾驶员将在信息娱乐屏幕上看到以下选项：

- 给朋友打电话
- 打开播放列表
- 导航到最近的兴趣点

从列表中选择一个选项，然后按照信息娱乐屏幕上显示的说明进行操作。

清洁摄像头

随着时间的推移，转向柱上的摄像头镜头盖可能会变脏。如果出现这种情况，使用喷有玻璃清洁剂的软布清洁镜头盖。轻轻擦拭镜头，然后晾干。切勿使用砂布、擦洗剂或任何类型的腐蚀性化学品清洁镜头盖。

局限性

某些因素可能会影响驾驶员注意力检测辅助功能的性能，导致其无法正常工作。其中包括（但不限于）：

- 驾驶员注意力监测系统、摄像头或镜头损坏。
- 摄像头受到方向盘、手或物体遮挡。

如果系统有问题，组合仪表中可能会显示一条驾驶员信息中心消息或一个图标。

车道保持辅助 (LKA)

⚠ 警告

车道保持辅助系统不会持续控制车辆。系统有可能不会使车辆保持在车道内，或发出车道偏离警告，即使已经探测到了车道线。

车道保持辅助和车道偏离警告系统可能不会：

- 发出警告或提供足够的转向辅助以避免车道偏离或碰撞。

(续)

警告 (续)

- 在恶劣天气或视线不佳时探测车道线。如果挡风玻璃或大灯被尘、雪或冰挡住；或它们处于不良工作状态；或阳光直接照进摄像头时，这种情况可能出现。
- 探测路沿。
- 在弯曲道路或山坡道路上探测车道。

如果车道保持辅助系统仅探测到道路一侧的车道线，则仅在车辆靠近探测到的一侧车道线时进行辅助或发出车道偏离警告。即使配备有车道保持辅助和车道偏离警告系统，您也必须主动转向。始终将注意力集中在道路上，并在车道内保持适当的车辆位置，否则可能发生车辆损坏、伤害或死亡。始终保持挡风玻璃、大灯和摄像头传感器的清洁和完好无损的状态。请勿在恶劣天气条件下使用车道保持辅助系统。

⚠ 警告

拖挂挂车时或在湿滑路面上使用车道保持辅助系统可能导致车辆失控和碰撞。关闭系统。

车道保持辅助系统（如配备）可以帮助避免因意外偏离车道而导致的碰撞。该系统利用摄像头探测车道标线。车道保持辅助系统可随时在车速高于大约 50 公里/小时（31 英里/小时）时提供辅助。如果车辆驶近探测到的车道标线，车道保持辅助系统可能会通过轻轻转动方向盘提供辅助。如果车辆意外越过探测到的车道标线，车道保持辅助系统还可以发出车道偏离警告 (LDW)。如果车道偏离方向的转向信号激活，或者如果车道保持辅助系统检测到您正在加速、制动或主动转向，则车道保持辅助系统不会提供辅助或发出警告。如果系统探测到您有意转向越过车道标线，则可能不会发出车道偏离警告。当您有意越过车道标线时，不要期望会发出车道偏离警告。

系统如何工作

车道保持辅助系统摄像头传感器位于后视镜前面的挡风玻璃上。

如需打开或关闭车道保持辅助系统，按下方向盘左侧仪表板上的 。

车道保持辅助系统可能不适用于低于大约-30℉ (-34℃) 的极寒温度。

开启后，/ \ 白灯点亮，如果车道保持辅助系统可提供辅助并提供车道偏离警告，则变为绿灯。如果车辆在未开启该方向的转向灯的情况下接近检测到的车道线，它会通过轻微转动方向盘来提供辅助，/ \ 呈琥珀色。越过车道线时，它还可让 / \ 琥珀色闪烁提供车道偏离警告。此外，根据车道偏离方向，右侧或左侧可能会发出三声警示音。

主动转向

车道保持辅助系统不会持续控制车辆。如果车道保持辅助系统未检测到驾驶员主动转向，则会发出警告、警示音，或者在驾驶员信息中心显示消息。转动方向盘则解除警告。

当系统似乎不能正常工作时

系统性能可能受到以下因素影响：

- 靠近前方车辆。
- 光线突然变化，比如驶经隧道。
- 倾斜路面。
- 车道线不清晰，比如道路为两车道。

如果车道线清晰可见，车道保持辅助系统却不能正常工作，则清洁挡风玻璃可能有所帮助。

如果摄像头受到阻挡，可能会显示系统不可用的消息。车道保持辅助系统不需要维保。

车道保持辅助和/或车道偏离警告可能会因道路中的焦油痕迹、阴影、裂缝，临时或施工车道线，或其他道路缺陷而触发。这属于正常系统操作，车辆不需要维保。如果这些情况持续存在，则关闭车道保持辅助系统。

燃油

推荐的燃油

使用推荐的燃油，以确保车辆得到适当的保养。

请使用标称辛烷值 92 号及以上无铅汽油，否则可能会听到发动机爆震噪音。如果在使用 92 号及以上辛烷值的汽油时仍能听到严重爆震声，请至道朗格认证售后服务网点进行检修。

禁止使用的燃油

告诫

不要使用存在下列任何情况的燃油；否则可能会损坏车辆并导致质保失效：

- 有任何甲醇、甲缩醛、二茂铁和苯胺含量的燃油。这些燃油可能腐蚀燃油系统的金属零件或者损坏塑料和橡胶零件。
- 燃油中含有金属，如甲基环戊二烯基锰三羰基 (MMT)，可能会损坏排放控制系统和火花塞。
- 标号辛烷值低于推荐燃油的燃油。使用该燃油可降低燃油经济性和性能，并可能缩短排放系统催化器的寿命。

燃油添加剂

每次更换机油或行驶 15,000 公里（9,000 英里）（以先到者为准）时，将 ACDelco Fuel System Treatment Plus（汽油版）添加到车辆的汽油油箱中。

ACDelco Fuel System Treatment Plus（汽油版）有助于保持车辆的发动机无燃油沉积，实现最佳性能。如果您无法购买到 ACDelco Fuel System Treatment Plus（汽油版），请咨询道朗格认证售后服务网点，以了解您所在国家/地区可购买到的通用汽车认可的添加剂。

加油

燃油表上的箭头显示燃油加注口在车辆的哪一侧。请参阅*燃油表* ➪ *90*。

⚠ 警告

燃油蒸气和燃油火焰会剧烈燃烧并可能导致伤害或死亡。

遵循以下指南，以免您和他人受伤：

(续)

警告（续）

- 阅读并遵循加油泵岛上的全部说明。
- 加油时关闭发动机。
- 让火花、火焰或冒烟物体远离燃油。
- 不要使燃油泵处于无人看管状态。
- 避免在加油期间使用电子设备。
- 在加油期间，不要重新进入车辆。
- 使儿童远离燃油泵，切勿让儿童泵送燃油。
- 接触加油嘴之前，通过触摸金属物体释放身体中的静电。
- 如果过快地插入加油嘴，燃油可能会喷出。如果油箱快要加满时可能会发生喷溅，尤其是在炎热的天气。在开始加油前，缓慢地插入加油嘴，等待不再发出任何嘶嘶声。

⚠ 警告

标准加油枪发出三次以上咔嗒声表示燃油箱加注过度，可能会导致：

- 车辆性能问题，包括发动机熄火和燃油系统损坏。
- 燃油溢出。
- 特定条件下，燃油会点燃。

⚠ 警告

如果在加油时着火，不要移开加油枪。关闭油泵或通知加油站员工，切断燃油供应。立即离开该区域。

如要打开燃油加注口盖，按下并松开加注口盖后部的中央边缘。

无盖加油系统没有加油口盖。将加油枪完全插入并锁紧，开始加油。

小心不要让燃油喷溅。加油完成后等待五秒钟，再取下加油枪。尽快清除喷漆表面上的燃油。请参阅*外部保养* ⇨ *308*。推燃油加注口盖使其关闭，直到锁紧。

使用便携式燃油容器加油

如果车辆燃油耗尽且必须通过便携式燃油容器加注，则：

⚠ 警告

试图不使用漏斗接头来通过便携式燃油容器加注可能会导致燃油溢出且损坏无盖燃油系统。这可能会引发火灾。您或其他人可能会被严重烧伤，且车辆可能会损坏。

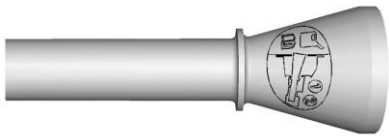

1. 找到无盖漏斗接头。
2. 将漏斗插入无盖燃油系统并锁止。
3. 移出漏斗接头，清洁干净，再放回存储位置。

给便携式燃油容器加油

⚠ 警告

不要在车辆中给便携式燃油容器加油。容器的静电会点燃燃油蒸汽。您或其他人可能会被严重烧伤，且车辆可能会损坏。为避免您和他人受伤：

- 仅将燃油注入认可的容器。
- 不要在车内、车身、皮卡货箱或除地面以外的其他表面上对容器加油。
- 在操作喷嘴前，将加油喷嘴插入并接触加油开口内侧。保持接触，直到完成加油。
- 让火花、火焰或冒烟物体远离燃油。
- 避免在加油期间使用电子设备。

拖挂挂车

一般拖挂信息

⚠ 警告

如果并未使用正确的设备或并未正确驾驶车辆，在拖挂挂车时，您可能会失控。例如，如果挂车过重或挂车制动器不足以针对承载量有效制动，车辆可能无法按预期停止。您和他人可能会受到重伤。车辆也可能会损坏，需要的维修不在车辆质保范围内。仅当完全按照本节所述的所有步骤操作时方可拖挂挂车。有关用车辆拖挂挂车的建议和信息，请咨询道朗格授权维修服务商。

如需牵引故障车辆，请参阅*运输故障车辆* ⇨ *307*。

有关拖挂挂车的更多信息，请参阅以下章节：

- *驾驶特性和拖挂提示* ⇨ *234*
- *拖挂挂车* ⇨ *238*
- *拖挂设备* ⇨ *241*
- *挂车摆动控制（TSC）* ⇨ *247*

驾驶特性和拖挂提示

在拖挂挂车时驾驶

⚠ 警告

为防止一氧化碳（CO）造成严重伤亡，在拖挂挂车时：

- 行车期间禁止打开尾门、行李厢/舱盖或后窗。
- 完全打开仪表板上或仪表板下部的通风口。
- 将空调系统调节为仅使外界空气进入的设定。请参阅索引中的“空调系统”。

有关一氧化碳的更多信息，请参阅*发动机废气* ⇨ *163*。

牵引挂车与仅驾驶车辆不同。牵引挂车会影响车辆的操控、加速、制动和耐用性。成功、安全地牵引挂车需要正确使用适当的设备。

以下信息为挂车牵引提示和安全规定。这些提示和规定都经过了时间验证，非常重要。其中许多信息都事关与您和乘客的安全。在拖挂挂车前，请仔细阅读本节内容。

当拖挂挂车时：

- 遵守所有适用于拖挂挂车的国家和地方法律。这些要求不尽相同。
- 如果您在拖挂挂车时视线受到限制，请在车辆上安装加长型侧视镜。国家法律可能要求使用加长型侧视镜。
- 在最初驾车的 800 公里（500 英里）不要牵引挂车，以免损坏车辆。
- 在重载牵引前执行首次机油更换。
- 驾驶速度不要超过 80 公里/小时（50 英里/小时），不要在拖挂挂车的前 800 公里（500 英里）全速起步。
- 挂入 D（前进）挡牵引。牵引重型挂车时，建议采用牵引模式（如配备）。请参阅*驾驶模式控制* ➪ *176*。如果变速箱过于频繁地降挡，可利用手动模式选择较低挡位。请参阅*手动模式* ➪ *167*。
- 驾驶员必须持有与挂车尺寸和重量相符的驾驶执照。
- 法律可能要求使用加长型侧视镜。即使没有要求，如果在拖挂时视线受到限制，也应安装加长型侧视镜。附加拖挂后视镜应固定在左右车门后视镜上。

拖挂挂车时，以下驾驶辅助功能（如配备）应关闭，或者可能在检测到挂车时自动关闭：

- 泊车辅助
- 自动泊车辅助
- 倒车自动制动
- 后方车辆通过预警
- 后方车辆通过制动
- 车道变换警告
- Super Cruise 和自适应巡航控制（除非配备挂车牵引功能）。请参阅*自适应巡航控制* ➪ *180*。

除非配备 Super Cruise 功能，否则应将自动紧急制动和前方行人制动系统设为“警告”。

拖挂挂车需要经验。车辆和挂车组成的列车长度增加后，不像单独驾驶车辆那样灵敏。在公共道路上行驶前，先在平坦的路面上行驶，熟悉操控和制动。

挂车结构、轮胎和制动器必须全部达到能够承载预期货物的额定等级。挂车设备不到额定等级可导致列车以意外或不安全的方式运行。驾驶前，检查所有的挂车挂接装置零件和附件、安全链、电气连接器、车灯、轮胎和后视镜。请参阅*拖挂设备* ➪ *241*。如果挂车配备电子制动器，则启动车辆并牵引挂车移动，然后手动操作挂车的制动控制器，以检查挂车制动器是否工作正常。行驶期间，不定期检查货物和挂车是否安全，确保车灯和所有挂车制动器均正常工作。

在配备稳定性控制系统时拖车

拖车时，可能会听到稳定性控制系统的声音。该系统会对挂车引起的车辆移动作出反应，尤其是在转弯时。拖挂较重的挂车时，这很正常。

跟车距离

与前方车辆保持至少两倍于无挂车行驶时的距离，以避免紧急制动和突然转弯。

超车

当拖挂挂车时，需要更长的超车距离。车辆和挂车组成的列车无法像单独驾驶车辆那样快速加速，而且所需时间要长得多。必须要远远超出被超车辆一段距离，才能返回原车道。在水平路面上超车。如可行，避免在坡道上超车。

倒车

单手握住方向盘的底部。如需将挂车转到左边，将手左转。如需将挂车转到右边，将手右转。始终缓慢倒车，在可能的情况下，让他人为您提供引导。

转弯

告诫

拖挂挂车时更加缓慢地以更大弧度转向，以防车辆损坏。急转弯可能导致挂车与车辆接触。

拖挂挂车时转弯要大一些，以防挂车越过松软的路肩、路缘或撞到路标、树木或其他物体。务必尽早提前发出转向信号。不要突然转向或制动。

在坡道上拖车

挂入 D（前进）挡牵引。如果在重载和/或坡道条件下变速箱换挡过于频繁，可考虑将变速箱换到较低挡位，或使用牵引模式（如配备）。

与低海拔地区相比，高海拔地区的冷却液沸腾温度较低。如果在高海拔的陡峭坡道拖车后立即关闭车辆，车辆可能会显示类似于过热的标志。为避免这种情况，应（最好在水平地面上）将变速箱置于 P（驻车）挡，让车辆运行几分钟，然后再关闭车辆。

可视系统

车载可视系统（如配备）可在挂接、倒车以及拖挂挂车行驶时改善视野。请参阅*高级驾驶辅助系统* ➪ *205*。

在坡道上停车

⚠ 警告

为防止发生严重伤亡事故，务必在可行时将车辆和挂车停放在水平路面上。

在坡道上停放车辆和挂车时：

1. 踩住制动踏板，但不要切换到 P（驻车）挡。如果面向下坡，将车轮转向路缘；如果面向上坡，将车轮转向路中心。
2. 让他人在挂车车轮下放置轮挡。
3. 轮挡就位时，逐渐松开制动踏板，让轮挡能够支撑挂车的负载。
4. 重新踩下制动踏板。然后设置电子驻车制动器 (EPB)，切换至 P（驻车）挡。
5. 松开制动踏板。

在坡道上停车后离开

1. 踩住制动踏板。
   1.1 启动车辆。
   1.2 换至需要的挡位。
   1.3 释放驻车制动器。
2. 松开制动踏板。
3. 缓慢驾驶，直至挂车离开轮挡。
4. 停车，让他人捡起和放好轮挡。

将船拖下水和拖回岸上

将挂车倒入水中

⚠ 警告

- 在倒车到斜坡的倾斜部分之前，让所有乘客下车。将车辆倒上斜坡前，降下驾驶员和乘客侧车窗。这样可在车辆滑入水中时（不太可能发生）提供一种逃生方式。
- 如果船下水时经过的路面湿滑，让驾驶员留在车内并在船下水时踩下制动踏板。如果部分斜坡之前在涨潮时被淹没，退潮后将船拖下水时经过的斜坡面会特别湿滑。如果不确定车辆能否保持抓地力，不要通过将车辆倒上斜坡的方式将船拖下水。
- 如果有人出现在挂车的路径上，不要移动车辆。挂车的某些部分可能浸在水下，协助将船拖下水的人无法看到。

告诫

如果车辆的轮胎开始空转，且车辆开始滑向水中，将脚部从油门踏板上移开，踩下制动踏板。寻求帮助，将车辆拖上斜坡。

将挂车倒入水中之前首先断开连至挂车的接线，以防损坏挂车的电路。将挂车从中拖上来后，重新将接线连接至挂车。如果挂车配备可在挂车浸入水中时正常工作的电子制动器，则应将挂车的电气连接器保持连接状态，使挂车在船用斜坡上仍具备制动功能。

将挂车倒入水中：

1. 将车辆切换到“四驱高速”或“自动四驱”模式（如配备）。
2. 沿船用斜坡慢慢向下倒，直到船浮起为止，但不要超过必要的距离。
3. 踩住制动踏板，但不要切换到 P（驻车）挡。
4. 让他人在车辆前轮下放置轮挡。
5. 逐渐松开制动踏板，让轮挡能够支撑挂车的负载。
6. 重新踩下制动踏板。然后设置驻车制动器，切换至 P（驻车）挡。
7. 松开制动踏板。

将挂车从水中拖出

将挂车从水中拖出：

1. 踩住制动踏板。
2. 启动车辆并挂入 D（前进）挡。
3. 释放驻车制动器。
4. 松开制动踏板。
5. 缓慢驾驶，直至轮胎离开轮挡。
6. 停车，让他人捡起和放好轮挡。
7. 慢慢将挂车从水中拖出。
8. 将车辆和挂车从船用斜坡的倾斜部分驶离后，就可以将车辆从四驱高速模式换出。切换到适合路况的驾驶模式。

在拖挂挂车时进行维护

用于拖挂挂车的车辆需要更频繁地进行维保。请参阅*维护计划* ➪ *317*。

每次出行前和出行期间，检查自动变速箱油液、发动机机油、车轴润滑油、皮带、冷却系统和制动系统格外重要。

定期检查挂车挂接装置上的所有螺母和螺栓是否处于紧固状态。

在拖挂挂车时冷却发动机

在重载条件下，冷却系统可能会临时出现过热情况。请参阅*发动机过热* ⇨ *261*。

拖挂挂车

注意事项

牵引方式不当，会损坏车辆，由此产生的昂贵修理费用不在车辆质保范围之内。按照本章节中的指导正确牵引挂车。关于车辆牵引挂车的重要信息，请咨询道朗格授权维修服务商。

以下信息包含挂车牵引提示和安全规则，事关与您和乘客的安全。在拖挂挂车前，请仔细阅读本节内容。

挂车重量

⚠ 警告

切勿超过车辆的牵引能力。

安全地牵引挂车需要监控重量、速度、海拔、道路坡度、外部温度、挂车前部尺寸以及车辆用于牵引挂车的频率。

挂车牵引额定重量

拖挂挂车时，车辆、车辆内容物、挂车和挂车内容物的总重量必须低于车辆的所有最大额定重量，包括：

- 综合额定总重量 (GCWR)
- 车辆额定总重量 (GVWR)
- 挂车最大额定重量
- 后轴额定总重量 (GAWR-RR)
- 挂车牵引杆最大额定重量

请参阅*拖挂设备* ⇨ *241*下的“重量分配挂接装置调节”，确定是否需要平衡杆以获得挂车最大额定重量。

请参阅*拖挂设备* ⇨ *241*下的“挂车制动器”，确定是否需要基于挂车重量配备制动器。

确保不超过额定重量的唯一方法是用地磅进行验证。

⚠ 警告

如果挂车过重或者挂车制动器不足以针对承载量有效制动，您和他人可能会严重受伤或死亡。车辆可能会损坏，需要的维修不在车辆质保范围内。

仅当完全按照本节所述的所有步骤操作时方可拖挂挂车。有关拖挂挂车的建议和信息，请咨询道朗格授权维修服务商。

综合额定总重量 (GCWR)

综合额定总重量是满载车辆和挂车的总允许重量，包括任何燃油、乘客、货物、设备和附件。不要超过车辆的综合额定总重量。

要检查车辆和挂车的重量是否不超过车辆的综合额定总重量，按以下步骤执行：

1. 首先确定“整备质量”。
2. 加上装载货物后准备出发的挂车重量。
3. 加上所有乘客的重量。
4. 加上车辆中所有货物的重量。

5. 加上挂接装置硬件的重量，如牵引杆、挂接装置球头、负载平衡杆或防倾杆。
6. 加上加装至车辆的所有附件或售后市场设备的重量。

由此得到的重量不能超过车辆的综合额定总重量值。

综合额定总重量还可通过在公共地磅上称量车辆和挂车的重量确定。车辆和挂车的装载应以搭载乘客和货物出行为目的。

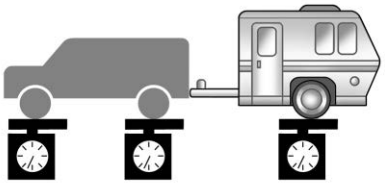

车辆额定总重量 (GVWR)

关于车辆最大载重能力的信息，请参阅*车辆负载限制* ⇨ *156*。计算连接挂车时的车辆额定总重量时，挂车牵引杆重量必须作为车辆载重的一部分计算在内。

最大挂车重量

计算挂车最大额定重量时，假设牵引车有一名驾驶员，一名前排乘客，和所有需要的挂车牵引设备。该值表示车辆能够牵引的最重挂车，但可能需要降低挂车重量，以免超过车辆的综合额定总重量、车辆额定总重量、挂车牵引杆最大负载或后轴额定总重量。

挂车重量不得超过 1,850 千克（4,079 磅）。

车辆	综合额定总质量/重量 (GCMR/GCWR)
雪佛兰太浩 2.7 升	5,175 千克（11,409 磅）
注：挂车最大额定重量 = 综合额定总重量 − 车辆额定总重量 牵引杆最大负载 = 挂车最大额定重量 x 0.04 (4%)	

挂车牵引杆最大额定重量

挂车牵引杆最大额定重量是车辆使用常规式挂车挂接装置能够支撑的挂车牵引杆允许重量。可能有必要降低挂车的总重量，以免超过挂车牵引杆最大额定重量，同时仍然保持正确的挂车负载平衡。

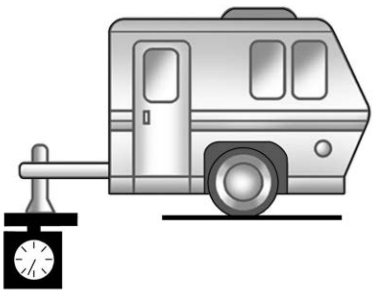

对于常规式挂车挂接装置，牵引杆最大重量不要超过 567 千克（1,250 磅）。

挂车牵引杆重量对车辆总重量 (GVW) 产生影响。车辆总重量包括车辆的整备质量、所有乘客、货物、设备和挂车牵引杆的重量。车辆选装件、乘客、货物和设备降低车辆可以承载的最大允许牵引杆重量，从而也降低最大允许挂车重量。

挂车负载平衡

必须保持正确的挂车负载平衡才能确保挂车稳定性。负载平衡不正确是导致挂车摆动的主要原因。

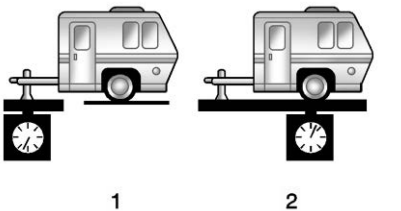

挂车牵引杆重量 (1) 不得低于挂车装载总重量 (2) 的 4%且不得高于 10%。禁止超过挂接装置的最大挂车牵引杆重量。

挂车负载平衡百分比计算如下：重量 (1) 除以重量 (2) 乘以 100。

装载挂车后，分别对挂车和挂车牵引杆称重。计算挂车负载平衡百分比，看看重量和分布是否适合您的车辆。如果挂车重量过高，可能需要将部分货物转移到车辆上。如果挂车牵引杆重量过高或过低，可能需要重新布置挂车内的某些货物。

禁止超过车辆的最大允许牵引杆重量。使用可用的最短挂接装置延长件，将挂接装置球头定位在距车辆更近的位置。这将有助于降低挂车牵引杆重量对挂车挂接装置和后轴产生的影响。

如果将货运架用于挂车挂接装置插槽中，选择能够使负载尽可能靠近车辆的货运架。确保包括货运架在内的总重量不超过车辆的最大允许牵引杆重量的一半或 227 千克（500 磅），以较轻者为准。

后轴额定总重量 (GAWR-RR)

后轴额定总重量是指车辆后轴可以支撑的总重量。牵引车和挂车在行程中满载（包括挂车牵引杆的重量）时，不要超过车辆的后轴额定总重量。如果使用重量分配挂接装置，在应用重量分配弹簧杆后，不要超过后轴额定总重量。

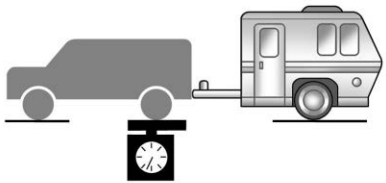

有关挂车牵引的其他帮助或附加信息，请咨询道朗格认证售后服务网点。

最大挂车长度

最大允许挂车长度为 12 米。

拖挂设备

挂接装置

⚠ 警告

为避免遭受重伤或财产损失，将牵引杆/连接装置固定到车辆的挂接装置插槽时，务必遵循挂接装置制造商的说明。

确保用锁定销或其他方式固定牵引杆/连接装置，从而在使用期间旋转销或锁定机构时不会导致销脱出或松动。未能将牵引杆/连接装置正确固定到插槽上，可能会导致挂接装置/插槽在拖挂期间分离。

常规式挂接装置

常规式挂接装置用螺栓固定在牵引车的车架或横梁上，通常指定为 2 级、3 级、4 级或 5 级。

车辆务必采用正确的挂接装置设备。横风、大型卡车驶过以及崎岖的道路可能会影响挂车和挂接装置。

为车辆配备适当的挂接装置设备有助于保持对车辆挂车组合的控制。许多挂车可以用重量承载挂接装置牵引，

需要将一个连接装置固定在挂接装置球头上，或者将牵引环固定在牵引钩上。其他挂车可能需要使用重量分配挂接装置，使用弹簧杆在车辆和挂车的车轴之间分配挂车牵引杆的重量。

挂车挂接装置球头

使用符合 SAE J684 的 A50 挂车挂接装置球头。 随车提供符合该要求的挂接装置球头。

挂接装置盖板

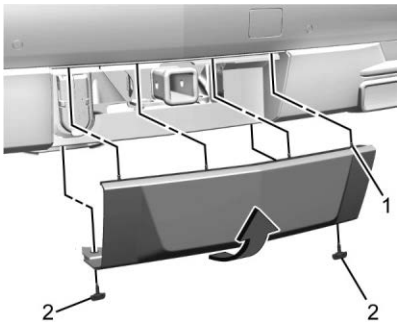

取下挂接装置盖板（如配备）：

1. 拆卸下翼片上的两个紧固件。
2. 拉动盖板下缘，成大约 45 度角。
3. 将盖板向下拉，以脱开上连接装置。

重新安装挂接装置盖板：

1. 保持盖板与车辆成 45 度角，将上翼片推进保险杠的插槽。
2. 将盖板底部向前推，直至下翼片对准下插槽。
3. 将上角前推，将挂接装置盖板卡到位。
4. 重新安装下翼片上的两个紧固件。

重量分配挂接装置调节

重量分配挂接装置在牵引某些挂车时可能很实用。根据以下指南确定是否需要使用重量分配挂接装置。

挂车重量	重量分配挂接装置的使用	挂接装置分配
最多 2 720 千克（6,000 磅）	可选	50%
超过 2 720 千克（6,000 磅）	需要	50%

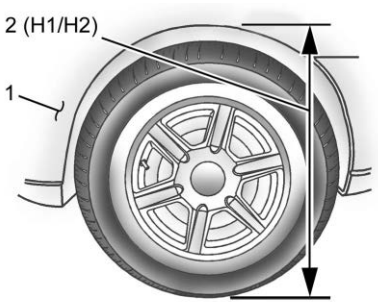

1. 车辆前部
2. H1/H2 车身至地面距离

调节平衡杆

1. 定位卡车，使挂车做好连接准备。保持挂车分离。
2. 测量挡泥板处前轮开口顶部至地面的高度 (H1)。
3. 将车辆连接到挂车上，此时不要连接重量分配杆。
4. 测量挡泥板处前轮开口顶部至地面的高度 (H2)。
5. 根据制造商的建议，安装重量分配杆并调节它承受的张力，使前挡泥板的高度约为 H2-[(H2-H1)/2]（两个行驶高度测量值差值的中间位置）。
6. 目视检查挂车和重量分配挂接装置，确保符合制造商的建议。

测量	高度示例 1500 （毫米）
H1	1000
H2	1050
H2-H1	50
(H2-H1)/2	25
H2-[(H2-H1)/2]	1025

调节平衡杆（配备空气悬架）

1. 将车辆空气悬架调整至正常离地间隙高度。请参阅*空气悬架* ⇨ *178*
2. 定位卡车，使挂车做好连接准备。保持挂车分离。
3. 使用信息娱乐界面启用空气悬架维保模式。请参阅*空气悬架* ⇨ *178*下的“维保模式”。
4. 测量挂泥板处前轮开口顶部至地面的高度 (H1)。
5. 将车辆连接到挂车上。此时不要连接重量分配杆。
6. 测量挂泥板处前轮开口顶部至地面的高度 (H2)。
7. 根据制造商的建议，安装重量分配杆并调节它承受的张力，使前挡泥板的高度约为 H2-[(H2-H1)/3] （两个行驶高度测量值差值的三等分位置，高于初始行驶高度 {H1}）。
8. 停用“维保模式”。
9. 空气悬架将在步骤 8 后自动调节行驶高度。
10. 目视检查挂车和重量分配挂接装置，确保符合制造商的建议。

测量	高度示例 1500 （毫米）
H1	1000
H2	1060
H2-H1	60
(H2-H1)/3	20
H2-[(H2-H1)/3]	1040

挂车调平

⚠ 警告

务必使用正确的挂车挂接装置牵引杆将挂车前后调平。拖挂未调平的挂车会导致挂车车轴、弹簧和轮胎负载不当，从而导致挂车摆动、挂车损坏和/或挂车轮胎爆胎，造成潜在的人员伤亡事故。请勿尝试拖挂未调平的挂车。

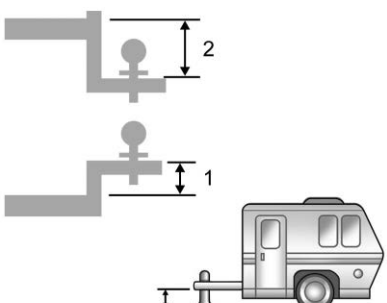

1. 牵引杆升起
2. 牵引杆降下

选择正确的挂接装置牵引杆升起或降下位置以调平挂车。

轮胎

- 不要在车辆配备紧凑型备胎时拖挂挂车。
- 拖挂挂车时，必须将轮胎适当充气以支撑负载。请参阅*轮胎* ⇨ *281*，了解关于轮胎适当充气的说明。

安全链

⚠ 警告

务必交叉连接安全链，切勿让安全链拖在地上。安装不当会导致链条损坏，并可能导致挂车和牵引车失控。如果挂车与牵引车分离，则可能会造成严重伤害。

对于采用常规式挂接装置的挂车，务必在车辆与挂车之间连接安全链。保留合适的松弛量，以方便车辆和挂车转向。

常规式挂接装置

将链条连接到挂车挂接装置平台的孔上。在挂车牵引杆下交叉连接安全链可防止牵引杆在与挂接装置分离时接触路面。

挂车制动器

⚠ 警告

切勿试图改动挂车制动器的液压制动系统。请勿将挂车的液压制动系统直接连接到车辆的液压制动系统上。如果这样做，车辆的防抱死制动系统和挂车制动器都可能无法正常工作，从而可能导致碰撞。

超过 750 千克（1,655 磅）的已装载挂车必须配备制动系统，并为每个车轴配备制动器。

挂车制动器应按照挂车制动器制造商的说明安装在挂车上，并连接到牵引车上。

如果挂车的装载重量超过最大值，则国家或地方法规可能会要求挂车配备单独的制动系统。请阅读并遵守关于挂车制动器的指南，确保正确安装、调整和维护制动器。

挂车线束

基本挂车接线

⚠ 警告

挂车接线不当可能会导致保险丝烧断、电线损坏、挂车制动器持续施用或挂车制动器无法施用。这可能会导致碰撞和/或造成车辆损坏。务必按照连接器/挂车制造商的说明连接挂车接线。

如果配备有挂车线束和 13 针连接器，则将其连接到挂车挂接装置平台上。使用符合规格的圆形 13 针连接器，确保电气连接正确。

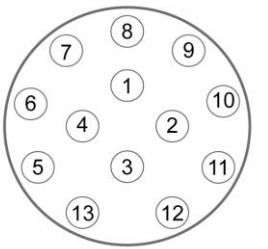

1. 左转向信号
2. 后雾灯
3. 接地
4. 右转向信号
5. 示廓灯（右后位置，右侧示廓灯）
6. 制动灯
7. 示廓灯（左后位置，左侧示廓灯，牌照灯）
8. 倒车灯
9. 12 伏电源（始终接通）
10. 12 伏电源（点火控制）
11. 针脚 10 接地
12. 预留
13. 针脚 9 接地

挂车灯

每次出发时，请务必检查所有挂车灯是否正常工作，长途旅程中则应定期检查。

拖挂挂车时的转向信号

正确连接时，挂车转向信号将亮起，指示车辆正在转向、变道或停车。拖挂挂车时，即使挂车未正确连接或灯泡烧坏，组合仪表上的箭头也将会亮起。

牵引模式

牵引模式（如配备）可在牵引重型挂车或大型（或重型）负载时提供协助。

关于如何进入牵引模式（如配备）的说明，请参阅*驾驶模式控制* ⇨ *176*。

挂车摆动控制（TSC）

⚠ 警告

即使车辆配备挂车摇摆控制系统，挂车摇摆也可能导致碰撞以及重伤或死亡。

如果挂车开始摇摆，将脚部从油门踏板逐渐移开，从而降低车速。然后将车辆靠边停下并检查挂车和车辆，帮助纠正可能的原

（续）

警告（续）

因，包括挂车不正确或超载、货物未固定、挂车挂接装置配置不正确、车辆或挂车的轮胎充气不当或轮胎不正确。有关挂车额定重量和挂接装置设置的建议，请参阅*拖挂设备* ⇨ *241*。

配备车身稳定控制系统（ESC）的车辆拥有挂车摆动控制（TSC）功能。挂车摆动是指挂车在拖挂期间意外发生的侧向移动。如果车辆正在拖挂挂车并且挂车摆动控制系统检测到摆动幅度正在增大，则车辆制动器会有选择地作用在各个车轮上，以帮助减轻挂车过度摆动。如果配有整体式挂车制动控制（ITBC）系统，并且挂车具有电子制动系统，则挂车摆动控制系统也会施用挂车制动器。

如果挂车摆动控制已启动，则组合仪表上的牵引力控制系统（TCS）/车身稳定控制系统警告灯将会闪烁。将脚部从油门踏板逐渐移开，从而降低车速。如果挂车继续摆动，车身稳定控制系统会降低发动机扭矩以帮助车辆减速。当车身稳定控制系统关闭时，挂车摆动控制系统将不会运行。请参阅*牵引力控制系统/电子稳定性控制系统* ⇨ *174*。

售后市场电子挂车摆动控制设备

⚠ 警告

使用售后市场电子挂车摇摆控制设备可能导致挂车制动性能降低、挂车制动失灵或其他故障，还可能导致碰撞。您或他人可能会遭遇严重伤亡事故。使用上述任一设备前：

- 询问设备或挂车制造商，针对您的车辆品牌、型号和年款以及车辆安装的任何选装设备，该设备是否已经全面通过各项兼容性测试。

（续）

警告（续）

- 驾驶前，检查挂车制动器（如装备）是否正常工作。连接挂车时在水平路面驾驶车辆，道路交通畅通，车速在大约 32-40 公里/小时（20-25 英里/小时）之间，完全启用手动挂车制动操纵杆。另外，检查挂车制动指示灯和其他挂车灯是否工作正常。
- 如果挂车制动器在任何时候工作异常，或者如果驾驶员信息中心的消息指示挂车连接或挂车制动器出现问题，请在交通条件允许的情况下小心地将车辆停在路边。

某些挂车可能配备旨在控制挂车摆动的电子设备。售后市场设备制造商还会提供类似设备，连接到挂车与车辆之间的接线上。这些设备可能会干扰车辆的挂车制动系统或其他系统，包括整合式防摆动系统（如配备）。驾驶员信息中心 (DIC) 可能会显示与挂车连接或挂车制动器有关的消息。这些售后设备对于车辆操控或挂车制动器性能的影响不得而知。

挂车轮胎

专用挂车 (ST) 轮胎不同于车辆轮胎。专用挂车轮胎设计有坚硬的侧壁，有助于防止摆动并支撑重载。由于这些特征，仅基于目视检查难以确定挂车轮胎是否压力低。

每次出发前，务必在挂车轮胎低温时检查所有挂车轮胎的压力。挂车轮胎压力低是导致挂车爆胎的主要原因。

挂车轮胎将会随着时间的推移而质量变低。挂车轮胎侧壁会显示轮胎的生产周和生产年份。很多挂车轮胎制造商建议更换使用六年以上的轮胎。

超载是导致挂车爆胎的另一个主要原因。切勿让挂车的装载量超过轮胎所能支撑的重量。额定负载标注在挂车轮胎侧壁上。

驾驶前务必了解挂车轮胎的最大速度等级。该数值可能明显低于车辆轮胎的速度等级。速度等级可能标注在挂车轮胎侧壁上。如果未标注速度等级，挂车轮胎默认速度等级为 105 公里/小时（65 英里/小时）。

改装和加装

添加电气设备

⚠ 警告

数据链路连接器 (DLC) 用于车辆维保和排放检查/保养测试。请参阅*故障指示灯（检查发动机指示灯）* ⇨ 94。连接至数据链路连接器的设备（例如售后车队或驾驶员行为跟踪设备）可能干扰车辆系统。这可能会影响车辆运行并导致碰撞。此类设备还可以获取储存在车辆系统中的信息。

注意事项

某些电气设备会损坏车辆，或者导致零部件无法工作。此类损坏不在车辆质保范围内。加装电气设备之前，请咨询道朗格授权维修服务商。

⚠ 警告

某些移动无线电设备，如用于双向通信的放大器和天线，可能会干扰某些车辆系统。务必确保该设备随附适当的本地接地。遵循设备随附的全部说明，并向通用汽车经销商咨询，了解关于移动无线电设备安装的额外说明。

添加设备会耗尽车辆的 12V 蓄电池，即使车辆并未运行。

车辆装有安全气囊系统。在尝试向汽车添加任何电气设备前，请参阅*维修配备安全气囊的车辆* ⇨ *63* 和*在配备安全气囊的车辆上添加设备* ⇨ *63*。

车辆保养

一般信息
一般信息 251
附件和改装 251

车辆检查
自己进行维修工作 251
发动机舱盖 252
发动机舱概览 253
发动机机油 254
发动机机油寿命系统 256
自动变速箱油液 256
发动机空气滤清器寿命系统 ... 256
发动机空气滤清器/滤芯 257
冷却系统 258
发动机过热 261
发动机风扇 262
清洗液 262
制动器 263
刹车片寿命系统 263
制动液 264
蓄电池 265
四轮驱动 266
前桥 266
后桥 266
驻车制动器和 P（驻车）档机构检查 267
雨刮片更换 267
玻璃的更换 268
挡风玻璃的更换 268
气弹簧 268

大灯调整
前大灯对准 269

灯泡更换
LED 照明 269

电气系统
电气系统过载 269
保险丝和断路器 271
发动机舱保险丝盒 271
仪表板保险丝盒 275
行李厢保险丝盒 279

车轮和轮胎
轮胎 281
全季候轮胎 282
冬季轮胎 282
低断面轮胎 283
轮胎压力 283
高速行车时的轮胎压力 284
轮胎压力监测系统 285
轮胎压力监测器操作 286
轮胎检测 288
轮胎换位 288
何时应更换新轮胎 289
购买新轮胎 290
不同规格的轮胎和车轮 291
车轮定位和轮胎平衡 291
车轮更换 291
轮胎牵引装置 292
如果一个轮胎泄气 292
轮胎更换 294
全尺寸备胎 303

跨接启动
跨接起动 304

牵引车辆
运输故障车辆 307

外观保养
外部保养 308
内部保养 312
地板垫 315

一般信息

关于维保和零件需求，请访问道朗格认证售后服务网点。您将获得纯正通用汽车零件，通用汽车训练有素的维保人员也将随时为您提供服务和支持。

纯正通用汽车零件具有以下标记之一：

附件和改装

告诫

在购买车辆后添加附件或其他设备时，请确保不超过车辆的车轴额定重量或额定总重量。超载会损坏车辆。此类维修不属于车辆质保范围。请勿使车辆超载。请参阅*车辆负载限制* ⇨ *156*，了解具体额定重量。

添加非通用汽车批准的附件或对车辆进行改装可能会影响安全气囊、制动、稳定性、行驶平顺性和操控性、排放系统、空气动力学特性、耐用性、高级驾驶辅助系统以及防抱死制动器、牵引力控制和稳定性控制等电子系统的性能和安全性。 这些附件和改装可能导致车辆质保范围之外的故障或损坏。

因在出厂设置之外改变车辆高度而导致的悬架部件损坏不在车辆质保范围内。

由于改装或安装/使用非通用汽车许可的配件导致的车辆部件损坏，包括对控制模块或软件的改装，不属于车辆质保范围，并可能影响受影响部件的剩余质保范围。

另请参阅*在配备安全气囊的车辆上添加设备* ⇨ *63*。

车辆检查

自己进行维修工作

⚠ 警告

如果您不具备相应的知识、维保手册、工具或配件，车辆维保作业是很危险的。对您的车辆进行任何维保作业前，务必遵循使用说明书中的程序，并参阅维保手册。

如果您自己进行一些维保工作，请使用正确的维保手册。与本说明书相比，它可以告诉您更多关于如何维保车辆的信息。

本车辆配备了安全气囊系统。在尝试自己进行维保工作前，请参阅*维修配备安全气囊的车辆* ⇨ *63*。

执行任何维保工作时保存所有零件收据并记录里程和日期。

告诫

即使少量的污染，也可能导致车辆系统损坏。请勿让油液、储液罐盖或机油尺与脏污接触。

发动机舱盖

⚠ 警告

对于配备发动机自动停止/起动功能的车辆，在打开发动机舱盖之前关闭车辆。如果车辆已起动，发动机将在发动机舱盖打开时起动。您或其他人可能会受到伤害。

⚠ 警告

发动机舱盖下的部件可能会因发动机运转而变热。为了避免灼伤不受保护的皮肤，在这些部件冷却之前切勿触摸，务必使用手套或毛巾，避免直接接触皮肤。

打开发动机舱盖前清除上面的所有积雪。

打开发动机舱盖：

1. 拉动带有 符号的发动机舱盖释放杆。 它在仪表面板的左下侧。

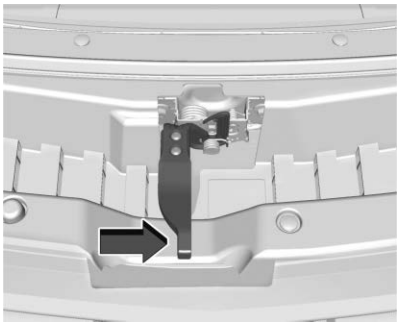

2. 走到车辆前部，找到发动机舱盖前部中心下方的辅助释放杆。将发动机舱盖辅助释放杆推到右侧以释放。
3. 在您部分抬起发动机舱盖后，液压杆系统将自动抬起发动机舱盖并将其保持在完全打开位置。

关闭发动机舱盖：

1. 关闭发动机舱盖前，确保所有加注口盖都已正确安装，并且所有工具都已移除。
2. 将发动机舱盖拉下，直到液压杆系统不再支撑发动机舱盖。
3. 允许发动机舱盖自由落下。 检查确保发动机舱盖完全锁好。如有必要，重复此过程并施加更大的力。

⚠ 警告

如果发动机舱盖未完全锁闭，请勿驾驶车辆。发动机舱盖可能会完全打开，挡住您的视线，从而导致碰撞。您或其他人可能会受到伤害。驾驶前务必完全关闭发动机舱盖。

如果发动机舱盖未完全关闭且车辆正在行驶，驾驶员信息中心将显示一条消息。 停车并将车辆熄火，检查发动机舱盖是否有障碍物，然后再次关闭发动机舱盖。查看驾驶员信息中心是否仍显示此消息。

发动机舱概览

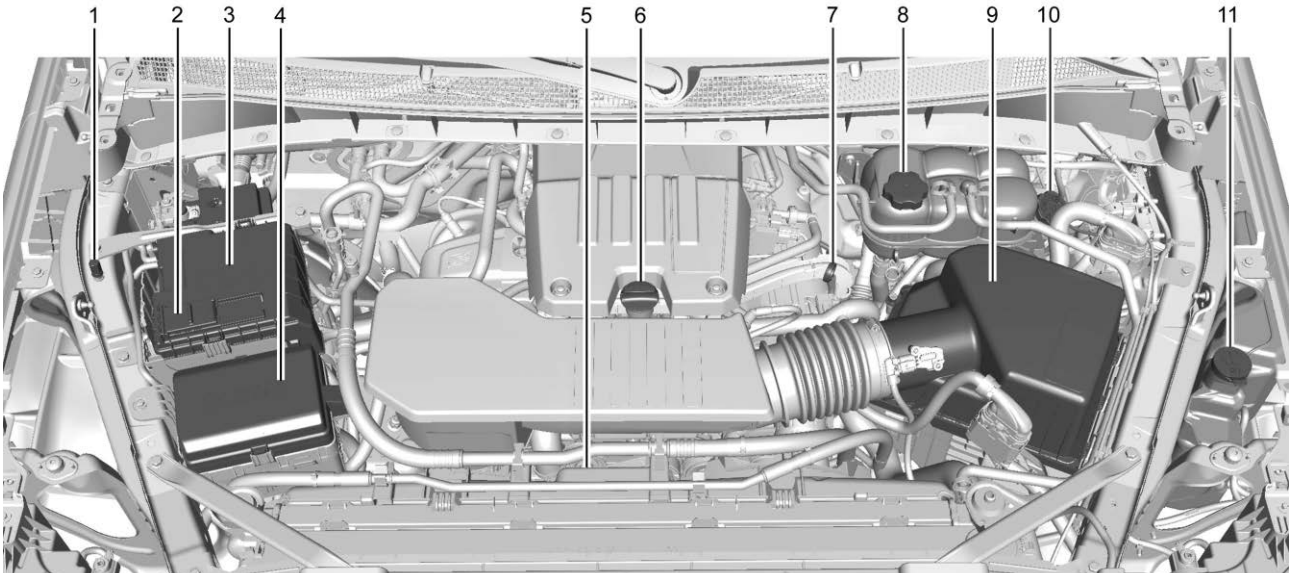

2.7 升直列四缸发动机 (L3B)

1. 远置负极（-）位置。请参阅*跨接起动* ⇨ *304*。
2. 正极（+）端子（保护盖下）。请参阅*跨接起动* ⇨ *304*。
3. *蓄电池* ⇨ *265*。
4. *发动机舱保险丝盒* ⇨ *271*。
5. 发动机冷却风扇（不显示）。请参阅*冷却系统* ⇨ *258*。
6. 发动机机油加注口盖。请参阅*发动机机油* ⇨ *254*下的“何时添加发动机机油”部分。
7. 发动机机油尺。请参阅*发动机机油* ⇨ *254*下的“检查发动机机油”部分。
8. 冷却液膨胀箱和压力盖。请参阅*冷却系统* ⇨ *258*。
9. *发动机空气滤清器/滤芯* ⇨ *257*。
10. 制动液储液罐。请参阅*制动液* ⇨ *264*。
11. 挡风玻璃清洗液储液罐。请参阅*清洗液* ⇨ *262*下的“添加清洗液”部分。

发动机机油

为确保发动机性能正常和长使用寿命，必须密切注意发动机机油。遵守这些简单但重要的步骤将有助于保护您的车辆：

- 使用通过适当规格认证且具有适当粘度等级的发动机机油。请参阅本章节中的“选择正确的发动机机油”。
- 定期检查发动机机油油位并保持合适的机油油位。请参阅本章节中的“检查发动机机油”和“何时添加发动机机油”。
- 适时更换发动机机油。请参阅*发动机机油寿命系统* ⇨ *256*。
- 务必正确处理发动机机油。请参阅本章节中的“如何处理废机油”。

检查发动机机油

定期检查发动机机油油位，每 650 公里（400 英里）检查一次，尤其是在长途旅行之前。发动机机油尺手柄是一个拉环。关于位置，请参阅*发动机舱概览* ⇨ *253*。

⚠ 警告

发动机机油尺把可能很烫，可能会烫伤您。触碰机油尺把时应垫一条毛巾或戴上手套。

如果驾驶员信息中心（DIC）消息显示油位低，请检查机油油位。

请遵循以下准则：

- 为了获得准确的读数，请将车辆停放在水平地面上。在发动机熄火至少两小时后，检查发动机机油油位。在陡坡上或发动机熄火后过早检查发动机机油油位可能会导致读数不正确。在启动前检查冷态发动机时，准确性会提高。取出机油尺，检查油位。
- 在无法等待两个小时的情况下，如果发动机为暖态，则必须关闭发动机至少 15 分钟，如果发动机为冷态，则必须至少关闭 30 分钟。拔出机油尺，用干净的纸巾或布擦净，然后将其插回到原来位置，一直插到底。再次将其取出，保持尖端向下，并检查油位。

何时添加发动机机油

如果机油低于机油尺尖端的交叉影线区域且发动机已关闭至少 15 分钟，则添加 1 升（1 夸脱）推荐的机油，然后重新检查油位。关于使用哪类机油的说明，请参阅本章节中后面的“选择正确的发动机机油”。关于发动机机油曲轴箱容量，请参阅*容量和规格* ⇨ *323*。

注意事项

不要添加过多的机油。机油油位高于或低于机油尺上显示的可接受工作范围，都对发动机有害。如果机油油位高于工作范围（即发动机机油过多以致机油油位达到显示正确工作范围的交叉影线区域上方），则发动机可能会损坏。排出过量的机油，或限制车辆的驾驶并请求维保专家排出过量的机油。

关于发动机机油加注口罩盖的位置，请参阅*发动机舱概览* ⇨ *253*。

添加足够的机油，使油液位置处于正确工作范围内。完成后，将机油尺推回到底。

选择正确的发动机机油

选择正确的发动机机油取决于适当的机油规格和粘度等级。请参阅*推荐的油液和润滑剂* ⇨ *320*。

规格

使用符合 dexos1 规格的全合成发动机机油。经过通用许可，符合 dexos1 规格的发动机机油标有 dexos1 许可标志。

告诫

未能使用推荐的发动机机油或同等机油可能造成车辆质保范围之外的发动机损坏。

粘度等级

使用粘度等级为 SAE 5W-30 的发动机机油。

如果处于温度低至-29° C (-20° F) 以下的极端寒冷地区，请使用 SAE 0W-30 机油。这种粘度等级的机油可使发动机在极低温度下更容易冷启动。

在选择合适的粘度等级时，建议选择正确规格的机油。请参阅本节前文中的“规格”。

发动机机油添加剂/发动机机油系统冲洗

不要在机油中添加任何物质。要保护发动机并保证良好性能，只需使用建议的符合 dexos1 规格的机油。

不推荐发动机机油系统冲洗，这可能导致车辆质保范围之外的发动机损坏。

如何处理废机油

发动机废机油包含可能对您的皮肤有害和甚至可能致癌的元素。不要让废机油留在您的皮肤上时间过长。用肥皂和水或适宜的洗手剂清洁您的皮肤和指甲。清洗或正确处理含有发动机废机油的衣服或抹布。关于机油产品的使用和处理，请参阅制造商的警告。

废机油可能对环境有害。如果您自己更换机油，请务必在处理前排出过滤器中的所有机油。切勿将机油放在垃圾中或倾倒在地上、下水道中、河流或水域中。将其送到废机油收集点来回收机油。

发动机机油寿命系统

何时更换发动机机油

必须每年至少更换一次发动机机油和滤清器，更换后必须重置系统。

当发动机机油和滤清器需要维保时，会显示 CHANGE ENGINE OIL SOON（请速更换机油）。运行时间、发动机温度和行驶距离等因素都会影响该指示灯的亮起时间。因此，两次机油更换保养之间的时间和距离可能会有所不同。

一旦 CHANGE ENGINE OIL SOON（请速更换机油）指示灯点亮，请在接下来的 1,000 公里（600 英里）内尽快更换机油。在两次保养之间定期检查机油，并将其保持在适当的水平。道朗格认证售后服务网点拥有训练有素的维保技术人员，可执行该项作业。

重置发动机机油寿命系统

每次更换发动机机油后，必须将发动机机油寿命系统重置至 100%。请参阅*车辆状态* ⇨ *106*。

如果在车辆启动时显示 CHANGE ENGINE OIL SOON（请速更换机油）和/或 OIL LIFE REMAINING（剩余机油寿命） 接近 0%，则发动机机油寿命系统未正确重置。重复该流程。

如果该系统被意外重置，必须自上次更换机油后达到 5,000 公里（3,000 英里）时更换机油。

自动变速箱油液

何时检查和更换自动变速箱油液

通常不必检查变速箱油液位。油液流失的唯一原因是变速箱泄漏或变速箱过热。本车辆未配备变速箱油尺。检查和更换这些车辆中的变速箱油液有一套专用程序。因为此程序颇具难度，应由道朗格认证售后服务网点完成此项工作。详情请咨询道朗格认证售后服务网点。

告诫
使用错误的自动变速箱油液可能会损坏车辆，并且此类损坏不属车辆质保范围。务必使用*推荐的油液和润滑剂* ⇨ *320*中列出的自动变速箱油液。

按照*维护计划* ⇨ *317*中列出的定期维护周期更换油液和滤清器。请务必使用*推荐的油液和润滑剂* ⇨ *320*中列出的变速箱油液。

发动机空气滤清器寿命系统

此功能（如配备）可提供发动机空气滤清器的剩余寿命和最佳更换时间。更换发动机空气滤清器的时间取决于驾驶和环境条件。

何时更换发动机空气滤清器

当驾驶员信息中心（DIC）显示在下次更换机油时更换发动机空气滤清器的消息时，请遵循此时间间隔。

当驾驶员信息中心（DIC）显示尽快更换发动机空气滤清器的消息时，请尽早更换发动机空气滤清器。

更换发动机空气滤清器后，必须重置该系统。

如果驾驶员信息中心显示检查发动机空气滤清器系统的消息，请咨询道朗格认证售后服务网点。

如何重置发动机空气滤清器寿命系统

如要重置：

1. 将车辆置于 P（驻车）挡。
2. 在信息娱乐系统主屏幕上，选择“车辆状态 > 维护 > 发动机空气滤清器寿命”。

   请参阅*车辆状态* ⇨ *106*，了解导览和选择项目的说明。
3. 按下“重置”。
4. 按下“重置”进行确认。

发动机空气滤清器/滤芯

发动机空气滤清器/滤芯位于发动机舱的驾驶员侧。请参阅*发动机舱概览* ⇨ *253*。

何时检查发动机空气滤清器/滤芯

如果车辆未配备发动机空气滤清器寿命系统，请咨询道朗格认证售后服务网点了解检查和更换发动机空气滤清器滤芯的周期。

如何检查/更换发动机空气滤清器/滤芯

⚠ 警告

在未连接空气滤清器/过滤器的情况下运转发动机可能会导致您或其他人被烧伤。对发动机执行作业时要小心。 请勿在空气滤清器/过滤器关闭的情况下起动发动机或驾驶车辆，因为如果发动机回火，可能会产生火焰。

告诫

如果未连接空气滤清器/过滤器，灰尘可以轻易地进入发动机内，这可能会损坏发动机。驾驶时，务必使空气滤清器/过滤器处于正确位置。

请勿在发动机空气滤清器/滤芯壳体打开的情况下启动发动机，或运行发动机。在拆下发动机空气滤清器/滤芯前，请确保发动机空气滤清器/滤芯壳体和附近的部件上没有污物和碎屑。请勿用水或压缩空气来清洁发动机空气滤清器/滤芯或部件。

检查或更换空气滤清器/滤芯：

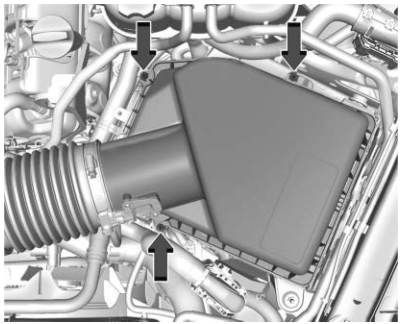

1. 拆下三个螺钉，倾斜罩盖，然后将其从总成中滑出。

⚠ 警告

如果需要更换零件，则必须用零件号相同的零件或等效零件更换。使用配合、外形和功能不同的更换零件可能会导致人身伤害或车辆损坏。

2. 检查或更换发动机空气滤清器/滤芯。
3. 放下罩盖，将其滑入总成中，然后用三个螺钉固定。
4. 在更换发动机空气滤清器后重置发动机空气滤清器寿命系统（如配备）。请参阅*发动机空气滤清器寿命系统* ⇨ *256*。

冷却系统

⚠ 警告

发动机舱盖下的电动风扇即使在发动机不运转时也可能起动，并可能造成人身伤害。使您的手、衣服和工具远离任何发动机罩下的电动风扇。

⚠ 警告

请勿触摸加热器或散热器软管，或其他发动机部件。它们可能很热，会造成灼伤。如果存在泄漏，请勿运行发动机；所有冷却液都可能泄漏。这可能会导致发动机着火，造成灼伤。请在驾驶车辆前修复泄漏。

冷却系统可确保发动机保持正确的工作温度。

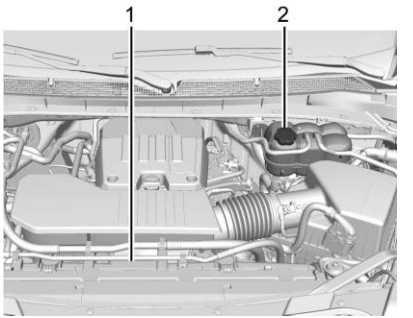

1. 发动机电子冷却风扇
2. 冷却液膨胀箱和压力盖

发动机冷却液

车内冷却系统加注有 DEX-COOL 发动机冷却液。此冷却液可以在车辆内保持 5 年或车辆行驶 240,000 公里（150,000 英里），以先到者为准。

下文讲解冷却系统以及如何检查和在液位低时添加冷却液。如果出现发动机过热问题，请参阅*发动机过热* ⇨ *261*。

油液选择

⚠ 警告

淡水和其它液体（例如酒精），可能会先于正确的冷却液混合物沸腾。用淡水或错误的混合物，发动机可能会变得过热，但不会发出过热警告。发动机可能会起火，并且您或其他人可能会被烧伤。

注意事项

除符合通用汽车标准 GMW3420 的 DEX-COOL 冷却液与干净饮用水的混合物以外，请勿使用任何其他液体。其他液体都可能导致发动机冷却系统和车辆损坏，并且此类损坏不在车辆质保范围内。

使用清洁饮用水与 DEX-COOL 冷却液的 50/50 混合液。此混合液：

- 提供车外温度低至-37° C (-34° F) 时的防冻保护
- 提供发动机温度至 129° C (265° F) 时的沸腾保护
- 防锈和防腐蚀保护
- 不会损坏铝制零件
- 有助于保持适当的发动机温度

切勿通过将发动机冷却液放在垃圾中或倾倒在地上、下水道中、河流或水域中来处理发动机冷却液。请至熟悉废冷却液处理法规要求的特约维保中心更换冷却液。这将有助于保护环境和您的健康。

检查冷却液

冷却液膨胀箱位于发动机舱内，在车辆的驾驶员侧。请参阅*发动机舱概览* ➪ *253*。

在检查冷却液液位时，车辆必须处在平坦的表面上。

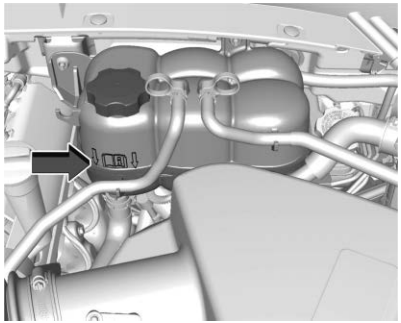

检查是否可以在冷却液膨胀箱中看到冷却液。如果冷却液膨胀箱中的冷却液正在沸腾，请等待冷却液冷却下来。冷却液液位应处于或高于冷态加满标记处。如果不是，则冷却系统可能存在泄漏。

如果可以看到冷却液，但冷却液液位未达到或高于冷态加满标记处，请参阅以下“如何将冷却液添加到冷却液膨胀箱中”。

如何将冷却液添加到冷却液膨胀箱

⚠ 警告

冷却液溢出到高温发动机部件会使您灼伤。冷却液含有乙二醇，如果发动机零件足够热，其将会燃烧。

⚠ 警告

淡水和其它液体（例如酒精），可能会先于正确的冷却液混合物沸腾。用淡水或错误的混合物，发动机可能会变得过热，但不会发出过热警告。发动机可能会起火，并且您或其他人可能会被烧伤。

⚠ 警告

来自高温冷却系统的蒸汽和滚烫液体处于压力之下。即使稍微拧动压力盖，也可能会导致蒸汽和滚烫液体高速喷出，使您灼伤。切勿在冷却系统（包括压力盖）很热时拧动压力盖。等待冷却系统和压力盖冷却。

告诫

未遵循特定的冷却液加注程序可能会导致发动机过热并可能导致系统损坏。如果在膨胀箱中看不到冷却液，请联系上汽通用汽车销售有限公司雪佛兰特约售后服务中心。

如果在冷却液膨胀箱中看不到冷却液，则加注冷却液。

1. 当冷却系统（包括冷却液膨胀箱压力盖和上部散热器软管）不再炙热时，拆下冷却液膨胀箱压力盖。

   按逆时针方向缓慢拧动压力盖约一整圈。如果听到“嗞嗞”声，则必须等待声音停止。“嘶嘶”声表示仍有压力。

2. 继续缓慢转动压力盖并将其拆下。

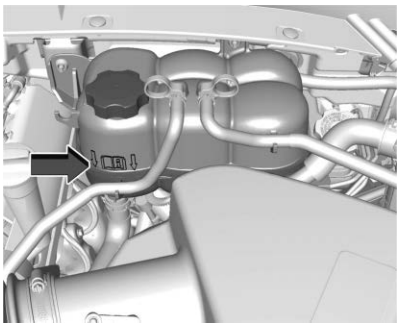

3. 向冷却液膨胀箱中添加适当的混合液至冷态加满标记处。

4. 在未安装冷却液膨胀箱压力盖的情况下，启动发动机并使其运转，直到发动机冷却液温度表指示大约 90° C（195° F）。

   此时，冷却液膨胀箱内的冷却液液位可能会降低。如果液位降低，则向冷却液膨胀箱加注更多适当的混合液，直至液位到达冷态加满标记。

告诫

如果压力盖未安装紧固，则可能会造成冷却液流失和损坏发动机。务必正确、牢固拧紧压力盖。

5. 重新牢固安装压力盖。
6. 关闭发动机和冷却液冷却后，确认冷却液液位。如有必要，重复冷却液加注程序步骤 1-6。

发动机过热

告诫

在没有冷却液的情况下运行发动机可能会导致损坏或引发火灾。此类车辆损坏不属于车辆质保范围。

告诫

如果发动机冷却系统存在泄漏，请勿运行发动机。这可能会导致所有冷却液流失，并且可能损坏系统和车辆。立即修复泄漏。

车辆配备有几个指示灯，可警告发动机过热。

车辆组合仪表中有一个冷却液温度表和一个发动机冷却液温度警告灯。请参阅*发动机冷却液温度计* ⇨ *91* 和*发动机冷却液温度警告灯* ⇨ *100*。

此外，驾驶员信息中心还有发动机过热 停止发动机、发动机过热 使发动机怠速和发动机功率下降的消息。

如果出现此警告时决定不打开前舱盖，则应立即寻求维保帮助。

如果决定打开发动机舱盖，确保将车辆停驻在平坦的表面上。

检查发动机冷却风扇是否运行。如果发动机过热，风扇应该正在运转。如果没有运转，切勿继续运行发动机。请维保车辆。

如果蒸汽从发动机舱逸出

⚠ 警告

来自高温冷却系统的蒸汽和滚烫液体处于压力之下。即使稍微拧动压力盖，也可能会导致蒸汽和滚烫液体高速喷出，使您灼伤。切勿在冷却系统（包括压力盖）很热时拧动压力盖。等待冷却系统和压力盖冷却。

如果无蒸汽从发动机舱逸出

出现发动机过热 停止发动机或发动机过热 使发动机怠速消息以及冷却液不足的情况可能表明存在严重问题。

如果存在发动机过热警告，但没有看到蒸汽或听到蒸汽声音，则问题可能不是很严重。当车辆处于以下状态时，发动机有时可能变得稍微过热：

- 在炎热的天气下爬长坡。
- 在高速行驶后停止。
- 在排队等待交通中长时间怠速。

如果发动机过热 停止发动机或发动机过热 使发动机怠速消息出现，但没有蒸汽迹象，请尝试此操作一分钟左右：

1. 关闭空调。
2. 将加热器开至最高温度和最高风扇转速。必要时，打开车窗。
3. 在确保安全的情况下，将车辆停靠在路边，换至 P（驻车）挡或 N（空）挡，然后让发动机怠速运转。

如果发动机冷却液温度表不再处于过热区或过热警告不再显示，则可以驾驶车辆。继续缓慢行驶车辆大约 10 分钟。与前方车辆保持安全车距。如果警示没有重新出现，则继续正常行驶，并检查冷却系统液位和运行情况。

如果警告继续出现，请立即靠边停车。

如果仍没有蒸汽迹象并且车辆配备发动机驱动的冷却风扇，则在车辆停驻时踩下油门踏板，直到发动机转速达

到正常怠速的两倍至少五分钟。如果警告仍然存在，请关闭发动机并让所有人离开车辆，直到发动机冷却下来。

如果没有蒸汽迹象，则在车辆停驻期间怠速运转发动机五分钟。如果警告仍然显示，关闭发动机，直到其冷却下来。

发动机风扇

如果车辆配备电子冷却风扇，在大多数日常驾驶过程中可能会听到风扇低速旋转的声音。无需冷却时，风扇会关闭。在车辆负载较重、拖挂挂车、车外温度较高或空调系统运行时，风扇可能会高速运转，风扇噪声可能变大。这是正常的，表明冷却系统正常工作。当无需额外冷却时，风扇将返回低速运转。

关闭发动机后电子冷却风扇可能仍会运行。这属于正常现象，无需维保。

清洗液

如果车辆配备清洗液液位指示器，且清洗液储液罐液位过低，则在驾驶员信息中心（DIC）上会显示一条消息。更多详细信息，请参阅*驾驶员信息中心（DIC）* ⇨ 104。

油液选择

告诫

- 请勿使用包含任何种类防水涂层的清洗液。这可能会导致刮片震颤或跳动。
- 不要在挡风玻璃清洗器中使用发动机冷却液（防冻剂）。其可能会损坏挡风玻璃清洗系统和油漆。
- 不要将水与即用型清洗液混合。水可能导致溶液结冰并损坏清洗液罐和清洗系统的其它零件。
- 使用浓缩清洗液时，请遵照制造商说明书的指示加水稀释。

（续）

告诫（续）

- 当天气非常寒冷时，仅将清洗液罐加满四分之三。如果发生结冰，这允许液体膨胀，如果清洗液罐全满，液体膨胀可能会损坏清洗液罐。

当需要添加挡风玻璃清洗液时，请务必阅读制造商的说明。如果在温度可能降至冰点以下的地区驾驶车辆，请使用有足够防冻能力的液体。

添加清洗液

打开上面有清洗器符号的盖子。将储液罐加满清洗液。关于储液罐位置，请参阅*发动机舱概览* ⇨ 253。

制动器

⚠ 警告

制动器磨损警告音表示制动器很快就不能正常工作了。这可能引起碰撞事故。当听到制动器磨损警告音时，维保车辆。

告诫

在制动衬片磨损的情况下继续驾驶可能导致昂贵的制动器修理。

盘式刹车片具有内置磨损指示器，当刹车片已磨损并需要新刹车片时，其将发出尖锐的警告音。在车辆行驶时该声音可能时断时续，也可能一直听得到，但踩紧制动踏板时没有声音。

在某些行车条件或气候下，刚踩下制动踏板时可能会产生刹车尖叫声，几次踩下后就会消失。这不表示制动器有问题。

必须用适当扭矩拧紧车轮螺母，以帮助防止刹车抖动。当轮胎换位时，检查刹车片的磨损情况并按照适当的顺序均匀地拧紧车轮螺母，使其达到扭矩规格。请参阅*容量和规格* ⇨ *323*。

刹车片应成套更换，以确保整根车轴的刹车片一致。

制动踏板行程

制动踏板的自由行程为 5 毫米。如果制动踏板不能返回到正常高度，或踏板行程迅速增加，请访问道朗格认证售后服务网点。这提示制动器可能需要维保。

更换制动系统零件

更换制动系统零件时，务必使用全新的、经过许可的更换零件。否则，制动器可能无法正常工作。如果安装了错误的制动零件或零件未正确安装，制动性能可能在很多方面发生变化。

刹车片寿命系统

何时更换刹车片

本车辆配备可以估算前后刹车片剩余寿命的系统。刹车片剩余寿命以百分比的形式显示在每根车轴上。每次更换刹车片后都必须重置系统。

当系统确定需要更换刹车片时，一条消息将显示，其中可能包括剩余里程。

刹车片应始终成套更换，以确保整根车轴的刹车片一致。

如何重置刹车片寿命系统

该系统将自动检测何时更换磨损严重的刹车片。安装新刹车片和磨损传感器后，打开点火开关时会显示一条消息。按照提示重置系统。

刹车片寿命系统也可以手动重置：

1. 将车辆置于 P（驻车）挡。
2. 从信息娱乐系统主屏幕中，选择“车辆状态 > 维护 > 刹车片寿命”。请参阅*车辆状态* ⇨ *106*。
3. 触摸“重置前刹车片”或“重置后刹车片”。
4. 再次触摸“重置”进行确认。刹车片剩余寿命百分比将变为 100%。
5. 如果也更换了另一组刹车片，则重复上述步骤。

如何停用刹车片寿命系统

刹车片寿命系统可以关闭。如果安装了不带磨损传感器的后市场制动衬块，则可能需要关闭系统。系统关闭后，前后刹车片寿命百分比不会显示。但是，当刹车片磨损时，内置磨损指示器会发出尖锐的警告音，这样仍然可以确定何时更换刹车片。请参阅*制动器* ⇨ *263*。

关闭刹车片寿命系统：

1. 将车辆置于 P（驻车）挡。
2. 从信息娱乐系统主屏幕中，选择“车辆状态 > 维护 > 刹车片寿命”。请参阅*车辆状态* ⇨ *106*。
3. 触摸“关闭”。

如需重新开启刹车片寿命系统，请按照相同的步骤操作，在最后一步中触摸“开启”。

制动液

制动主缸储液罐加满通用汽车认可的 DOT 4 制动液，如储液罐盖上所示。关于储液罐的位置，请参阅*发动机舱概览* ⇨ *253*。

检查制动液

当车辆在水平地面上处于 P（驻车）挡时，制动液液位应处于制动液储液罐上的最小标记和最大标记之间。

储液罐中的制动液液位可能下降的原因只有两个：

- 刹车片正常磨损。当安装了新刹车片时，液位升回原处。
- 制动液压系统中制动液泄漏。请修理制动液压系统。如有泄漏，制动系统将无法正常工作。

在拆卸制动液储液罐盖前，务必清洁储液罐盖及其周围的区域。

不要加满制动液。添加制动液不能纠正泄漏。如果在衬片磨损时添加制动液，当安装了新制动衬片时，将有过多的制动液。仅在完成制动液压系统检修时，根据情况添加或排出制动液。

⚠ 警告

如果添加了过多的制动液，其可能会洒在发动机上并在发动机足够热时燃烧。您或其他人可能会烧伤，并且车辆可能会损坏。只有当对制动液压系统的操作完成时，才可添加制动液。

当制动液降至低液位时，制动警告灯变亮。请参阅*制动系统警告灯* ⇨ *96*。

制动液会随着时间的推移吸收水分，从而降低制动液的有效性。按照规定的间隔更换制动液，防止制动距离增加。请参阅*维护计划* ⇨ *317*。

油液选择

仅可使用清洁密闭容器中经通用认可 DOT 4 制动液。请参阅*推荐的油液和润滑剂* ⇨ *320*。

⚠ 警告

制动液不正确或受污染，会导致制动系统受损。这将导致制动能力下降，造成伤害隐患。务必使用通用汽车认可的正确制动液。

告诫

如果将制动液洒在车辆漆面上，漆面可能会损坏。立即清洗掉漆面上的所有制动液。

蓄电池

原装蓄电池为免维护蓄电池。不要取下盖子，也不要添加液体。

当需要更换新蓄电池时，请参阅原装蓄电池标签上显示的备件号。关于蓄电池位置，请参阅*发动机舱概览* ➪ *253*。

车辆配备 12 伏吸附式玻璃纤维隔板 (AGM) 蓄电池。安装标准的 12 伏蓄电池会导致 12 伏蓄电池寿命缩短。

当对 12 伏 AGM 蓄电池使用 12 伏蓄电池充电器时，一些充电器上有 AGM 电池设置选项。如果可用，将充电器设置为 AGM，限制充电电压为 14.8 伏。遵照充电器制造商的说明。

发动机启停

本车辆配有发动机启停，会关闭发动机以节省燃油。请参阅*停车起步系统* ➪ *160*。

⚠ 警告

不要在车辆蓄电池附近使用火柴或明火。如果您需要更多光线，请使用手电筒。

不要在车辆蓄电池附近吸烟。

当在车辆蓄电池周围工作时，请佩戴护目镜保护您的眼睛。

请让儿童远离车辆蓄电池。

⚠ 警告

蓄电池所含的酸性物质可能会将您烧伤，所含的气体可能会爆炸。如果疏忽大意，可能会导致严重伤害。

在蓄电池周围工作时，请严格遵守说明。

蓄电池接线柱、端子和相关附件含有铅和铅化合物，这些可能导致癌症和生殖危害。操作后请洗手。

⚠ 警告

蓄电池含有酸液，如果蓄电池倾翻或打开，酸液就会暴露出来。接触蓄电池酸液可能会导致化学灼伤，从而可能损坏车辆并造成人身伤害。请勿倾翻或打开蓄电池。

车辆存放

不常使用：从蓄电池拆下黑色的负极 (-) 电缆，以防止蓄电池电量耗尽。

长期存放：从蓄电池拆下黑色的负极 (-) 电缆或使用蓄电池涓流充电器。

四轮驱动

分动箱

何时检查润滑油

请参阅*维护计划* ⇨ *317*，以确定何时检查润滑油。

如何检查润滑油

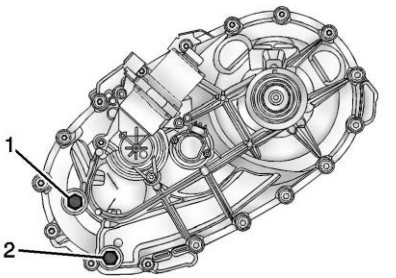

1. 加油塞
2. 放油塞

为了获得准确的读数，车辆应停在水平的地面上。

如果油位低于分动箱上加油塞 (1) 孔的底部，则需要加注一些润滑油。加注适量的润滑油，使油位升至加油塞 (1) 孔的底部。注意不要过度拧紧螺塞。

何时更换润滑油

请参阅*维护计划* ⇨ *317*，以确定更换润滑油的频率。

油液选择

请参阅*推荐的油液和润滑剂* ⇨ *320*，以确定使用哪类润滑油。

前桥

何时检查润滑油

除非您怀疑系统有泄漏或听到了异响，否则不必定期检查前轴润滑油。油液流失表明可能存在故障。应对其进行检查和修理。这项保养可能较为复杂。请咨询道朗格认证售后服务网点。

请勿直接使用高压水冲洗分动箱和/或前/后桥输出密封件。高压水流会损坏密封件，造成油液污染。受污染的油液会缩短分动箱和/或驱动桥的寿命，应予以更换。

后桥

何时检查润滑油

除非怀疑系统泄漏或听到了异响，否则不必定期检查后轴润滑油。油液流失表明可能存在故障。应对其进行检查和修理。这项保养可能较为复杂。请咨询道朗格认证售后服务网点。

请勿直接使用高压水冲洗分动箱和/或前/后桥输出密封件。高压水流会损坏密封件，造成油液污染。受污染的油液会缩短分动箱和/或驱动桥的寿命，应予以更换。

驻车制动器和 P（驻车）档机构检查

⚠ 警告

当您进行此项检查时，车辆可能会开始开动。您或其他人可能会受伤，并且财产可能会受损。确保车辆前面有空间，以防车辆开始开动。如果车辆开始开动，准备立刻施加常规制动器。

停驻在一个陡峭的斜坡上，使车辆面朝下坡方向。踩住常规制动踏板，设置驻车制动器。

- 检查驻车制动器的保持能力：在车辆启动且变速箱处于 N（空）挡的情况下，缓慢松开常规制动踏板。进行此操作直到车辆仅由驻车制动器保持不动。
- 检查 P（驻车）挡机构的保持能力：在车辆启动的情况下，换至 P（驻车）挡。然后释放驻车制动器，缓慢松开行车制动踏板。

如果需要维保，请联系道朗格认证售后服务网点。

雨刮片更换

注意事项

未安装雨刮片时让雨刮臂与挡风玻璃接触会损坏挡风玻璃。由此产生的任何损坏均不属于车辆质保范围。切勿让雨刮臂与挡风玻璃接触。

应检查挡风玻璃雨刮片是否磨损或破裂。

有关正确规格和尺寸的信息，请咨询道朗格认证售后服务网点。

前雨刮片更换

更换雨刮片总成：

1. 将挡风玻璃雨刮器总成从挡风玻璃上拉开。

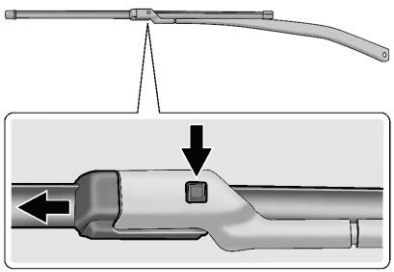

2. 按下雨刮器摆臂连接器中间的按钮，并将雨刮片从摆臂连接器拉下。
3. 拆下雨刮片。
4. 按步骤 1-3 的相反顺序进行雨刮片的更换。

后雨刮片更换

更换后雨刮片：

1. 后雨刮器处于“关闭”位置时，打开尾门窗以触及后雨刮臂/雨刮片。

   后雨刮片不会锁定在垂直位置，因此将其从车辆上拉出时要小心。

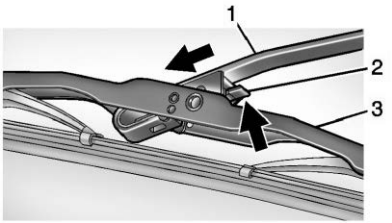

2. 推动释放拉杆（2），分开挂钩并将雨刮臂（1）从雨刮片总成（3）中推出。
3. 将新雨刮片总成牢牢推到雨刮臂挂钩中，直到释放杆卡入位。
4. 将雨刮臂和刮片总成放回到玻璃上的停驻位置。

玻璃的更换

如果必须更换挡风玻璃或前侧玻璃，请与道朗格授权服务网点联系以确定更换正确的玻璃。

挡风玻璃的更换

驾驶辅助系统

如果需要更换挡风玻璃并且车辆配备驾驶辅助系统的前视摄像头传感器，则建议使用通用汽车挡风玻璃更换件。挡风玻璃更换件必须按照通用汽车规范安装，以便正确对齐。如果未对齐，这些系统可能无法正常工作，它们可能会显示消息或者可能根本无法工作。请访问道朗格认证售后服务网点以正确更换挡风玻璃。

气弹簧

您的车辆可能配备气撑杆，以帮助抬起前舱盖/行李箱/尾门系统并将其保持在全开位置。

⚠ 警告

如果用于保持发动机舱盖、行李厢和/或举升门打开的气弹簧发生故障，您或其他人可能会受到严重人身伤害。立即将车辆送交道朗格授权维修服务商进行维保。定期目视检查气弹簧是否有磨

（续）

警告（续）

损、开裂或其他损坏。检查确保有足够的力保持发动机舱盖/行李厢/举升门打开。如果气弹簧无法支撑发动机舱盖/行李厢/举升门，请勿操作。须立即维保车辆。

告诫

请勿在气弹簧上贴胶带或悬挂物品。也不要向下推或向上拉气弹簧。这可能会导致车辆损坏。

发动机舱盖

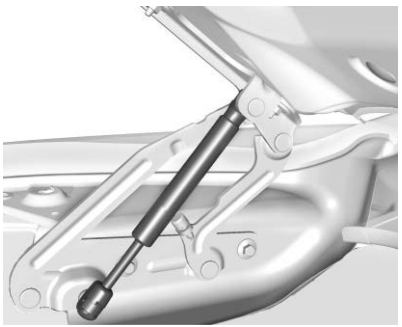

行李箱

尾门

大灯调整

前大灯对准

大灯对准已进行预设置，无需进一步调整。

如果车辆在碰撞中受损，大灯对准可能受到影响。如需对大灯进行调整，请咨询道朗格授权服务网点。

灯泡更换

LED 照明

本车辆所有车外灯均配备 LED 光源。

车灯总成不包含任何可维修的光源（例如白炽灯泡）。

有关任何 LED 照明总成的更换，请联系道朗格认证售后服务网点。

电气系统

电气系统过载

车辆具有保险丝和断路器，以防止电气系统过载。

在当前电气负载过重时，断路器会打开和关闭，从而保护电路，直到电流负载恢复正常或修复问题。这大大降低了电路过载和电气问题引起火灾的风险。

保险丝和断路器用于保护为车内设备供电的电线。

如果在路上出现问题并且需要更换一根保险丝，可以借用具有相同电流强度的保险丝。选择一些不需要使用的车辆功能，并尽快更换此保险丝。

查看保险丝内侧区域，即可进行检查。如果保险丝带破裂或熔断，请更换该保险丝。确保将坏的保险丝更换为具有相同规格和额定电流的保险丝。

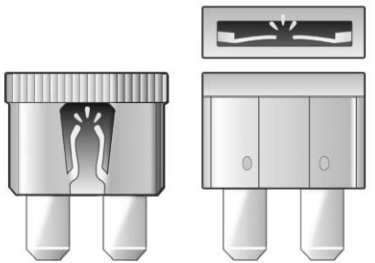

更换熔断的保险丝

1. 使车辆熄火。
2. 找到仪表板端盖上的保险丝拉拔器。请参阅*仪表板保险丝盒* ⇨ *275*。

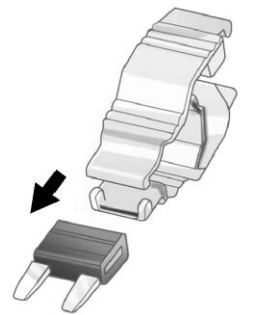

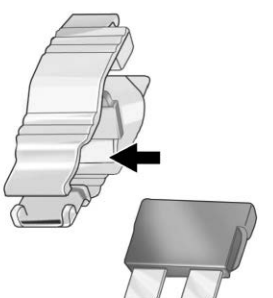

3. 使用保险丝拉拔器从顶部或侧面取下保险丝，如上图所示。
4. 如果必须立即更换保险丝，仪表板端盖上还提供备用保险丝，或从保险丝盒中借用电流强度相同的更换保险丝。选择一个不影响安全驾驶的车辆功能。重复步骤2-3。
5. 将更换保险丝插入熔断保险丝的空槽中。

下次有机会，请联系道朗格授权服务网点更换熔断的保险丝。

大灯线束

电气过载可能导致车灯时而点亮时而熄灭，或在某些情况下保持熄灭。如果车灯时而点亮时而熄灭或保持熄灭，请立即检查大灯线束。

挡风玻璃雨刮器

如果雨刮器马达由于大雪或结冰而过热，挡风玻璃雨刮器将停止，直到马达冷却后才会重新启动。

尽管电路受到防止电气过载的保护，由大雪或结冰引起的过载仍可能导致雨刮器连杆损坏。在使用挡风玻璃雨刮器前，务必清除挡风玻璃上的积冰和厚雪。

如果过载是由电气问题而不是冰雪造成的，请务必修复电气问题。

保险丝和断路器

保险丝和断路器共同保护车辆中的导线电路，防止短路。这大大降低了电气问题引起损坏的风险。

⚠ 危险

保险丝和断路器标有额定电流。 更换保险丝和断路器时，请勿超过规定的额定电流。使用额定电流过大的保险丝或断路器可能会导致车辆起火。您和其他人可能因此受到重伤或死亡。

⚠ 警告

安装或使用不符合通用汽车原装保险丝规格要求的保险丝非常危险。保险丝可能会失效，从而导致火灾。您或其他人可能会受伤或死亡，并且车辆可能会损坏。

请参阅*附件和改装* ⇨ *251* 和 *一般信息* ⇨ *251*。

如需检查或更换熔断的保险丝，请参阅 *电气系统过载* ⇨ *269*。

发动机舱保险丝盒

发动机舱保险丝盒位于发动机舱内，在车辆的驾驶员侧。

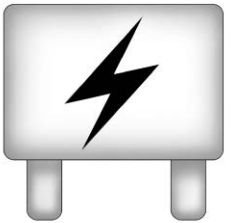

提起盖子即露出保险丝盒。

告诫

将液体洒在任何车辆电气部件上都可能会将其损坏。务必保留任何电气部件上的盖子。

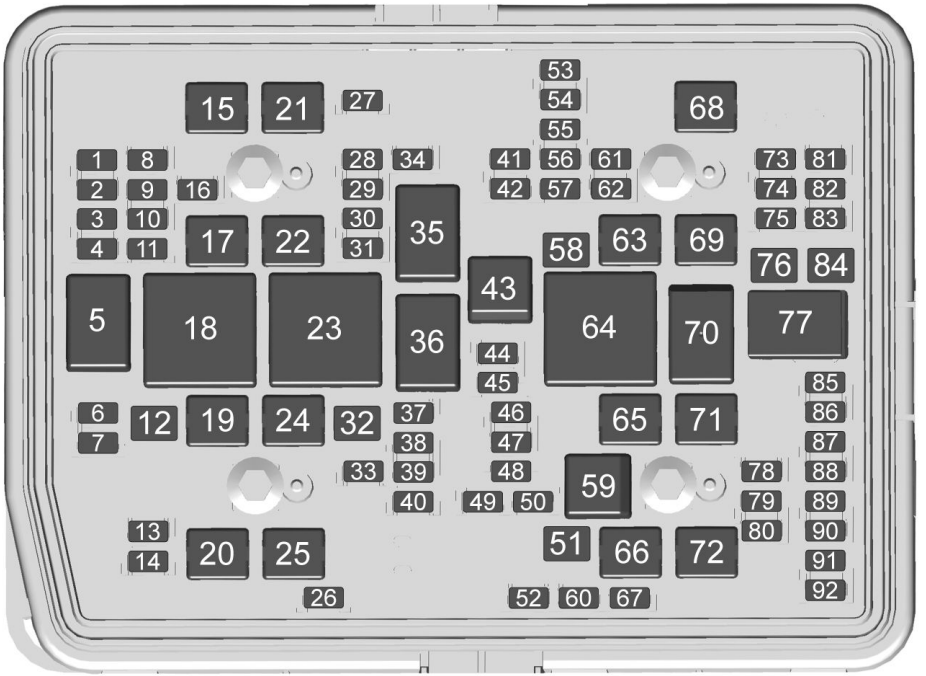
15
21
27
53
54
55
68
1
8
2
9
16
3
10
4
11
28
34
29
30
31
41
56
61
42
57
62
73
81
74
82
75
83
17
22
35
58
63
69
76
84
5
18
23
36
43
64
70
77
44
45
85
6
12
19
24
32
37
46
65
71
86
7
38
47
87
33
39
48
78
88
59
40
49
50
79
89
13
80
90
14
20
25
51
66
72
91
26
52
60
67
92

保险丝	用途
1	-
2	SAM RF (BATT 2) - 右前侧面进入模块（蓄电池 2）
3	SAM RR (BATT 1) - 右后侧面进入模块（蓄电池 2）
4	-
6	ELM 7 - 车外照明模块 7
7	ELM 4 - 车外照明模块 4
8	-
9	ELM 5 - 车外照明模块 5
10	ACP 3 - 高级驾驶辅助系统计算平台 3
11	LRR FRT SRR/VKS FRT - 远程雷达前置传感器/虚拟钥匙传感器
12	SAM RF (BATT 1) - 右前侧面进入模块（蓄电池 1）
13	前清洗器
14	后清洗器
15	REC 2 - 后部电气中心 2
16	电子发声器模块
17	EBCM BATT 1 - 电子制动控制模块蓄电池 1
19	直流/交流逆变器
20	IECR 2 - 右侧仪表电气中心
21	ACP 4 - 高级驾驶辅助系统计算平台 4
22	IECL 2 - 左侧仪表电气中心 2
24	燃油加热器
25	REC BATT 1 - 后部电气中心蓄电池 1
26	摄像头清洗
27	喇叭
28	右大灯 - 右
29	左大灯 - 左
30	ELM 3 - 车外照明模块 3
31	ELM 1 - 车外照明模块 1
32	SAM RR (BATT 2) - 右后侧面进入模块（蓄电池 2）
33	非反应器转换器 (R/C)
34	-
37	其他车身点火开关 1
38	其他车身点火开关 2
39	改装

保险丝	用途
40	其他仪表板（IP）点火开关
41	挂车接口模块挂车驻车灯
42	右尾灯
44	挂车接口模块/挂车点火开关
45	辅助车轴马达
46	发动机控制模块（ECM）点火开关
47	TCM/TCCM/PTSQ/DEFC IGN - 牵引力控制模块/分动箱控制模块/动力系统音质排气阀/柴油机尾气处理液控制器点火开关
48	-
49	变速箱辅助机油泵
50	空调离合器
51	TCCM - 分动箱控制模块
52	前雨刮器
53	-
54	左尾灯
55	挂车倒车灯
56	SADS - 半主动式减震系统
57	-
58	起动机
60	PWR/TRN SNSR 2 - 动力系统传感器 2
61	自动车灯控制（ALC）远光灯
62	DEFC BATT 2/CNSTR VENT SOL - 柴油机尾气处理液控制器蓄电池 2
63	挂车制动器
65	-
66	左冷却风扇马达
67	-
68	自动车灯控制（ALC）马达
69	起动小齿轮
71	下部冷却风扇马达
72	右冷却风扇马达/下部
73	左挂车制动转向灯
74	TIM BATT 2 - 挂车接口模块蓄电池 2
75	DEFC BATT 1 - 柴油机尾气处理液控制器蓄电池 1
76	电动踏板
78	ECM BATT - 发动机控制模块蓄电池

保险丝	用途
79	驾驶室冷却泵 17 瓦
80	PWR/TRN SNSR 1 - 动力系统传感器 1
81	右挂车制动转向灯
82	TIM BATT 1 - 挂车接口模块蓄电池 1
83	FTZM - 燃油箱区域模块
84	挂车蓄电池
85	辅助水泵
86	PWR/TRN ECM 1 - 动力系统电子控制模块 1
87	喷油嘴偶数/电子控制模块 (ECM)
88	02 B Sensor/MAF/ECM/WRAF/BCV - 02 B 传感器/空气流量/电子控制模块/宽频空燃比传感器
89	02 A Sensor/EPWR/CNSTR PRGE/WRAF - 02 A 传感器/碳罐净化/宽范围空燃比传感器
90	喷油嘴 A 奇数/电子控制模块 (ECM)
91	PWR/TRN ECM 2 - 动力系统电子控制模块 21
92	冷却风扇离合器气动风门

继电器	用途
5	-
18	直流/交流逆变器
23	燃油加热器
35	挂车驻车灯
36	运行/起动
43	辅助车轴马达
59	空调离合器
64	起动机
70	起动小齿轮
77	动力系统

仪表板保险丝盒

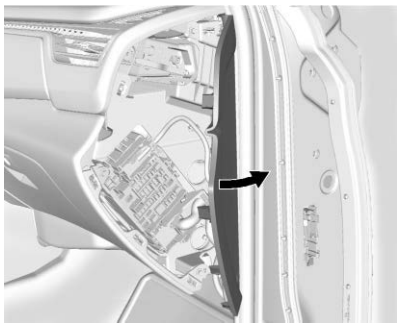

右仪表板保险丝盒检修孔盖位于仪表板乘客侧的边缘。

拉开盖子即露出保险丝盒。保险丝拉拔器位于右侧仪表板端盖上。

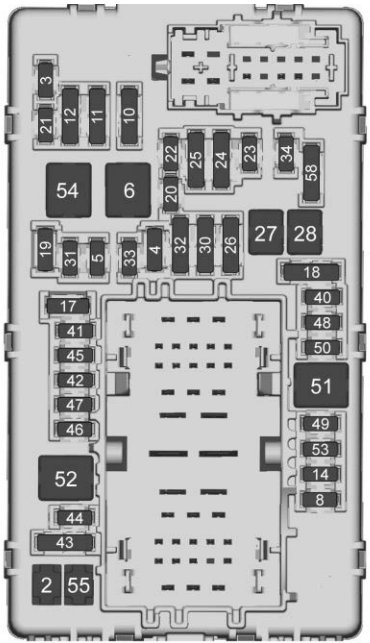

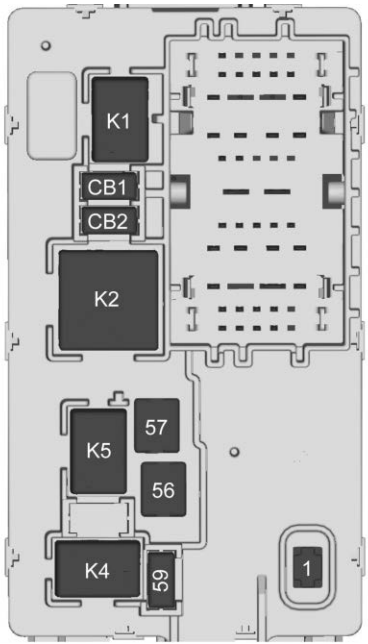

保险丝盒背面有继电器。请按下卡舌并取下保险丝盒，以便于触及。

车辆可能没有配备所有显示的保险丝、继电器和部件。

保险丝	用途
F1	右车门
F2	左车门
F3	通用车库门开启器 (UGDO)/安吉星免提通话 (OHC)/摄像头/电子节气门控制 (ETC)/ACP 2 – 交流电电源插座/激光雷达 – 光探测和测距
F4	BCM 2 – 车身控制模块 2
F5	显示屏
F6	前鼓风机
F8	左车门面板
F10	TVR/UVM/TILT – 触发视频记录仪/未经授权的车辆运动/倾斜
F11	DLC/COL LOCK – 数据链路连接器/转向柱锁止装置

保险丝	用途
F12	中央网关模块 (CGM)/安吉星
F14	右车门面板
F17	方向盘控制器
F18	-
F19	-
F20	-
F21	-
F22	加热式方向盘
F23	-
F24	GLVBX DR REL - 手套箱门释放装置
F25	搜索引擎优化 (SEO)/UPFITTER
F26	USB/搜索引擎优化 (SEO) 延时辅助电源模式 (RAP)

保险丝	用途
F27	辅助电源插座 (APO)/延时辅助电源模式
F28	-
F30	SDM/AOS/NVM/TBCS - 传感和诊断模块/自动乘客感知
F31	BCM 3 - 车身控制模块 3
F32	VCU USB - 虚拟驾驶舱单元 USB
F33	BCM 4 - 车身控制模块 4
F34	退出驻车挡
F40	-
F41	-
F42	电子驻车制动器开关/电子排挡 (ETRS)

保险丝	用途
F43	RSI/MFC - 后座信息娱乐系统/多功能控制器
F44	-
F45	备用
F46	-
F47	-
F48	TCM - 远程信息处理控制模块
F49	BCM 1 - 车身控制模块 1
F50	-
F51	-
F52	-
F53	-
F54	天窗
F55	MSM Row 2 - 记忆座椅模块 3

保险丝	用途
F56	DC/DC CNV BATT 1 - 直流/直流转换器蓄电池 1
F57	DC/DC CNV BATT 2 - 直流/直流转换器蓄电池 2
F58	-
F59	-

断路器	用途
CB01	APO 1 - 辅助电源插座 1
CB02	APO 2 - 辅助电源插座 2

继电器	用途
K1	GLVBX DR REL - 手套箱门释放装置
K2	RAP/ACCY 1 - 延时辅助电源模式/辅助电源模式 1
K4	-
K5	-

行李厢保险丝盒

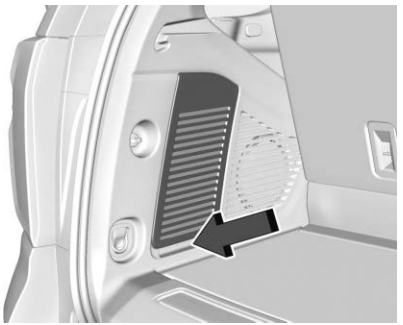

行李箱保险丝盒位于车厢左侧的检修面板后面。

抓住后缘的指状检修槽将面板拉出。

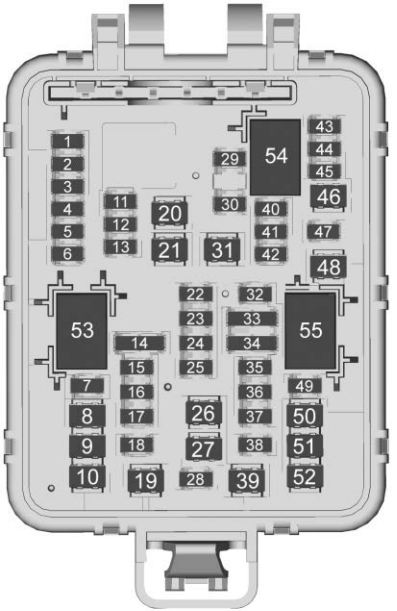

车辆可能没有配备所有显示的保险丝、继电器和部件。

保险丝	用途
F01	RFA - 远程功能执行器
F02	备用
F03	第 1 排座椅加热模块（蓄电池 1）
F04	驾驶员记忆座椅模块 (MSM)
F05	-
F06	-
F07	Amp Aux 2 - 辅助放大器 2
F08	后排座椅放大器
F09	SAM LR (BATT 1) - 左后侧面进入模块（蓄电池 1）
F10	备用
F11	第 2 排电动折叠座椅

保险丝	用途
F12	GBS - 玻璃破碎传感器
F13	SAM LR (BATT 2) - 左后侧面进入模块（蓄电池 2）
F14	第 2 排记忆座椅模块 (MSM)
F15	第 1 排座椅加热模块（蓄电池 2）
F16	RH CINCH Latch - 右侧夹紧锁闩
F17	乘客记忆座椅模块
F18	后雨刮器
F19	备用
F20	后窗除雾器
F21	第 2 排左侧电机记忆座椅模块 (MSM)

保险丝	用途
F22	后区暖通空调/前部驾驶员指令中心 (FCCD)/前排乘客信息娱乐 (FPI)
F23	ODS - 乘员检测传感器
F24	-
F25	OBS DET - 安吉星
F26	RDCM - 后轮驱动控制模块
F27	Amp Aux 1 - 辅助放大器 1
F28	WCM/VKM - 无线充电模块/虚拟钥匙模块
F29	-
F30	-
F31	Amp - 放大器
F32	-

保险丝	用途
F33	ICCM - 集成式底盘控制模块
F34	第 2 排座椅加热模块
F35	TTPM/VKS RR - 挂车胎压监测器/后部虚拟钥匙传感器
F36	ELM 2 - 车外照明模块 2
F37	ELM 6 - 车外照明模块 6
F38	RFCM/后滑动控制台
F39	SAM LF (BATT 1) - 左前侧面进入模块（蓄电池 1）
F40	-
F41	-
F42	SAM LF (BATT 2) - 左前侧面进入模块（蓄电池 2）
F43	UPA - 通用泊车辅助
F44	-
F45	AFL AHL - 自适应前照明/自动大灯调平
F46	后区空调鼓风机马达
F47	LH CINCH Latch - 左侧夹紧锁闩
F48	电动座椅倾斜模块
F49	尾门窗
F50	驾驶员电动座椅
F51	电动尾门模块
F52	乘客电动座椅

继电器	用途
K53	-
K54	-
K55	尾门窗

车轮和轮胎

轮胎

通用汽车的每一辆新车都配备了由领先的轮胎制造商生产的优质轮胎。关于轮胎保修和从何处获取维保的信息，请参阅保修手册。关于更多信息，请参考轮胎制造商的说明。

⚠ 警告

- 维护不良和使用不当的轮胎是危险的。
- 轮胎过载可能会因挠曲过大而导致过热。可能会发生爆裂和严重的碰撞事故。请参阅*车辆负载限制* ⇨ *156*。
- 充气不足的轮胎会造成与过载轮胎同样的危险。所造成的碰撞事故可能会导致严重伤害。经常检查所有轮胎，

(续)

警告（续）

以保持推荐的压力。应在轮胎处于冷态时检查轮胎压力。

- 过度充气的轮胎更容易因突然的碰撞而产生划口、穿孔或破裂 – 例如在撞到一个凹坑时。使轮胎保持在推荐的压力。
- 磨损或旧的轮胎可能导致碰撞事故。如果胎面已严重磨损，更换它们。
- 更换任何因与凹坑、侧石等碰撞而损坏的轮胎。
- 修理不当的轮胎可能导致碰撞事故。仅道朗格授权维修服务商或特约轮胎维保中心才能修理、更换、拆卸和安装轮胎。

（续）

警告（续）

- 不要在湿滑路面（如雪、泥土和冰等）上以超过 56 公里/时（35 英里/时）的速度转动轮胎。过度转动会导致爆胎。

关于高速行车的充气压力调节，请参阅*高速行车时的轮胎压力* ➪ *284*。

全季候轮胎

该车辆可能配有全季候轮胎。此类轮胎可在多数的路面和天气情况下提供良好的整体性能。原厂轮胎的设计旨在满足通用汽车特定轮胎的性能标准，并有 TPC 规格代码压铸在轮胎侧壁上。

如果车辆经常在冰雪路面行驶，则应考虑为车辆更换冬季轮胎。虽然全季候轮胎可满足大多数冬季行车条件下的性能需求，但它们可能无法提供冬季轮胎在冰雪路面上所提供的同等牵引力或性能。请参阅*冬季轮胎* ➪ *282*。

冬季轮胎

该车辆出厂时未配有冬季轮胎。冬季轮胎可提高在冰雪路面上的牵引力。如果车辆经常在冰雪路面行驶，则应考虑为车辆更换冬季轮胎。有关冬季轮胎供应和选择适当轮胎的详细内容，请联系道朗格认证售后服务网点。另请参阅*购买新轮胎* ➪ *290*。

安装冬季轮胎后，可能会导致干燥路面抓地力下降、路面噪声增大及胎面寿命缩短。在更换冬季轮胎后，需要注意车辆操控和制动性能的变化。

如果使用冬季轮胎：

- 在所有四个车轮上使用相同品牌和胎面类型的轮胎。
- 只使用与原厂轮胎相同尺寸、负载范围和速度级别的子午线轮胎。

与原厂轮胎速度级别相同的冬季轮胎可能不适用于 H、V、W、Y 和 ZR 速度级别的轮胎。如果选择了较低速度级别的冬季轮胎，禁止超过轮胎的最高速度限制。

低断面轮胎

如果车辆轮胎规格是 275/50R22，则属于低断面轮胎分类。

告诫

与标准断面轮胎相比，低断面轮胎更容易因道路险情或撞击路缘而损坏。当遇到道路险情（如坑洼路面、锐缘物体）或滑入路缘时，可能会损坏轮胎和/或车轮总成。此类损坏不在车辆保修范围。将轮胎保持在正确的充气气压，并尽可能避免接触路缘、坑洼以及其他道路险情。

轮胎压力

轮胎需要正确的气压以有效运行。

⚠ 警告

轮胎充气不足或充气过度都不可取。充气不足的轮胎，或没有足够空气的轮胎，可能造成：

- 轮胎过载和过热，从而可能导致爆裂
- 过早或不均匀的磨损
- 操纵性差
- 内燃机车辆的燃油经济性下降
- 电动车辆的续航里程减少

过度充气的轮胎，或有过多空气的轮胎，可能造成：

- 异常磨损
- 操纵性差
- 行驶不平稳
- 道路危险因素造成的不必要损坏

车辆上的车胎和负载资料标签显示原装轮胎和正确的冷态轮胎充气压力。推荐的压力是支持车辆最大承载能力所需的最小气压。

有关车辆载重的更多信息以及车胎和负载资料标签示例，请参阅*车辆负载限制* ➪ *156*。车辆的承载影响车辆的操控和驾驶舒适性。切勿使车辆负载超出车辆的设计承载重量。

何时检查

每月一次或更频繁地检查轮胎压力。

如果车辆配有备胎，不要忘记检查。关于更多信息，请参阅*全尺寸备胎* ➪ *303*。

如何检查

使用优质袖珍型气压表检查轮胎压力。适当的轮胎充气压力不能通过查看轮胎来确定。在轮胎处于冷态时检查轮胎充气压力，冷态表示车辆已经停驶至少三小时或行驶不超过 1.6 公里（1 英里）。

从轮胎气门杆拆下气门嘴帽。将轮胎气压表牢牢按到气门嘴上，以测量压力。如果冷态轮胎充气压力与车胎和负载资料标签上的推荐压力一致，则不需要进一步调节。如果充气压力低，填充空气，直到达到推荐的压力。如果充气压力高，按压轮胎气门嘴中心的金属杆，以释放空气。

用轮胎气压表重新检查轮胎压力。

将气门嘴帽装回气门杆，以防尘和防潮。 仅使用通用汽车设计用于车辆的气门嘴帽。 否则，轮胎气压监测系统传感器可能损坏，且不在车辆质保范围内。

高速行车时的轮胎压力

⚠ 警告

在 160 公里/小时（100 英里/小时）或更高速度行驶时，轮胎会承受额外的应力。持久的高速行车导致热量积聚过多并可能导致轮胎突然失效。这可能会引发碰撞，导致您或其他人死亡。一些额定速度高的轮胎需要针对高速行车调节充气压力。如果速度限制和道路情况允许车辆高速行驶，则需确认轮胎级别适合高速运行，轮胎处于良好状况，并根据车辆载荷设定正确的冷态轮胎充气压力。

配有“高速行驶充气压力”表中列出的轮胎规格的车辆在以 160 公里/小时（100 英里/小时）或更高的速度行驶时需要调节充气压力。将冷态轮胎充气压力设置为与表中车辆轮胎规格相对应的值。

高速行驶充气压力	
轮胎规格	冷态充气压力 千帕（磅/平方英寸）
275/50R22 111H	270 千帕（39 磅/平方英寸）

当高速行驶结束后，请将轮胎恢复至推荐的冷态轮胎充气压力。请参阅*车辆负载限制* ⇨ *156* 和*轮胎压力* ⇨ *283*。

轮胎压力监测系统

注意事项

除特约维保机构之外的任何人对轮胎压力监测系统（TPMS）进行的改装都可能导致使用该系统的授权无效。

胎压监测系统（TPMS）使用无线电和传感器技术检查轮胎压力水平。TPMS 传感器监测您的车辆轮胎内的气压，并将轮胎压力读数发送至车辆内的一个接收器。

每个轮胎，包括备胎（如果提供），应在冷态时每月检查一次，并充气至车辆铭牌或轮胎充气压力标签上的车辆制造商推荐的充气压力。（如果您的车辆轮胎规格不同于车辆铭牌或轮胎充气压力标签上标示的规格，您应确定适用于您的轮胎的适当充气压力。）

作为一项额外的安全功能，您的车辆已经配备了一套胎压监测系统（TPMS），当您的一个或多个轮胎明显充气不足时，该系统会点亮低胎压警示灯。

当低胎压警示灯点亮时，您应相应地尽快停车并检查您的轮胎，并将它们充气至适当压力。用明显充气不足的轮胎驾驶会导致轮胎过热并可能引起轮胎失效。充气不足也会降低能效和胎面使用寿命，并可能影响车辆的操纵性能和制动能力。

请注意 TPMS 不能替代正确的轮胎维护，保持正确的轮胎压力是驾驶员的责任，即使充气不足未达到点亮 TPMS 低胎压警示灯的水平。

您的车辆也已经配备了一个 TPMS 故障指示灯，用于指示系统运行不正常的情况。TPMS 故障指示灯与低胎压警示灯结合在一起。当系统检测到一个故障时，指示灯将闪烁大约一分钟，然后持续照亮。只要该故障存在，此程序就会在随后的车辆启动时继续出现。

当故障指示灯照亮时，系统可能无法按预期检测或指示低胎压。TPMS 故障可能由于各种原因而产生，包括在车辆上安装更换或替代的轮胎或轮毂，导致 TPMS 不能正常工作。在更

换您的车辆上的一个或多个轮胎或轮毂后，务必检查 TPMS 故障指示灯，以确保更换或替代的轮胎和轮毂能够让 TPMS 继续正常工作。

关于更多信息，请参阅*轮胎压力监测器操作* ⇨ *286*。

轮胎压力监测器操作

本车辆可能配备一套胎压监测系统 (TPMS)。TPMS 旨在存在低胎压情况时警告驾驶员。TPMS 传感器安装在每个轮胎和轮毂总成上，不包括备用轮胎和轮毂总成。TPMS 传感器监测轮胎内的气压，并将轮胎压力读数发送至车辆内的一个接收器。

当检测到低胎压状况时，TPMS 点亮位于组合仪表上的低胎压警告灯。如果警告灯亮起，应尽快停车并将胎压充至车胎和负载资料标签上显示的推荐气压。请参阅*车辆负载限制* ⇨ *156*。

驾驶员信息中心 (DIC) 将显示检查某个胎压的消息。低胎压警告灯和驾驶员信息中心警告消息在每次启动车辆时显示，直到将轮胎充气至正确的充气压力。如果车辆具有驾驶员信息中心按钮，则可以查看胎压水平。有关驾驶员信息中心 (DIC) 操作和显示的更多详细信息，请参阅*驾驶员信息中心 (DIC)* ⇨ *104*。

当车辆刚启动时，低胎压警告灯可能会在气温较低的情况下点亮，然后随着车辆的行驶而熄灭。这可能是气压逐渐变低并需要充气至正常压力的一个早期指示。

车胎和负载资料标签显示原装轮胎的规格和冷态轮胎的正确充气压力。关于车胎和负载资料标签的示例及其位置，请参阅*车辆负载限制* ⇨ *156*。另见*轮胎压力* ⇨ *283*。

TPMS 可以警告低胎压状况，但不能替代正常的轮胎维护。请参阅*轮胎检测* ⇨ *288*，*轮胎换位* ⇨ *288*，和*轮胎* ⇨ *281*。

告诫

轮胎密封材料并非完全相同。未经认可的轮胎密封剂可能会损坏 TPMS 传感器。因使用不正确的轮胎密封剂而导致的 TPMS 传感器损坏不在车辆质保范围内。务必仅使用上汽通用汽车销售有限公司雪佛兰特约售后服务中心提供的，或车辆自带的经过通用汽车公司认可的轮胎密封剂。

TPMS 故障灯和消息

如果一个或多个 TPMS 传感器缺失或不起作用，TPMS 将不能正确工作。当系统检测到一个故障时，低胎压警告灯闪烁大约 1 分钟，然后在车辆运行期间保持亮起。一条驾驶员信息中心警告消息也会显示。故障灯和驾驶员信息中心警告消息将在每次启动车辆时显示，直到问题得以修正。一些可能导致它们显示的条件是：

- 其中一个公路型轮胎被更换为备用轮胎。备用轮胎没有 TPMS 传感器。在更换公路型轮胎且成功完成传感器匹配过程后，故障灯和 DIC 消息应熄灭。请参阅本章节后面的“TPMS 传感器匹配过程 - 自动学习功能”。
- 在进行轮胎换位后，没有进行或成功完成 TPMS 传感器匹配过程。在成功完成传感器匹配过程后，故障灯和 DIC 消息应熄灭。请参阅本章节后面的“TPMS 传感器匹配过程 - 自动学习功能”。
- 一个或多个 TPMS 传感器缺失或损坏。在安装了 TPMS 传感器且成功执行了传感器匹配过程后，故障灯和 DIC 消息应熄灭。请到道朗格认证售后服务网点进行维保。
- 替换的轮胎或轮毂与原装的轮胎或轮毂不匹配。非推荐的轮胎和轮毂可能会阻止 TPMS 正常工作。请参阅*购买新轮胎* ⇨ *290*。
- 操作电子装置或靠近使用与 TPMS 类似的无线电波频率的设备可能导致 TPMS 传感器出现故障。

如果胎压监测系统没有正常工作，其不能检测或指示低胎压状况。如果 TPMS 故障灯和 DIC 消息出现并且一直显示，请访问道朗格认证售后服务网点，以进行维保。

轮胎充气提醒

此功能（如配备）可在车外提供视觉和听觉提醒，以帮助将充气不足的轮胎充气至建议的冷态轮胎压力。

当低胎压警告灯亮起时：

1. 将车辆停放在安全、水平的位置。
2. 牢固地设置驻车制动器。
3. 将车辆置于 P（驻车）挡。
4. 为充气不足的轮胎充气。转向信号指示灯将闪烁。

   当达到建议压力时，喇叭响起一次，转向信号指示灯将停止闪烁并短暂常亮。

对低胎压警告灯点亮的所有充气不足轮胎重复这些步骤。

⚠ 警告

轮胎充气过度可能导致轮胎破裂，并且您或其他人可能会受伤。请勿超过轮胎侧壁上列出的最大压力。

如果轮胎充气过度，超过 35 千帕（5 磅/平方英寸），喇叭会多次响起，并且在充气停止后转向信号指示灯会继续闪烁几秒钟。要释放和纠正胎压，在转向信号指示灯仍在闪烁时，短按气门杆中心。当达到建议压力时，喇叭会响一次。

如果开始给轮胎充气后 15 秒内转向信号指示灯没有闪烁，则轮胎充气提醒未激活或不工作。

如果危险警告闪光灯开启，则轮胎充气提醒视觉反馈将无法正常工作。

在以下情况下，胎压监测系统将无法正确激活轮胎充气提醒：

- 存在来自外接设备或发射器的干扰。
- 来自充气装置的气压不足以为轮胎充气。
- 胎压监测系统出现故障。

- 喇叭或转向信号指示灯出现故障。
- TPMS 传感器识别代码未注册到系统中。
- TPMS 传感器电池电量低。

如果轮胎充气提醒由于胎压监测系统受到干扰而不起作用，请将车辆向后或向前移动约 1 米（3 英尺），然后再试一次。如果轮胎充气提醒功能不起作用，请使用轮胎压力表。

胎压监测系统传感器匹配过程 – 自动读取功能

每个 TPMS 传感器都有一个特有的识别代码。在进行轮胎换位或更换一个或多个 TPMS 传感器后，需要将识别码与新的轮胎/车轮位置进行匹配。安装轮胎后，车辆必须静止约 20 分钟，然后系统才会重新计算。接下来的重新读取过程需要花费 10 分钟（以 20 公里/小时（12 英里/小时）的最低车速度行驶）。驾驶员信息中心将显示破折号（-）或压力值。请参阅*驾驶员信息中心（DIC）* ⇨ *104*。如果在重新学习过程中出现问题，则驾驶员信息中心会显示警告消息。

轮胎检测

我们建议至少每月检查一次轮胎，包括备胎（如果车辆有），是否有磨损或损坏迹象。

如果出现下列情况，更换轮胎：

- 可以在轮胎四周的三个或更多的位置看到磨损指示层。
- 透过轮胎橡胶显示出帘线或帘布织物。
- 胎面或侧壁有深度足以显示帘线或帘布织物的裂缝、划口或被刮破的裂口。
- 轮胎有隆起物、凸起或裂口。
- 轮胎有因为损伤的尺寸和位置而不可修复的穿孔、划口或其他损伤。

轮胎换位

轮胎应按照保养计划中列出的间隔进行换位。请参阅*维护计划* ⇨ *317*。

进行轮胎换位是为了让所有轮胎更为均匀的磨损。第一次换位最为重要。

一旦发现轮胎有异常磨损，应尽快进行轮胎换位，并检查轮胎充气压力是否正常，以及是否存在轮胎或车轮损坏。如果换位后异常磨损仍然存在，则进行四轮定位。请参阅*何时应更换新轮胎* ⇨ *289*和*车轮更换* ⇨ *291*。

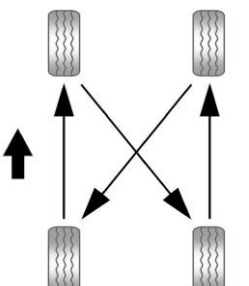

在进行车轮换位时，使用此换位方式。

轮胎换位不包括备胎。

在进行轮胎换位后，将前后轮胎调节至车胎和负载资料标签上的推荐充气压力。请参阅*轮胎压力* ⇨ *283* 和*车辆负载限制* ⇨ *156*。

重置胎压监测系统。请参阅*轮胎压力监测器操作* ⇨ *286*。

检查确认全部轮毂螺母都被正确拧紧。请参阅*容量和规格* ⇨ *323*下的“轮毂螺母扭矩”和*轮胎更换* ⇨ *294*下的“拆卸漏气的轮胎和安装备胎”。

⚠ 警告

车轮上或与其相连的零件上的锈蚀或灰尘，随着时间的推移可能会使车轮螺母变松。车轮可能会脱落并导致碰撞。在更换车轮时，从车轮与车辆连接的部位除去任何锈蚀或灰尘。在紧急情况下，可以使用布或纸巾，但是，以后要使用刮刀或钢丝刷除去所有锈蚀或灰尘。

轮毂更换或轮胎换位后，在轮毂开口的内径上轻轻涂抹车轮轴承润滑脂，以防止腐蚀或生锈。

⚠ 警告

请勿在车轮安装面、车轮锥形座或车轮螺母或螺栓上涂抹润滑脂。在这些区域涂抹润滑脂可能会导致车轮松动或脱落，从而导致碰撞。

何时应更换新轮胎

诸如保养、温度、行驶速度、车辆载荷和道路情况等因素会影响轮胎的磨损速度。

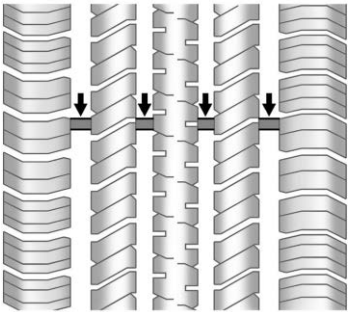

胎面磨损指示器是判断何时应更换新轮胎的一种方法。当轮胎仅剩余 1.6 毫米（1/16 英寸）或更薄的胎面时，胎面磨损指示器显示。请参阅*轮胎检测* ⇨ *288* 和*轮胎换位* ⇨ *288*。

轮胎中的橡胶随着时间而老化。如果车辆配有备胎，即使备胎从未使用过，也同样会随时间而老化。很多因素，其中包括温度、承载情况和充气压力的保持，都会影响老化的速度。通用汽车公司建议，包括备胎（如配备）在内的轮胎每六年更换一次，不管胎面磨损情况如何。要确定轮胎的使用年限，请查看轮胎制造日期，即压铸在轮胎侧壁一侧的 DOT 轮胎识别

号（TIN）的最后四位数字。TIN 的最后四位数字表示轮胎的制造日期。前两位数字表示周，后两位数字代表年份。例如，2020 年第三周的 4 位数 DOT 日期为 0320。第 01 周是每年的第一个完整周（周日到周六）。

车辆存放

当轮胎安装在停驻车辆上正常停放时，会逐渐老化。当车辆存放至少一个月时，将车辆停驻在避开直射阳光的阴凉、干燥、干净的区域，以减慢老化。此区域应无润滑脂、汽油或其他能使橡胶退化的物质。

长期停驻可能导致轮胎上出现平点，这在驾驶期间可能造成振动。当停放车辆至少一个月时，拆下轮胎或升高车辆，以降低轮胎上的负荷。

购买新轮胎

通用汽车建议整套更换四条磨损的轮胎。所有轮胎上的均匀胎面花纹深度将有助于保持车辆的性能。如果没有同时更换所有轮胎，制动和操纵性能可能会受到不利影响。如果已经进行了合理的换位和保养，所有四条轮胎应该在大约相同的时间内磨损损坏。但是，如果只需更换一个车桥上的一组磨损轮胎，则应将新轮胎安装在后桥上。请参阅*轮胎换位* ➪ *288*。

⚠ 警告

在进行不适当的维保时，轮胎可能会爆炸。尝试安装或拆卸轮胎可能会导致伤害或死亡。仅您的经销商或特约轮胎维保中心才能安装或拆卸轮胎。

⚠ 警告

混用不同规格（车辆原装轮胎例外）、品牌、胎纹或类型的轮胎可能导致车辆失控，从而引发碰撞或其他车辆损坏。在所有车轮上使用正确规格、品牌和类型的轮胎。

⚠ 警告

在车辆上使用斜交帘布层轮胎可能导致在行驶许多英里后，车轮轮辋轮缘产生裂缝。一个轮胎和/或车轮可能会突然失效并导致碰撞事故。只可在车辆的车轮上使用子午线轮胎。

对于 H、V、W、Y 和 ZR 速度等级轮胎，可能无法提供与原厂轮胎速度等级相同的冬季轮胎。当使用较低速度等级的冬季轮胎时，禁止超过冬季轮胎的最高速度限制。

车胎和负载资料标签显示车辆上的原装轮胎。请参阅*车辆负载限制* ➪ *156*。

不同规格的轮胎和车轮

⚠ 警告

如果使用了不同规格的车轮而没有选择推荐用于这些车轮的轮胎，则可能不会有可接受水平的性能和安全性。这增加了发生碰撞事故和严重伤害的几率。仅使用通用汽车专为车辆开发的车轮和轮胎系统，并由通用汽车认证的技术人员进行正确的安装。

如果安装了规格与原装轮毂和轮胎不同的轮毂或轮胎，车辆性能，包括其制动性能、行驶平顺性和操纵性能、稳定性和抗翻滚性，可能会受到影响。如果车辆配有一些电控系统，例如防抱死制动、侧翻安全气囊、牵引力控制、车身稳定控制系统或全轮驱动，这些系统的性能也会受到影响。

请参阅*购买新轮胎* ⇨ *290* 和*附件和改装* ⇨ *251*。

车轮定位和轮胎平衡

轮胎和轮毂在工厂进行了定位和平衡，以提供最长的轮胎使用寿命和最佳的综合性能。不需要定期调整四轮定位和轮胎平衡。如果出现不正常的轮胎磨损或车辆出现明显向一侧跑偏时，则应考虑检查四轮定位。因道路坡度和/或其他路面变化（如凹陷或车辙）引起的轻微向左或向右跑偏属于正常现象。如果车辆在平顺道路上行驶时出现振动，应对轮胎和车轮进行重新平衡。请访问道朗格认证售后服务网点进行正确诊断。

车轮更换

更换任何弯曲、开裂或严重锈蚀或腐蚀的轮毂。如果轮毂螺母经常变松，应更换轮毂、轮毂螺栓和轮毂螺母。如果轮毂漏气，更换轮毂。一些铝制轮毂可以修复。如果存在任何这些情况，请访问道朗格认证售后服务网点。

道朗格认证售后服务网点知晓所需的轮毂类型。

每个新轮毂都应具有与它所取代的轮毂相同的承载能力、直径、宽度和偏置距，并以与之相同的方式安装。

使用全新的通用汽车原厂配件更换轮毂、轮毂螺栓、轮毂螺母或胎压监测系统（TPMS）传感器。

⚠ 警告

使用错误的备用车轮、车轮螺栓或车轮螺母可能有危险。其可能影响车辆的制动和操纵性能。轮胎可能会损失空气，并导致失控，从而导致碰撞事故。请务必使用正确的备用车轮、车轮螺栓和车轮螺母。

⚠ 警告

将车轮更换为二手车轮是危险的。其新旧程度和已经行驶的距离可能是未知的。其可能会突然失效并导致碰撞事故。当更换车轮时，需使用新的通用汽车原厂车轮。

错误的轮毂也可能导致轴承使用寿命、制动器冷却、车速表或里程表校准、大灯对光、保险杠高度、车辆离地间隙以及轮胎或轮胎防滑链与车身和底盘间隙方面的问题。

⚠ 警告

轮毂螺母使用不当或者拧紧不当会导致车轮松动甚至掉落，从而可能引发碰撞事故。请务必使用正确的轮毂螺母。如果必须更换轮毂螺母，需使用全新的通用汽车原厂零件。

告诫

车轮螺母拧紧不当会导致制动踏板跳动以及制动盘损坏。为了避免昂贵的制动系统维护费用，车轮螺母应按照正确的顺序均匀紧固，并拧紧至规定的扭矩值。

轮胎牵引装置

⚠ 警告

如果车辆轮胎规格是 275/60R20、275/50R22 或 285/40R24，请勿使用轮胎防滑链。因为没有足够的间隙。在没有合适间隙的情况

(续)

警告（续）

下，车辆上使用轮胎防滑链会导致制动器、悬架或其他车辆部件出现损坏。遭轮胎防滑链损坏的部位可能导致失控并引发碰撞。

其他类型的牵引装置，只有是其制造商推荐用于本车轮胎规格和道路条件的，才可使用。遵照制造商的使用说明。为了避免车辆出现损坏，如果牵引装置与车辆出现接触，则应缓慢驾驶，并重新调整或拆除牵引装置。请勿空转车轮。

如果使用牵引装置，则应将其安装在后轮胎上。

告诫

如果车辆轮胎规格不是 275/60R20、275/50R22 或 285/40R24，则仅在法定路段以及必要时使用轮胎防滑链。使用与轮胎匹配的防滑链型号。将防滑链安装到后轴轮胎上。请勿将防

(续)

告诫（续）

滑链用于前轴轮胎。牢牢紧固链端，尽可能牢固地上紧防滑链。缓慢行驶，并遵守防滑链制造商提供的使用说明。如果防滑链碰触到车辆，则应停车并重新紧固防滑链。如果仍然接触，减速直到停止。车轮装有防滑链时若行驶过快或空转车轮，则会损坏车辆。

如果一个轮胎泄气

行驶中通常不会出现轮胎爆胎，特别是轮胎保养得当的情况下。轮胎更有可能出现缓慢漏气。请参阅*轮胎* ➪ *281*。

如果发生爆胎，请遵循以下提示：

- 前轮胎爆胎可导致车辆向漏气一侧偏移。将您的脚从油门踏板上移开并牢牢抓紧方向盘。通过转向保持在车道上的适当位置，然后轻轻将车辆刹停。
- 后轮胎爆胎，尤其是在弯道上，其表现很像打滑并且可能需要使用与打滑时相同的纠正措施。停

止踩油门踏板并转向以使车辆直行。此时可能会很颠簸并有很大噪声。轻轻将车辆刹停。

⚠ 警告

用漏气的轮胎驾驶将导致对该轮胎的永久性损坏。用一个严重充气不足或泄气的轮胎驾驶后，给该轮胎重新充气可能导致爆胎和严重的碰撞事故。切勿尝试给已经在严重充气不足或泄气时行驶过的轮胎重新充气。尽快让您的经销商或特约轮胎维保中心修理或更换漏气的轮胎。

⚠ 警告

在没有适当安全设备和未经培训的情况下，升高车辆并钻入车底进行维护和修理是很危险的。如果车辆附带一个千斤顶，其设计意图仅是用于更换漏气的轮胎。如果其被用于任何其它用途，在车辆从千斤顶滑脱的情况下，您或其他人可能会严重受伤或死亡。如果车辆附带一个千斤顶，只可将其用于更换漏气的轮胎。

如果一个轮胎漏气，为避免进一步的轮胎和轮毂损坏，缓慢驾车到一个平坦的地方，如果可能，远离道路。打开危险警告闪光灯。请参阅*危险警告闪光灯* ⇨ *114*。

如果您的车辆装载的货物达到或接近最大载货重量，由于环境因素（路肩倾斜、道路杂物等），可能难以将千斤顶置于车辆下方。移除一些重量有助于将千斤顶置于车辆下方正确举升位置。

⚠ 警告

更换轮胎可能有危险。车辆可能从千斤顶滑脱并翻滚或跌落，导致伤害或死亡。寻找一个平坦的地方来更换轮胎。请勿试图在不平的越野地形上更换轮胎。为防止车辆溜动：

1. 设置驻车制动器。
2. 将车辆换到 P（驻车）挡。
3. 对于具有 N（空）挡分动箱位置的四轮驱动车辆，确保分动箱处于前进挡 — 而不是 N（空）挡。

(续)

警告（续）

4. 关闭发动机，并且不要在车辆被升高期间重新启动。
5. 不要让乘客留在车内。
6. 如果配备车轮挡块，在要更换轮胎的对角线的对面两侧放置车轮挡块。

安全地更换漏气的轮胎：

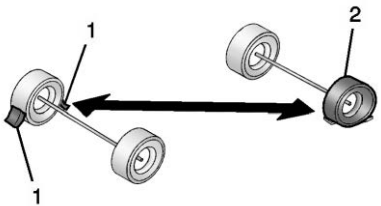

1. 如图所示放置车轮挡块（1，如配备），以防车辆移动。
2. 使用顶升设备更换漏气的轮胎 (2)。请参阅*轮胎更换* ⇨ *294*。

轮胎更换

更换漏气的轮胎之前，请参阅*举升门* ⇨ *18* 下的“感应操作”。

取出备用轮胎和工具

更换漏气轮胎所需的设备存放在车辆后部。举升工具位于载物地板下方，用尼龙搭扣带固定。千斤顶位于驾驶员侧内饰板的门后面。

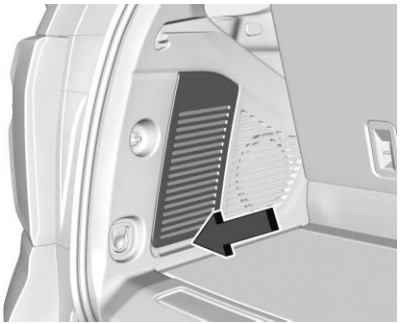

1. 拉开内饰板门。

   可能需要折叠第三排驾驶员侧座椅才能触及内饰板门。

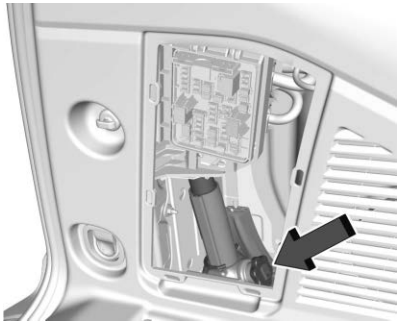

2. 逆时针转动千斤顶旋钮，以将千斤顶和车轮挡块从托架上松开。从千斤顶上拆下车轮挡块（如配备），将车轮挡块放在要更换轮胎对角处的轮胎两侧。有关车轮挡块放置的更多信息，请参阅*如果一个轮胎泄气* ⇨ *292*。将千斤顶和车轮挡块放在要更换的轮胎附近。

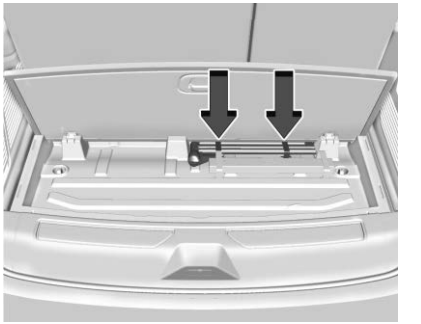

3. 抬起载物地板。取出举升工具，并将其置于要更换的轮胎附近。

使用以下工具：

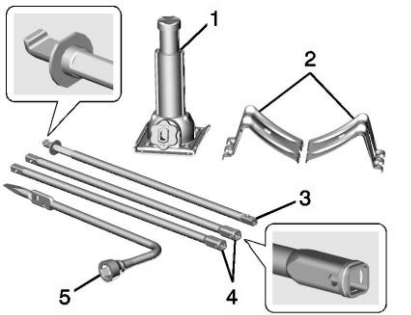

1. 千斤顶
2. 车轮挡块
3. 千斤顶手柄
4. 千斤顶手柄加长件
5. 车轮扳手

要触及备胎，请参阅以下图示和说明：

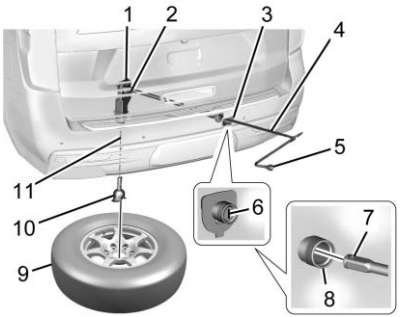

1. 升降装置总成
2. 升降轴
3. 升降轴检修孔盖/孔
4. 千斤顶手柄加长件
5. 车轮扳手
6. 备胎锁
7. 加长工具升降端
8. 升降轴检修孔
9. 备胎（轮胎气门杆朝上）
10. 轮胎/轮毂固定器
11. 升降装置拉线

1. 打开保险杠上的升降轴检修孔盖 (3)，露出备胎锁 (6)。
2. 要拆下备胎锁 (6)，请先插入机械钥匙并顺时针转动钥匙，然后将其笔直拔出。

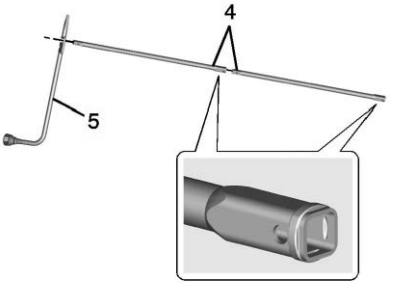

3. 如图所示，装配千斤顶手柄加长件 (4) 和车轮扳手 (5)。

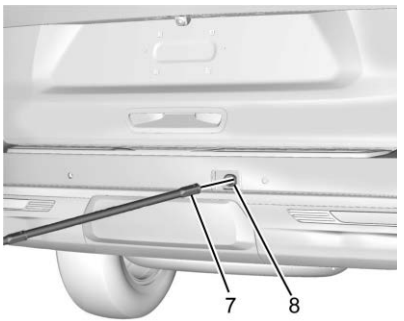

4. 将加长件开口端（7）插入并穿过后保险杠的孔（8）（升降轴检修孔）。

   务必将加长件（7）的升降端连接至升降轴。加长件的罗纹状方形端用于降低备胎。

5. 逆时针转动车轮扳手，将备胎降至地面。继续旋转车轮扳手，直到能从车下拉出备胎。

6. 从车下拉出备胎。

7. 将轮胎向车辆方向倾斜，使拉线留有一定的松弛度，以拆卸轮胎/车轮固定器。

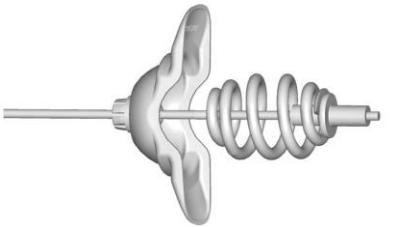

8. 倾斜固定器，拉动固定器、拉线和弹簧穿过车轮中央。

9. 将备胎放置在漏气的轮胎附近。

拆卸漏气的轮胎和安装备胎

1. 在继续操作前做一次安全检查。更多详细信息，请参阅*如果一个轮胎泄气* ⇨ *292*。

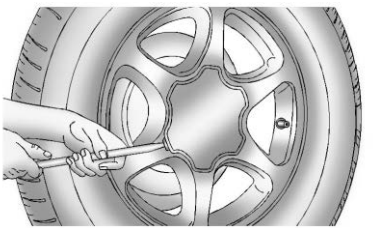

2. 如果车辆具有盖住车轮紧固件的中心盖，请将车轮扳手的凿形端放入车轮上的槽中，然后轻轻将盖撬出。

   如果车轮具有螺栓固定式轮毂盖，逆时针转动车轮扳手松开塑料螺母盖。塑料螺母盖在从车轮上拆下后将保留在轮毂盖中。

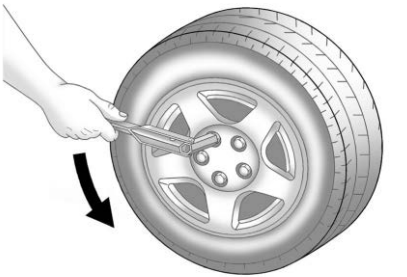

3. 用车轮扳手松开所有的车轮螺母。逆时针转动车轮扳手，以松开车轮螺母。先不要拆下车轮螺母。

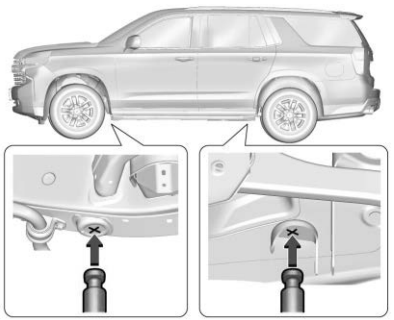

车辆举升位置

⚠ 警告

为了避免人身伤害和车辆损坏，请在使用千斤顶或在车辆下方放置物体之前停用电动辅助踏板。请参阅*电动辅助踏板* ⇨ *22*。

注意事项

仅从所示的举升位置举升车辆。从后部举升车辆可能会损坏车架或其他部件。此类损坏可能不属于车辆质保范围。

4. 如图所示，将千斤顶举升头放在漏气轮胎附近的举升位置。千斤顶不可用于任何其他位置。

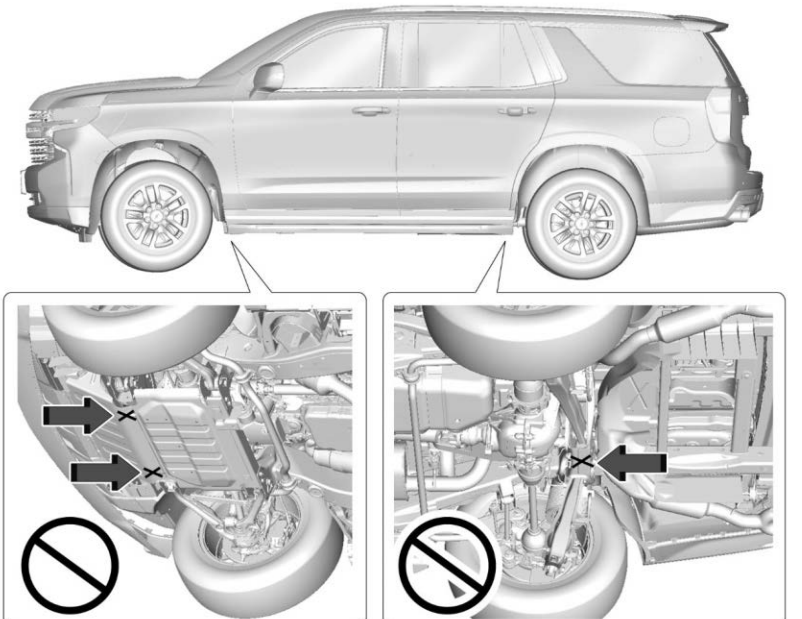

一些不适合举升的位置示例

⚠ 警告

进入用千斤顶支起的车辆下方是很危险的。如果车辆从千斤顶滑脱，您可能会严重受伤或死亡。切勿在车辆仅用千斤顶支撑时钻入车底。

⚠ 警告

用定位不当的千斤顶升高车辆可能会损坏车辆，甚至使车辆跌落。为帮助避免人身伤害和车辆损坏，在升高车辆前，确保将千斤顶举升头装进正确位置。

⚠ 警告

千斤顶具有限制其行程的功能，从而防止过度伸展。如果在尝试将千斤顶升得更高时感到阻力增大，此时达到高度限制。千斤顶升高超过高度限制可能会损坏千斤顶销并导致千斤顶锁定在过度伸展的位置或无法完全降下。达到高度限制后，请勿尝试强制千斤顶升高。

5. 顺时针转动车轮千斤顶中的扳手，举升车辆。将车辆举起至距地面适当的高度，以便有足够的空间把备胎安装在轮罩下。

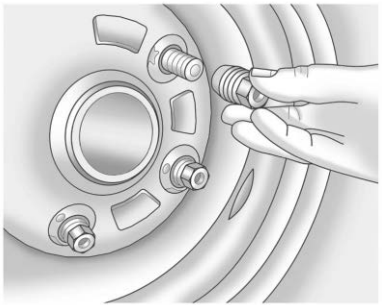

6. 拆下所有车轮螺母。
7. 拆下漏气的轮胎。

⚠ 警告

车轮上或与其相连的零件上的锈蚀或灰尘，随着时间的推移可能会使车轮螺母变松。车轮可能会脱落并导致碰撞。在更

(续)

警告（续）

换车轮时，从车轮与车辆连接的部位除去任何锈蚀或灰尘。在紧急情况下，可以使用布或纸巾，但是，以后要使用刮刀或钢丝刷除去所有锈蚀或灰尘。

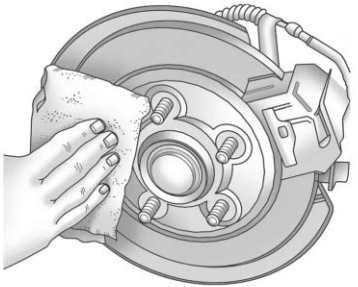

8. 从车轮螺栓、安装面和备用车轮上除去任何锈蚀或灰尘。
9. 将备胎置于车轮安装面上。

⚠ 警告

切勿在螺栓或螺母上使用机油或润滑脂，因为螺母可能会变松。车辆的车轮可能会脱落，导致碰撞事故。

10. 重新安装车轮螺母。手动紧固每个螺母。然后用车轮扳手紧固螺母，直到车轮固定在轮毂上。
11. 逆时针转动车轮扳手，降下车辆。完全降下千斤顶。

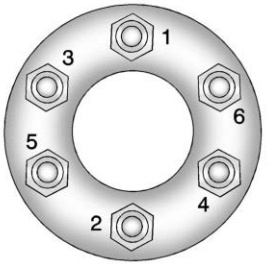

12. 如图所示顺时针转动车轮扳手，按交叉顺序拧紧螺母。

⚠ 警告

车轮螺柱如果损坏，则可能断裂。如果车轮上的所有螺柱均断裂，车轮可能会脱落并导致碰撞。如果有任何螺柱因车轮松动而损坏，则可能所有螺柱均已损坏。为了确保万无一失，更换车轮上的所有螺柱。如果车轮上的螺柱孔变大，则车轮可能在行驶中损毁。如果车轮的螺柱孔变大或出现任何变形，更换车轮。检查轮毂和轮毂导向轮是否损坏。由于车轮松动，导向垫可能出现损坏，需要更换整个轮毂，以使车轮正确定心。更换螺柱、轮毂、车轮螺母或车轮时，务必采用通用汽车的原厂零件。

⚠ 警告

拧紧不当或不正确的车轮螺母可能导致车轮变松或脱落。在更换后，应使用扭矩扳手将车轮螺母拧紧至正确的扭矩规格。在使用锁止车轮螺母配件时，遵守备件

(续)

警告（续）

制造商提供的扭矩规格。关于原装车轮螺母的扭矩规格，请参阅*容量和规格* ➪ *323*。

告诫

拧紧不当的车轮螺母可能导致制动器脉动和转子损坏。为避免昂贵的制动器修理，按正确的顺序均匀拧紧车轮螺母至正确的扭矩规格。关于车轮螺母的扭矩规格，请参阅*容量和规格* ➪ *323*。

重新安装常规车轮和轮胎时，还要重新安装中心盖或螺栓固定式轮毂盖，具体取决于车辆采用的盖类型。

- 对于中心盖，将中心盖上的卡舌与车轮上的槽对齐。中心盖仅单向卡入。将中心盖放置在车轮上并按压，直到卡入到位。
- 对于螺栓固定式轮毂盖，将塑料螺母盖与车轮螺母对齐并用手顺时针拧紧，使其贴合。然后用车轮扳手拧紧，直到紧贴为止。

存放漏气或备用轮胎和工具

⚠ 警告

将千斤顶、轮胎或其它设备存放在车辆的乘客舱可能导致伤害。如果紧急停车或发生碰撞，松散的设备可能会撞到人。将这些全部存放在适当的位置。

⚠ 警告

如果未认真遵循这些轮胎存放说明，在升降装置拉线出现故障或轮胎松动时可能会导致人身伤害或财产损失。驾驶前确保备胎存放牢固。

注意事项

务必在气门杆朝上的情况下存放备胎或漏气的轮胎。在气门杆朝下的情况下存放轮胎可能会损坏车轮。

告诫

轮胎升降装置设计为在拉线张紧的情况下升高和降低。如果升降装置必须在没有连接轮胎的情况下升高或降低，只能用手缓慢进行，以免损坏升降机构。请勿使用电动工具。

⚠ 警告

存放不当的备用轮胎可能会松动并导致碰撞。为了避免人身伤害或财产损失，务必在车辆停放在水平路面上时存放备胎。

如果车辆轮胎规格是 275/60R20 或 275/50R22，则必须使用手套箱内的漏气轮胎固定带将漏气的轮胎存放在车内。请参阅本章节中后面的“将漏气的轮胎存放在车内”部分。

如果车辆轮胎规格是 265/65R18 或 275/55R20，请将漏气的轮胎存放在车辆后部下方的备胎架中。请参阅以下图示和说明：

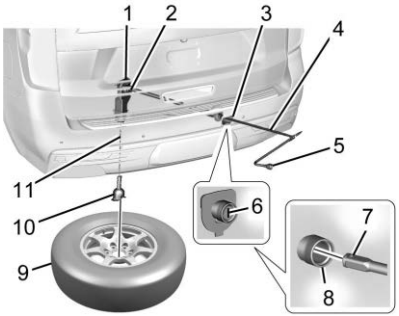

1. 升降装置总成
2. 升降轴
3. 升降轴检修孔盖/孔
4. 千斤顶手柄加长件
5. 车轮扳手
6. 备胎锁
7. 加长工具升降端
8. 升降轴检修孔
9. 备胎（轮胎气门杆朝上）
10. 轮胎/轮毂固定器
11. 升降装置拉线

1. 将轮胎（9）放置在车辆后部的地面上，气门杆朝向后上方。
2. 向车辆方向倾斜轮胎。将轮胎/车轮固定器从导销上分离。拉动导销穿过车轮中央。将固定器向下倾斜穿过车轮中央开口。

   确保固定器完全位于车轮下方。

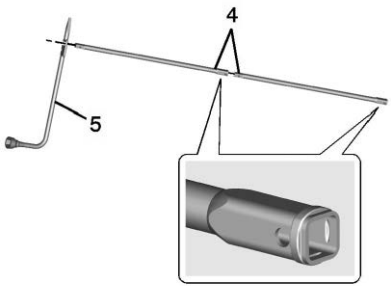

3. 装配千斤顶手柄加长件（4）和车轮扳手（5）。

告诫

不建议使用气动扳手或其他电动工具和升降机构，否则可能会损坏系统。 仅使用升降机构随附提供的工具。

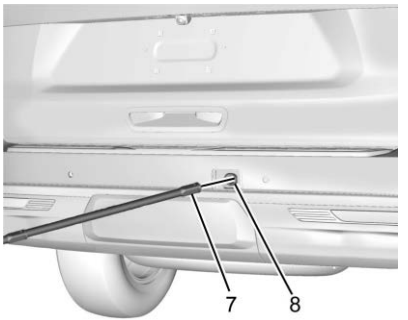

4. 将加长件开口端（7）插入并穿过后保险杠的孔（8）（升降轴检修孔）。
5. 举升轮胎。确保固定器位于车轮开口中。
6. 顺时针转动车轮扳手，将轮胎升起并使其靠紧车底，直到听到两声咔嗒声或感觉到两次跳动。拉线不能过紧。

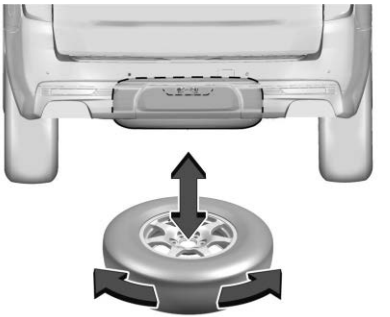

7. 确保备胎存放牢固。推、拉备胎，然后尝试转动轮胎。如果轮胎移动，则用车轮扳手拧紧拉线。

   根据定期维护信息检查备胎压力时或因其他部件维保而操作备胎时，重复此紧固检查程序。

存放正确

存放不正确

8. 重新安装备胎锁。

9. 重新安装升降轴检修孔盖。

存放工具

存放工具：

1. 将工具（车轮扳手、千斤顶手柄和千斤顶手柄加长件）放回至工具袋中。使用尼龙搭扣带将工具袋固定在行李箱的载物地板下。
2. 将千斤顶和车轮挡块放置在轮罩上方的驾驶员侧内饰板内。
3. 顺时针转动千斤顶旋钮，直到千斤顶牢固地固定在安装托架上。确保千斤顶底座上的孔对准安装托架上的销。
4. 关闭内饰板门。

将漏气的轮胎存放在车内

如果车辆轮胎规格是 275/60R20 或 275/50R22，则必须使用手套箱内的漏气轮胎固定带将漏气的轮胎存放在车内行李箱中。

1. 存放工具。请参阅本章节中前面的“存放工具”部分。
2. 必须向下折叠第三排座椅才能提供用于存放漏气的轮胎的充足空间。如果第三排座椅无法向下折叠，则无法存放漏气的轮胎，必须将其放在安全位置，以便稍后取走。
3. 当车辆后部的空间足够后，抬起漏气的轮胎并将其放在载物地板上面，使气门杆朝上。

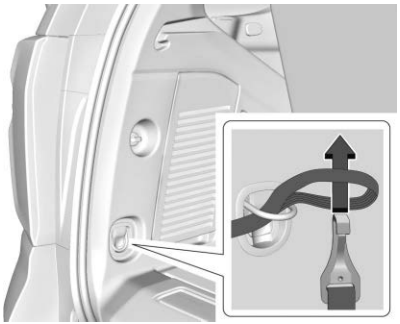

4. 从手套箱中取出漏气轮胎固定带，将固定带的套环端穿过货物系紧装置。将固定带带钩端穿过套环并拉动，直至固定带紧固至系紧装置上。

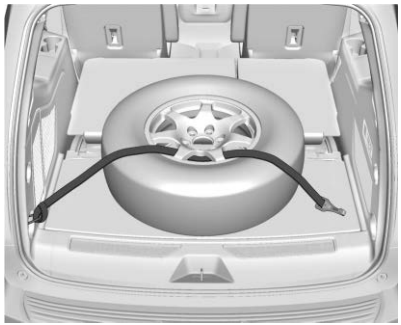

5. 如图所示，将固定带带钩端穿过车轮。
6. 将带钩连接至车辆后面的另一个货物系紧装置。
7. 收紧箍带。

全尺寸备胎

如果该车配有全尺寸备胎，该备胎全新时气压充足，但可能会随着时间的推移而跑气。定期检查充气压力。有关正确的轮胎充气压力和车辆负载的信息，请参阅*轮胎压力* ⇨ *283* 和*车辆负载限制* ⇨ *156*。有关拆卸、安装或存储备胎的说明，请参阅*轮胎更换* ⇨ *294*。

车辆安装备胎后，应尽快停车以确保备胎充气正确。该备胎在推荐的充气压力下以高达 112 公里/小时（70 英里/小时）速度行驶时仍可以保持正常工作，可以帮助您完成行程。

应尽快将损坏的或漏气的道路轮胎进行修理或更换，并重新安装回车辆上，以便在必要时可再次使用备胎。请勿混用不同尺寸的轮胎和轮毂，因为其彼此之间不匹配。将备胎与其轮毂放在一起。

注意事项

如果车辆为四轮驱动并且安装了不同尺寸的备胎，请勿在修理和/或更换漏气的轮胎之前以四轮驱动方式驾驶。车辆可能会损坏，并且维修不在保修范围内。当车辆上安装了不同尺寸的备胎时，切勿使用四轮驱动。

车辆可能配有一个与原装道路轮胎尺寸不同的备胎。此备胎专为在此车辆上使用而开发，所以可以放心使用备胎行驶。如果车辆为四轮驱动且安装了不同尺寸的备胎，则只能以两轮驱动方式行驶。

如果车辆备胎的尺寸和类型与原装公路轮胎和轮毂不匹配，则不得用备胎进行轮胎换位。

如果配备临时使用的全尺寸备胎，则轮胎侧壁上会注明。在正确的充气压力下，此备胎的行驶速度不得超过 112 公里/小时（70 英里/小时）或当拖挂挂车时不超过 88 公里/小时（55 英里/小时）。请在方便时尽快修理并更换公路轮胎，将备胎存放起来以备将来使用。

跨接启动

跨接起动

关于车辆蓄电池的更多信息，请参阅 *蓄电池* ➪ *265*。

如果车辆蓄电池已经耗完电，您可能需要使用另一辆车和一些跨接电缆来启动您的车辆。确保使用下列步骤安全地进行。

⚠ 警告

蓄电池可能会使您受伤。它们可能是危险的，因为：

（续）

警告（续）

- 它们所含的酸可能会将您烧伤。
- 它们所含的气体可能会爆炸或点燃。
- 它们所含的电量足以将您烧伤。

如果您没有严格按这些步骤操作，这些事项中的一些或全部可能会将您烧伤。

注意事项

忽视这些步骤可能会导致车辆严重受损，由此导致的昂贵修理费用不在车辆质保范围。尝试通过推或拉来起动车辆将不起作用，并且可能会损坏车辆。

告诫

如果以错误的顺序连接或拆卸跨接电缆，可能会发生电气短路并损坏车辆。其修理将不在车辆质保范围内。务必以正确的顺序连接和拆卸跨接电缆，确保电缆没有相互接触或接触其它金属。

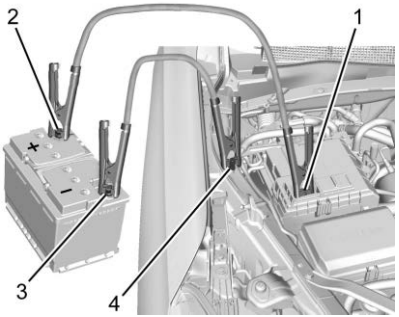

连接点和顺序

1. 亏电蓄电池正极 (+) 端子
2. 良好蓄电池正极 (+) 端子
3. 良好蓄电池负极 (-) 端子
4. 亏电蓄电池负极 (-) 搭铁点

良好蓄电池正极 (+) 端子及良好蓄电池负极 (-) 端子位于提供跨接启动的车辆蓄电池上。

亏电蓄电池正极 (+) 端子和亏电蓄电池负极 (-) 搭铁点位于车辆的乘客侧。

亏电蓄电池正极 (+) 端子位于保护盖下方。打开盖子，露出正极连接端子。

告诫

如果另一辆车没有负极接地的 12 伏系统，两辆车都可能会被损坏。只可使用具有负极接地的 12 伏系统的车辆进行跨接起动。

1. 检查另一辆车。其必须具有带负极接地系统的 12 伏蓄电池。
2. 如果您的车辆装备具有两个蓄电池的柴油发动机，在开始跨接启动之前须知，您可能无法从另一辆车的单个蓄电池获得足够的电力启动您的柴油发动机，尤其在寒冷的天气下。如果您的车辆配备一个以上蓄电池，则使用靠近起动机的蓄电池会降低电阻。该蓄电池位于乘客侧，发动机舱后部。
3. 使车辆的距离足够近，以便跨接电缆能够触及，但确保车辆没有相互接触。如果车辆相互接触，可能会导致不必要的接地连接。您将无法启动您的车辆，并且此不当接地可能会损坏电气系统。
4. 为防止车辆溜车，在跨接启动过程涉及的两辆车上均应设置驻车制动器。在设置驻车制动器前，将自动变速箱置于 P（驻车）挡或将手动变速箱置于 N（空）挡。如果车辆为四轮驱动，则请确保分动箱处于前进挡而非 N（空）挡。

告诫

如果任何附件在跨接起动过程中保持打开或通电，它们可能会被损坏。其修理将不在车辆质保范围内。只要可能，当进行跨接起动时，关闭或拔掉任何一辆车上的所有附件。

5. 关闭两辆车的点火开关。拔掉附件电源插座上非必需的附件。关闭收音机及所有非必需的车灯。这样将避免产生火花，并且有利于保护两车蓄电池和收音机。

6. 打开另一辆车上的发动机舱盖，并找到该车上的正极（+）和负极（-）端子位置。

   正极（+）端子位于蓄电池正极接线柱上的红色塑料盖下方。打开红色塑料盖即可看到正极（+）端子。

   有关远置正极（+）和远置负极（-）端子位置的更多信息，请参阅*发动机舱概览* ⇨ *253*。

⚠ 警告

一个电动风扇即使在发动机不运转时也可能起动，并可能使您受伤。使您的手、衣服和工具远离任何发动机罩下的电动风扇。

⚠ 警告

在蓄电池附近使用明火，可能导致蓄电池的气体爆炸。有些人已经因为这样做而受伤，一些人已经失明。如果您需要更多光线，使用手电筒。

蓄电池电解液所含的酸可能会将您烧伤。不要将其弄到您身上。如果您不小心将其弄到您的眼睛里或皮肤上，立即用水冲洗该处并寻求医疗帮助。

⚠ 警告

风扇或其它活动的发动机零件可能会使您严重受伤。发动机一旦运转，就使您的手远离活动的零件。

⚠ 警告

使用前务必检查跨接电缆。绝缘皮松动或缺失的跨接电缆可能会导致您触电或造成车辆损坏。请勿使用出现损坏的跨接电缆。

7. 检查确认跨接电缆的绝缘皮没有松动或缺失。

   在您连接电缆前，这里是您应了解的一些基本事项。正极（+）将通向正极（+）或一个远置正极（+）端子（如果车辆有）。负极（-）将通向一个沉重、未涂漆的发动机金属零件或一个远置负极（-）端子（如果车辆有）。

   请勿将电缆正极（+）接在蓄电池负极（-）上，否则将造成短路，以致损坏蓄电池，还可能损坏其他部件。请勿将负极（-）电缆接在亏电蓄电池的负极（-）端子上，这样可能会产生火花。

8. 将红色正极（+）电缆的一端连接至亏电蓄电池所在车辆的远置正极（+）端子。

9. 不要让另一端接触金属。将其连接至良好蓄电池的正极（+）端子。使用一个远置正极（+）端子（如果车辆有）。

10. 将黑色负极（-）电缆的一端连接至良好蓄电池的负极（-）端子。使用一个远置负极（-）端子（如果车辆有）。

在进行下一步前，不要让另一端接触任何物体。

11.将负极（-）电缆的另一端连接至亏电蓄电池的远置负极（-）端子。

12.启动良好蓄电池车辆并运转发动机一段时间。

13.尝试启动蓄电池电量耗尽的车辆。如果在尝试几次后，车辆没有启动，其可能需要维保。

跨接电缆拆卸

要拆卸跨接电缆，按完全相反的顺序执行步骤 8-11。

启动故障车辆，并拆下跨接电缆后，使其怠速运行几分钟。

牵引车辆

运输故障车辆

注意事项

运输故障车辆不正确可能会导致车辆损坏。使用合适的轮胎箍带将车辆固定在平板拖车上。请勿捆缚在或钩在车架、车身底部或以下未指定的悬架部件上。请勿在地面上移动配备驱动桥轮胎的车辆。引起的损坏不属于车辆质保范围。

注意事项

车辆可能配备电子驻车制动器（EPB）和/或电子换挡器。在 12 伏蓄电池电量不足的情况下，电子驻车制动器无法释放，车辆无法切换至 N（空）挡。必须在非滚动轮胎下方使用轮胎滑车或拖板，以防止在装载/卸载车辆时损坏。拖拽车辆会造成车辆质保范围之外的损坏。

如果必须运输故障车辆，请联系专业拖车服务。通用汽车建议使用平板拖车运输故障车辆。如有必要，使用坡道帮助减小接近角。

将车辆装载到平板拖车上时，车辆必须处于 N（空）挡并且必须释放电子驻车制动器（EPB）。

- 如果车辆配备洗车模式并且配备 12 伏蓄电池电源，请参阅*自动变速箱* ⇨ *164* 下的“洗车模式”将车辆置于 N（空）挡。
- 如果 12 伏蓄电池没电和/或发动机无法启动，车辆将不会移动。尝试跨接启动车辆。请参阅*跨接起动* ⇨ *304*，如果跨接启动成功，重试“洗车模式”程序。
- 如果跨接启动不成功，车辆将不会移动。非滚动轮胎下必须使用轮胎滑车或拖板，以防止车辆损坏。

前连接点

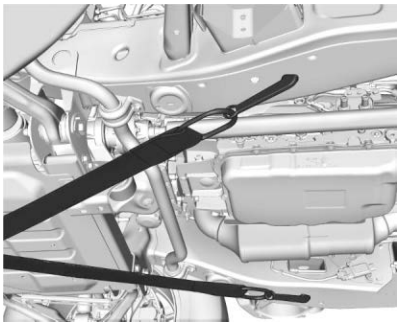

车辆装备特定连接点，用于将车辆从平坦的路面牵引到平板运输车上。请勿使用这些连接点将车辆从雪地、泥地或沙地中拉出。

外观保养

外部保养

锁

门锁在工厂已经润滑过。只在确实有必要时使用除冰剂，并在使用后将门锁上油。请参阅*推荐的油液和润滑剂* ⇨ *320*。

清洗车辆

注意事项

切勿使用石油基、酸性或研磨性清洗剂，因为它们会损坏车辆的漆面、金属或塑料件。如果出现损坏，将不在车辆质保范围内。经认可的清洁产品可以从道朗格授权维修服务商获得。关于正确的产品用法、必要的安全预防措施和任何车辆保养产品的适当处理，请遵守所有制造商说明。

告诫

避免在距车辆表面 30 厘米（12 英寸）以内使用高压清洗器。使用超过 8,274 kPa（1,200 psi）的电动清洗器可能导致油漆和拉花损坏或脱落。

为保护车辆漆面，经常清洗车辆并避免阳光直射。

如果进行自动洗车，请遵循洗车说明。需关闭挡风玻璃雨刮器和后车窗雨刮器（如配备）。拆下所有可能遭受损坏或者干扰洗车设备的附件。

在清洗前和清洗后，彻底冲洗车辆，以完全冲掉所有清洁剂。干燥的清洁剂可能会弄脏漆面。

用柔软、干净的麂皮或纯棉毛巾擦干漆面，以避免表面刮痕和水渍。

清洁前舱盖下部件

注意事项

请勿对具有此 符号的发动机舱盖下的部件进行电动清洗。

电动清洗可能导致不属于车辆质保范围的损坏。

溶剂或腐蚀性清洁剂可能会损坏前舱盖下部件。应避免使用这些化学品。

建议仅使用水。

如果使用高压清洗机，请小心操作。必须遵循以下标准：

- 水压必须保持在 14,000 千帕（2,000 磅/平方英寸）以下。
- 水温必须低于 80° C（180° F）。
- 必须使用喷射模式角度为 40 度或更宽的喷嘴。

- 喷嘴必须与所有表面保持至少 30 厘米（1 英尺）的距离。

漆面保养

告诫

在底漆/透明罩漆表面上进行机器复合抛光或重度抛光可能会损坏漆面。只可使用为车辆上的底漆/透明罩漆表面制造的非磨蚀性蜡和抛光剂。

不建议使用后市场透明涂层密封剂/蜡材料。如果漆面受到损伤，请访问道朗格认证售后服务网点评估和修复损伤。氯化钙和其他盐类、冰雪融化剂、道路沥青和柏油、树汁液、鸟粪、工业烟囱排出的化学物质等杂质，如果停留在车辆漆面上，可能会损坏车辆漆面。请尽快清洗车辆。如果必要，使用标明可安全用于漆面的非磨砂清洁剂，以除去杂质。

应偶尔进行手工打蜡或轻度抛光，以除去漆面上的残渣。关于经认可的清洁产品，请访问道朗格认证售后服务网点。

切勿对无涂层塑料、乙烯、橡胶、拉花、仿木或亚光漆面上打蜡或抛光，否则会出现损坏。

为保持漆面外观崭新，尽可能将车辆存放在车库里或遮住车辆。

保护车外明亮的金属装饰条

注意事项

如果未能清洁和保护明亮的金属装饰条，会导致表面暗淡变白或点状腐蚀。此类损坏不属于车辆质保范围。

车上明亮的金属装饰条为铝、镀铬或不锈钢材料。为了防止损坏，务必遵守这些清洁说明：

- 喷涂任何清洗溶液前，确保装饰条摸起来是凉的。
- 仅使用经许可的清洗溶液来清洗铝、镀铬或不锈钢材料。某些清洁剂具有强酸性，或者含有碱性物质，有可能损坏装饰条。
- 务必按照厂商说明，稀释浓缩清洁剂。
- 请勿采用不适合汽车使用的清洁剂。
- 清洗完后用非研磨性蜡给车辆打蜡，保护装饰条表层，延长使用寿命。

清洁车外灯/灯罩、徽标、标牌和饰条

注意事项

车灯清洁不当会造成灯罩损坏。此类损坏不属于车辆质保范围。

告诫

在低光泽度黑饰条上打蜡会提高光泽度，造成不均匀的表层。仅用肥皂和水清洁低光泽度饰条。

仅使用微温的水或冷水、软布和洗车肥皂来清洗车外灯、灯罩、徽标、标牌和饰条。请按照本章前面的“清洗车辆”说明操作。

灯罩为塑料制品，有些灯罩有防紫外线涂层。不要在干燥状态下清洁或擦拭。

请勿在灯罩上使用以下物品：

- 研磨剂或腐蚀性溶剂。
- 高于制造商推荐浓度的清洗液和其他清洁剂。
- 溶剂、酒精、燃油或其他烈性清洁剂。
- 除冰刀或其他坚硬物体。
- 后市场加装外观盖或外观罩。否则，车灯点亮后会产生过多热量。

进气口

当清洗车辆时，清除前舱盖与挡风玻璃之间进气口中的碎屑。

格栅系统

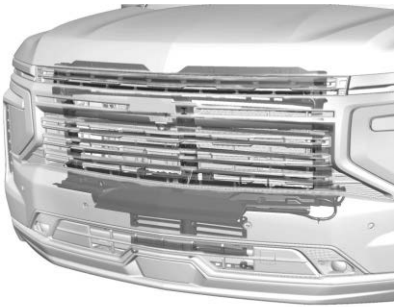

车辆可具有旨在帮助提高燃油经济性的格栅系统。保持格栅系统无碎屑和冰雪。如果格栅系统堵塞，检查发动机指示灯可能会亮起。

挡风玻璃和雨刮片

用玻璃清洁剂清洁挡风玻璃外部。

用无绒布或纸巾沾上挡风玻璃清洗液或温和的清洗液，清洗橡胶雨刮片。在清洁雨刮片时，彻底清洗挡风玻璃。虫迹、道路尘垢、树汁液和车辆清洗/打蜡处理的堆积都可能导致雨刮器刮出条纹。

如果雨刮片磨损或损坏，更换雨刮片。极端多尘的环境、沙子、盐、高温、阳光和冰雪可以导致雨刮片出现损坏。

挡风雨条

在挡风雨条上涂抹挡风雨条润滑油，使它们更加持久耐用、更好地密封，并且不会粘着或吱吱作响。至少每年润滑挡风雨条一次。炎热、干燥气候时可能需要更频繁的润滑。橡胶材料在喷漆面上留下的黑色印记可用一块干净的布擦掉。请参阅*推荐的油液和润滑剂* ➪ 320。

轮胎

告诫

在车辆上使用石油基轮胎修饰产品可能会损坏漆面和/或轮胎。在施加轮胎修饰剂时，务必从车辆的所有漆面擦掉任何过量喷涂物。

使用沾有轮胎清洁剂的硬刷子清洁轮胎。

车轮和轮毂装饰件

告诫
为了避免损坏车轮和车轮装饰件的表面，请勿使用强力肥皂、化学品、研磨性抛光剂、清洁剂或刷子。只可使用通用汽车认可的清洁剂。请勿驾驶车辆通过使用碳化硅轮胎/车轮清洁刷的自动洗车装置。可能会发生损坏，并且其修理将不在车辆质保范围内。

使用沾有柔和肥皂和水的柔软、干净的布清洁轮毂。在用干净的水彻底冲洗后，用柔软、干净的毛巾擦干。

制动系统

目视检查制动管路与软管是否连接正常，有无阻滞、泄漏、裂纹、磨破等。检查盘式刹车片是否有磨损和制动盘的表面情况。检查鼓式制动器衬片/蹄片是否有磨损或裂纹。检查所有其他制动部件。

转向系统、悬架和底盘部件

每年至少一次目视检查转向系统、悬架和底盘部件是否损坏、松动或有部件遗失或磨损痕迹。

检查动力转向系统是否正确安装、连接、绑定，检查横拉杆护套是否被割坏/刺穿，这可能会导致进水、开裂、摩擦等。

目视检查等速万向节防尘套和车轴密封圈是否有泄漏。

控制臂球形接头和外横拉杆端是免维护的。

车身部件润滑

润滑所有的钥匙锁芯、前舱盖铰链、尾门铰链、钢质燃油加注口门铰链和电动辅助踏板铰链，塑料件除外。用干净的布将硅脂涂到挡风雨条上将使它们更加持久耐用、更好地密封，并且不会粘着或吱吱作响。

车底维护

告诫
避免高压清洗车架。使用高压清洗机可能会防腐功能失效并可能损坏车辆。

每年至少春秋两次，使用清水冲去车底的任何腐蚀性物质。仔细彻底清洁任何可能积聚泥或其他碎屑的部位。如果配备电动辅助踏板，使其伸出，然后采用高压清洗清洁所有接头和间隙。

请勿直接高压清洗分动箱和/或前桥/后桥输出密封件。高压水流会损坏密封件，造成油液污染。受污染的油液会降低分动箱和/或车桥的使用寿命，应及时更换。

金属板损坏

如果车辆受损并需要修理或更换金属板，确保车身修理厂将防腐蚀材料涂到修复或更换的零件上，以恢复防腐蚀保护。

原厂更换零件将提供防腐保护，同时维持车辆保修。

漆面损坏

使用从道朗格认证售后服务网点提供的修补材料快速修复较小的缺口和刮痕，以避免腐蚀。较大面积的漆面损伤可以在道朗格认证售后服务网点的车身和油漆车间进行修复。

化学品漆斑

空气中的污染物可能会降落到车辆表面并侵蚀涂漆，导致斑点状、环形褪色以及蚀入漆面的不规则小黑斑。请参阅本章节前面的“漆面保养”。

内部保养

为防止灰尘颗粒磨蚀，定期清洁车辆内部。在使用清洗剂前，请阅读并遵守标签上的所有安全操作说明。清洁内饰时，请打开车门和车窗，保持良好通风。报纸或深色服饰会将颜色染至车辆内饰。

告诫

立即除去所有内饰表面上的清洁剂、洗手液、防晒霜和杀虫剂，否则可能造成永久性损伤。

告诫

使用专为被清洁的表面设计的清洁剂，以防止对车辆造成永久性损伤。将各种清洁剂直接喷在抹布上。切勿将清洗剂喷到任何开关或控制装置上。

使用液体肥皂清洁剂时，请按照特定清洁剂或肥皂溶液的说明进行稀释。

告诫

为了防止损坏：

- 禁止使用剃刀或任何其他尖锐物体清除任何内饰表面的污垢。
- 切勿使用硬毛刷。
- 禁止擦拭时用力过大或压力过大。
- 请勿弄湿任何裸露的电气元件。

（续）

告诫（续）

- 不要使用衣物洗涤剂或含脱脂剂的洗碗皂。不要使用含有烈性或腐蚀性肥皂的溶液。
- 在清洁时，不要严重浸湿内饰。
- 不要使用溶剂或含溶剂的清洁剂。
- 请勿使用有香味或含有漂白剂的消毒湿巾。请勿使用湿巾或清洁剂，使用湿巾或清洁剂会使内饰表面掉色或改变内饰表面的外观。
- 请勿使用有香味的洗手液或凝胶型洗手液。如果洗手液接触车辆内饰表面，立即吸干并用浸有温和肥皂水溶液的软布清洁。

内玻璃

如需进行清洁，使用浸水的超细纤维布织物。用干净的干布擦去留下的液滴。必要时，使用清水冲洗后，再使用工业用玻璃清洗剂。

告诫

为防止刮伤，切勿在汽车玻璃上使用磨砂清洁剂。磨砂清洁剂或侵蚀性清洁剂可能会损坏后窗除雾器。

在车辆购买后的前三个月至六个月，用水清洁挡风玻璃将会减少结雾的可能性。

扬声器盖

用吸尘器在扬声器盖周围轻轻地吸取灰尘，这样将不会损坏扬声器。使用水和温和的肥皂清洗污渍。

含镀层的装饰条

应清洁含镀层的装饰条。

- 当轻微脏污时，用一块海绵或柔软的无绒布蘸水进行擦拭。
- 当严重脏污时，使用温和的肥皂水清洁。

乙烯基/橡胶

如果配备乙烯基地板和橡胶地板垫，使用浸水的软布和/或刷子除去灰尘和松动的污垢。要进行更彻底的清洁，使用温和的肥皂水溶液。

⚠ 警告

请勿使用含有硅、蜡基产品的清洁剂或增加乙烯基/橡胶地板和地垫光泽的清洁剂。这些清洁剂可能会永久改变乙烯基/橡胶的外观和手感，并让地板变滑。操作车辆时，您的脚可能会打滑，并且可能会失控，导致碰撞事故。您或其他人可能会受到伤害。

织物/地毯/麂皮

首先用带软毛刷的吸尘器清扫表面。如果使用旋转式吸尘器毛刷附件，则仅将其用于地板地毯的清洁。清洁前，轻轻地擦去尽量多的脏污：

- 用纸巾轻轻吸干液体。继续吸取，直到不能再除去更多脏污。
- 对于固体脏污，在用吸尘器清扫前，除去尽可能多的脏污。

如需清洁：

1. 将一块干净、不褪色的无绒布浸入水中。建议使用超细纤维布，以防止棉绒转移到织物或地毯上。
2. 轻轻拧干除去过多的水分，直到水不再从抹布滴出。
3. 从脏污外部边缘开始并向中心轻轻擦拭。不停折起清洁抹布，用干净部位擦拭，以免脏污粘到织物上。
4. 继续轻轻擦拭有脏污的区域，直到不再有任何颜色从脏污染到抹布上。
5. 如果未彻底清除脏污，则用温和的肥皂液清洗，接下来仅使用清水清洗。

如果没有完全除去脏污，可能必需使用商用内饰清洁剂或去斑剂。在使用商用清洁剂或去斑剂前，测试一小块隐藏区域的色牢度。如果形成环状，清洁整个织物或地毯。

清洁后，用纸巾吸取多余的水分。

清洁高光表面与车辆信息及收音机显示屏

使用超细纤维布擦拭高光表面或车辆显示屏。首先，使用软毛刷清除可能刮伤表面的污物。然后使用超细纤维布轻轻地擦拭干净。切勿使用玻璃清洁器或清洁剂。定期使用温和的肥皂单独手洗超细纤维布。不要使用漂白剂或织物柔软剂。彻底漂洗并自然风干，以便下次使用。

注意事项

切勿将带有吸盘的设备安装于显示屏上。否则，可能导致不属于车辆质保范围的损坏。

仪表板、皮革、聚乙烯、其他塑料表面、低光泽度漆面和天然气孔木质表面

告诫

浸透或浸湿皮革，尤其是穿孔皮革，以及其他内部表面，可能导致永久性损伤。清洁后，擦去这

(续)

告诫（续）

些表面多余的水分，并使它们自然晾干。禁止使用高温、蒸汽或去污剂。请勿在皮革座椅上使用含有酒精或溶剂的液体。不要使用含有硅或蜡基产品的清洁剂。含这些溶剂的清洁剂可能会永久性改变皮革或软衬的外观和手感，因此不建议使用。

告诫

使用空气清新剂可能导致对塑料和涂漆表面的永久性损伤。如果空气清新剂接触到车内的任何塑料或涂漆表面，立即吸干并用浸有温和肥皂溶液的软布进行清洁。空气清新剂导致的损伤将不在车辆质保范围内。

使用压缩空气或真空吸尘器清除多功能控制器 (MFC) 盖（如配备）下方的灰尘。

使用软毛刷除去组合仪表旋钮和缝隙中的灰尘。使用浸水的柔软超细纤维布除去灰尘和松动的污垢。要进行更彻底的清洁，使用浸有温和肥皂水溶液的柔软超细纤维布。

不要使用增加光泽的清洁剂，尤其是在仪表板上。在某些情况下，反射的强光可能会降低透过挡风玻璃的能见度。

行李箱盖和便利网

如果配备该功能，用温水和中性清洗剂进行清洗。切勿使用氯漂白剂。用冷水冲洗，并彻底晾干。

安全带保养

保持安全带清洁和干燥。

⚠ 警告

请勿将安全带织带漂白或染色。否则可能会使织带严重受损。在碰撞事故中，安全带可能无法提供足够的保护。仅用温和的肥皂和温水清洁并冲洗安全带织带。让织带自然风干。

地板垫

⚠ 警告

如果地板垫的尺寸不正确或没有被正确安装，其可能会干扰踏板。干扰踏板可能导致意外加速和/或制动距离增加，这可能导致碰撞事故和伤害。确保地板垫不会干扰踏板。

请遵循以下准则，以正确使用地板垫：

- 原装地板垫专为您的车辆设计。如需更换地板垫，推荐购买通用汽车认可的地板垫。非通用汽车认可的地板垫可能无法安装到位，并可能干扰踏板。务必检查确认地板垫不会干扰踏板。
- 如果车辆驾驶员侧地板上未配备地板垫固定件，则不要使用地板垫。
- 正面朝上使用地板垫。不要将其翻转过来。
- 不要将任何物品放在驾驶员侧地板垫上面。
- 只可在驾驶员侧使用一层地板垫。
- 不要叠加地板垫。

拆卸和更换地板垫

提起驾驶员侧地板垫后部以解锁每个固定器并拆下。

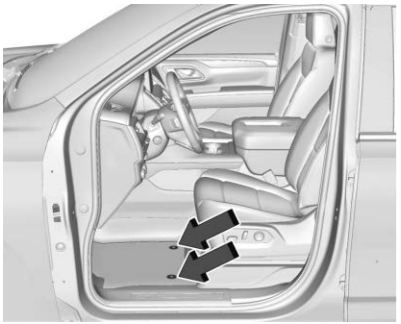

重新安装时，将地毯上的固定器开口与地板垫固定器对齐并卡入到位。

确保地板垫正确固定到位。

确认地板垫不会干扰踏板。

清洁橡胶地板垫（全天候地板垫和地板衬垫）

有关重要的清洁信息，请参阅*内部保养* ➪ *312* 下的“乙烯基/橡胶”。

维保与维护

一般信息
一般信息 316
维护周期
维护计划 317
推荐的油液、润滑剂和零件
推荐的油液和润滑剂 320

一般信息

您的车辆是一项重要的投资。本章节介绍车辆所需的维护和保养。请遵循此保养计划有助于防止因疏忽或维护不当而导致的大修费用。这也有助于在车辆出售时保持其价值车主有责任执行所有必要的维护保养。

道朗格认证售后服务网点拥有训练有素的技术人员，他们可以使用原厂更换零件进行必要的维护保养。他们配备了最新的工具和设备，可以快速准确地进行诊断。众多道朗格认证售后服务网点延长了晚间和周六的营业时间，提供交通礼遇和在线预约，以满足你的服务需求。

道朗格认证售后服务网点深知提供具有竞争力价格的维护保养与维修服务的重要性。道朗格认证售后服务网点拥有训练有素的技术人员，是进行常规保养（例如机油更换和轮胎换位）以及额外保养项目（如轮胎、制动器、蓄电池和雨刮片更换）的理想选择。

注意事项

因维护不当造成的损坏可能会导致昂贵的修理费用，并且可能不在车辆质保范围内。为了保持车辆良好的工作状态，维护间隔、检查、检测、推荐的油液和润滑剂都非常重要。

请勿在车辆上进行未经 GM 批准的化学冲洗。使用未经 GM 批准的冲洗剂、溶剂、清洁剂或润滑剂可能会损坏车辆，需要进行车辆质保范围之外的昂贵修理。

进行轮胎换位并执行所需维保是车主的责任。建议每行驶 12,000 公里至道朗格认证售后服务网点进行这些服务。正确的车辆维护有助于保持车辆良好的工作状态、提高燃油经济性，并减少车辆排放。

由于人们使用车辆的习惯大相径庭，维护的需求也不尽相同。可能需要更频繁的检查与维保。“其他必要维保 – 正常维保”适用于车辆：

- 根据轮胎和负载资料标签上建议的极限值，搭载乘客和货物。请参阅*车辆负载限制* ➪ 156。

- 在法律允许的行驶极限范围内行驶在合适的路面上
- 使用推荐的燃油。请参阅*推荐的燃油* ⇨ *231*。

请参阅“其他必要维保 – 正常维保”中的信息。

“其他必要维保 – 重度维保”适用于车辆：

- 主要在炎热天气下的繁忙城市交通中行驶。
- 主要在丘陵或山区地形中行驶。
- 频繁牵引拖车。
- 用于高速或竞速驾驶。
- 用于出租车、警车或配送服务。

请参阅“其他必要维保 – 重度维保”中的信息。

⚠ 警告

执行维护作业可能非常危险，可能导致严重伤害。只有在所需的信息、适当的工具和设备可用时才进行维护作业。如不可用，请

(续)

警告（续）

联系授权经销商，由经过训练的技术人员进行保养。请参阅*自己进行维修工作* ⇨ *251*。

维护周期

维护计划

每行驶 12,000 公里需进行轮胎换位并执行所需维护

进行轮胎换位是为了让所有轮胎更为均匀的磨损。第一次换位最为重要。

一旦发现轮胎有异常磨损，应尽快进行轮胎换位，并检查轮胎充气压力是否正常，以及是否存在轮胎或车轮损坏。如果换位后异常磨损仍然存在，则进行四轮定位。请参阅*何时应更换新轮胎* ⇨ *289* 和*车轮更换* ⇨ *291*。

- 润滑车身部件。请参阅*外部保养* ⇨ *308*。

长时间怠速使用

当车辆长时间怠速使用时，每小时的怠速时间应视为相当于行驶 53 公里。请参阅*驾驶员信息中心 (DIC)* ⇨ *104* 了解小时计（如配备）。

其他必要维护 – 正常维护

每 10,000 公里

- 更换乘客车厢空气滤清器。或每 12 个月更换一次，以先到者为准。如果在交通拥堵、空气质量差、灰尘较多或环境含有过敏原的区域驾驶，则可能需要更频繁地更换乘客车厢空气滤清器。如果气流减少、车窗起雾或有异味等情况，可能也需要更换乘客车厢空气滤清器。道朗格认证售后服务网点可以帮助您确定何时更换滤清器。

每 12,000 公里

- 检查发动机油液位和油品寿命百分比。如有必要，更换发动机机油和滤清器，并重置机油寿命系统。或者当显示 CHANGE ENGINE OIL SOON（请速更换机油）消息时，应在接下来的 1,000 公里内更换发动机机油和滤清器。在最佳驾驶条件下，发动机机油寿命系统可能在长达一年的时间内都不会显示需要进行车辆维护。发动机机油和滤清器至少每年更换一次，并重置机油寿命系统。经过培训的道朗格认证售后服务网点的技术人员，可完成此项工作。如果发动机机油寿命系统被意外重置，则在上次维护后的 5,000 公里内对车辆进行维护。在每次更换机油时重置机油寿命系统。请参阅*发动机机油寿命系统* ➪ *256*。
- 当显示 REPLACE AT NEXT OIL CHANGE（在下一次换机油时更换）消息时，应在下次更换发动机机油时更换发动机空气滤清器。当显示 REPLACE ENGINE AIR FILTER SOON（请尽快更换发动机空气滤清器）消息时，应尽早更换发动机空气滤清器。更换发动机空气滤清器后，请重置发动机空气滤清器寿命系统。请参阅*发动机空气滤清器寿命系统* ➪ *256*。
- 检查前后雨刮片，视情况更换。请参阅*雨刮片更换* ➪ *267*。
- 检查发动机附件传动皮带。

每 96,000 公里

- 更换火花塞。检查火花塞线和/或防护罩。

每 161,000 公里

- 更换发动机舱盖和/或车身支撑液压杆。或每 10 年更换一次，以先到者为准。请参阅*气弹簧* ➪ *268*。
- 更换分动箱油液（如果配备四轮驱动）。请勿直接使用高压水冲洗分动箱和/或前/后桥输出密封件。高压水可能会损坏密封件，造成分动箱油液污染。受污染的油液会降低分动箱和/或车桥的使用寿命，应及时更换。

每 240,000 公里

- 更换发动机冷却系统的冷却液。或每六年更换一次，以先到为准。请参阅*冷却系统* ➪ *258*。

恶劣条件需要更频繁保养*

- 公共服务、军用或商用车辆，应包含以下内容：
  - 救护车、警车和紧急救援车辆。
  - 民用车辆，例如军事应用中使用的轻型皮卡车、SUV 和乘用车。
  - 救援车辆，例如拖车和单车平板运输车或任何经常用于牵引挂车或其他负载的车辆。
  - 高频使用的商用车辆，例如快递运输车、私人安保巡逻车或任何 24 小时运营的车辆。
  - 任何经常在高沙尘环境中运行的车辆，例如用于输油管道和类似应用的车辆。

- 经常用于 6 公里或更短距离的短途行驶车辆。

  机油寿命指示灯会告诉您何时需要更换机油和滤清器。在恶劣条件下，该指示灯可能在 12,000 公里之前亮起，并提示您更换机油和滤清器。

  * 脚注：在上面列出的极端驾驶条件下，可能需要更频繁地更换火花塞。如需进一步帮助确定最适合您车辆的维保间隔，请联系道朗格认证售后服务网点。

  极端维保适用于主要在越野四轮驱动条件下行驶或用于农业、采矿、林业或除雪等工作的车辆。

其他必要维护 - 恶劣条件维护

每 72,000 公里

- 更换自动变速箱油液和滤清器。

每 80,500 公里

- 更换分动箱油液（如果配备四轮驱动）。请勿直接使用高压水冲洗分动箱和/或前/后桥输出密封件。高压水可能会损坏密封件，造成分动箱油液污染。受污染的油液会降低分动箱和/或车桥的使用寿命，应及时更换。

车主检查与保养

每五年

- 更换制动液。

每七年

- 每七年更换一次空调除湿剂。空调系统需要每七年保养一次。这项保养需要更换除湿剂，以帮助空调系统延长寿命并保持高效运行。这项保养可能较为复杂。请咨询道朗格认证售后服务网点。

推荐的油液、润滑剂和零件

推荐的油液和润滑剂

以下按照名称或规格列出的油液和润滑剂以及此处未列出的油液或润滑剂可从道朗格认证售后服务网点获得。

用途	油液/润滑剂
自动变速箱	DEXRON ULV 自动变速箱油液。
底盘润滑剂	满足 NLGI #2、LB 类或 GC-LB 类要求的润滑剂。
发动机冷却液	以 50/50 的比例与清洁的饮用水混合使用，仅使用 DEX-COOL 冷却液。请参阅*冷却系统* ⇨ *258*。
发动机机油	符合正确 SAE 粘度等级和 dexos1 规格要求的发动机机油。推荐使用 ACDelco dexos1 全合成机油。请参阅*发动机机油* ⇨ *254*。
前轴（仅限四轮驱动）和后轴。	请咨询道朗格认证售后服务网点。
液压制动系统	DOT 4 液压制动液。
钥匙锁芯、前舱盖铰链、车门铰链销、电动辅助踏板、尾门铰链和燃油口盖铰链	多用途润滑剂 Superlube。请咨询道朗格认证售后服务网点。
分动箱（仅限四轮驱动）	请咨询道朗格认证售后服务网点。
密封条调节	密封条润滑剂。请咨询道朗格认证售后服务网点。
挡风玻璃清洗器	满足地区防冻要求的汽车挡风玻璃洗涤液。

技术数据

车辆识别
车辆识别码 (VIN) 321
发动机标识 321
铭牌 322
维护保养零件标识 322

车辆数据
容量和规格 323
发动机驱动皮带走线图 330

车辆识别

车辆识别码 (VIN)

车辆识别代号位于车辆驾驶员侧前挡风玻璃下，可以从车外透过挡风玻璃看到。车辆铭牌、所有权证书和注册证书上也显示车辆识别代号 (VIN)。

VIN 还存储在发动机控制单元 (ECU) 中，可以使用符合 SAE J1962 和 ISO 15765 定义的通用车载诊断工具进行检索。

发动机标识

VIN 中第八个字符代表发动机代码。此代码用于识别车辆的发动机、规格和更换零件。请参阅*容量和规格* ⇨ *323*下的“发动机规格”以了解车辆发动机代码。

发动机标识

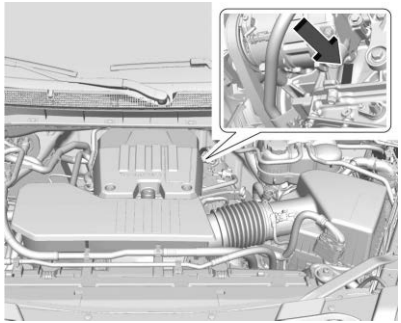

箭头指示位置为发动机号标签。

铭牌

车辆铭牌位于乘客侧 B 柱上。

维护保养零件标识

认证标签旨在为维保技术人员提供车辆维保信息。

中央立柱的认证标签上可能有一个大条形码，维保技术人员可通过扫描获取以下信息：

- 车辆识别代号 (VIN)
- 型号名称
- 油漆信息
- 生产选装件

如果此标签上没有大条形码，相同的信息可在手套箱内标签上找到。

车辆数据

容量和规格

以下提供的容量为公制和英制单位转换的近似值。请参阅*推荐的油液和润滑剂* ➪ *320*。

项目	容量
空调系统制冷剂	关于空调系统制冷剂的类型和加注量，请参见发动机舱盖下的制冷剂标签。更多信息请垂询道朗格认证售后服务网点。
发动机冷却系统*	13.5 升
发动机机油（含滤清器）	5.7 升
燃油箱	91.0 升
分动箱油液	1.5 升
所有容量均为近似值。添加时，确保按照本说明书中推荐的近似液位进行加注。加注后再次检查油液液位。	
*发动机冷却系统容量值基于整个冷却系统及其组件。	

发动机规格

发动机	车辆识别代号	火花塞间隙
2.7L L4 (L3B)	K	0.65 - 0.75 毫米
火花塞间隙为制造商出厂设定。不建议重新调整火花塞间隙，这可能会损坏火花塞。		

车辆参数

*单位：毫米	车型：TAHOEL3B1B47
车身长度*	5382
车身宽度*	2058
空载时车身高度*	1940
轴距*	3071
前悬*	988
后悬*	1323
前轮距*	1742
后轮距*	1737

*单位：毫米	车型：TAHOEL3B1B47
接近角	21.3°
离去角	经典版 14.6° / 高地版 17.9°
最小转弯直径*	12110
驱动类型	驾驶员可选式分时四驱
燃油箱容量	91 升

车辆重量数据

*单位：千克	车型：TAHOEL3B1B47
载客人数	7
整备质量*	2658
整备质量状态下的前轴负载*	1329
整备质量状态下的后轴负载*	1329
最大总质量*	3325
最大总质量下的前轴负载*	1412
最大总质量下的后轴负载*	1913

发动机主要技术参数

	车型：TAHOEL3B1B47
发动机缸径与行程	92.3 毫米 x 102 毫米
发动机排量（立方厘米）	2727
最大净功率/转速	223kW @5500 rpm
最大额定功率/转速	223kW @5500 rpm
最大净扭矩/转速	500Nm @2500 rpm
发动机怠速	750 rpm
排放水平	国六 b

车辆油耗（WLTC 工况）

	车型：TAHOEL3B1B47
综合油耗	12.12L/100 公里

动态性能参数

	车型：TAHOEL3B1B47
最大车速（公里/小时）	170
最大爬坡度	30%

轮胎

	车型：TAHOEL3B1B47
轮胎规格	经典版 275/60R20/ 高地版 275/50R22
胎压	经典版 240/ 高地版 250
备胎	265/70R17
车轮螺母扭矩	190 N•m
车轮动平衡参数	钢制车轮 静态：0.38oz 双面：1.00oz
	铝制车轮 静态：0.38oz 双面：0.70oz

四轮定位

四轮定位要求	螺旋弹簧悬架	空气悬架
前轮外倾角	左 0.4/右 0.4 +/- 1.0°	左 0.3/右 0.3 +/- 1.0°
后轮外倾角	左 0.5/右 0.5 +/- 1.0°	左 0.5/右 0.5 +/- 1.0°
前轮主销后倾角	左 4.1/右 4.1 +/- 1.5°	左 4.2/右 4.2 +/- 1.5°
前轮前束（左+右）	0.1 +/- 0.2°	0.2 +/- 0.2°
后轮前束（左+右）	0.2 +/- 0.2°	0.2 +/- 0.2°
后轮推力角	不适用于四连杆后悬架	不适用于四连杆后悬架

座椅前后调节行程和设计躯干角

参数	自设计位置起的导轨行程（垂直于导轨的角度）	设计靠背角
座椅		自垂直位置（角度）
TAHOEL3B1B47 驾驶员座椅	260 毫米	21°
TAHOEL3B1B47 副驾驶座椅	260 毫米	21°
TAHOEL3B1B47 二排独立座椅	140 毫米	22°

发动机驱动皮带走线图

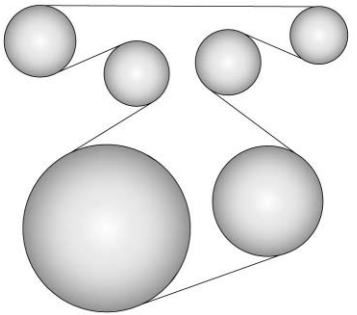

2.7L 发动机 (L3B)

客户信息

客户信息
ETC 电子不停车收费系统 331
无线电频率识别 (RFID) 332
符合性声明 332
车辆数据记录和隐私
车辆数据记录和保密 339
网络安全 340
事件数据记录器 340
安吉星 340

ETC 电子不停车收费系统

告诫

- 本车型的 ETC 模块隐藏于车辆内部，如有功能异常，请寻求道朗格认证售后服务网点的帮助，切勿私自拆卸车内零件。
- ETC 模块蓝牙在长时间未与手机蓝牙连接时会自行关闭。若需要再次开启 ETC 模块蓝牙，请重新做车辆由电源关闭状态切换至启动状态的操作。
- 如果您需要变更车主信息，请事先在“上海沪通卡 ETC 服务”小程序中完成 ETC 账户的解绑操作，以免造成不必要的损失。
- 在车辆已配有原厂 ETC 模块时，如果您需要再加装其他 ETC 模块，请至道朗格认证售后服务网点对原厂 ETC 模块进行预处理，以免影响功能的正常使用。

ETC 模块主要用于高速公路不停车收费。如您的车辆已经配备了 ETC 模块，则可通过”上海沪通卡 ETC 服务”完成 ETC 的注册和激活。注册和激活成功后，当车辆通过高速公路收费站的 ETC 通道时，ETC 模块可与收费站的 ETC 天线进行通讯，并完成扣费交易。

模块注册/激活

ETC 必须进行注册（包含绑定账户信息）和激活后才能使用。注册激活流程如下：

1. 微信搜索“上海沪通卡 ETC 服务”小程序，或者直接打开微信 APP，使用“扫一扫”功能扫描下方的小程序二维码。扫描后即可跳转至“上海沪通卡 ETC 服务”微信小程序，按照提示完成 ETC 账号开通。

2. 通过将车辆电源关闭状态切换为启动状态的操作，唤醒 ETC 模块蓝牙。
3. 打开手机的蓝牙开关，并按照“上海沪通卡 ETC 服务”微信小程序中的使用操作说明进行手机 ETC 模块的蓝牙连接和 ETC 注册激活。只有成功激活后，才能正常使用 ETC。

无线电频率识别 (RFID)

微波窗口 RFID 车辆登记设备定位

微波窗口： 车辆的整块前挡风玻璃都可使微波通过。将收发器水平放置在乘客侧挡风玻璃上（车内后视镜的旁边或后面）。电子识别装置上边缘至挡风玻璃上边缘的距离不得小于 4 厘米。收发器的位置不得妨碍驾驶员的前方视野。

符合性声明

射频设备

中国

- 不得更改发射频率，增加发射功率（包括额外的射频功率放大器），不得连接外部天线或更换发射天线。
- 使用时，不得对各种合法无线电通信服务产生有害干扰。一旦发现干扰，应立即停止，并采取措施消除干扰，然后才能继续使用。
- 当使用微功率无线电设备时，必须能够承受来自各种无线电服务的干扰或来自工业、科学和医疗应用的辐射干扰。
- 不得在飞机和机场附近使用。
- 使用微功率短距离无线电发射设备时，应符合国家无线电管理的有关规定。

尼日利亚

尼日利亚通信委员会允许连接和使用此通信设备。

车身控制模块 (B2NA0)

中国

测试报告编号 202215011233

以色列

证书编号 51-86414

约旦

型号核准编号 TRC/34/10062/2022

阿曼

OMAN - TRA
TA-R/13741/22
D100428

阿拉伯联合酋长国 (UAE)

TRA
REGISTERED No:
ER10725/22
DEALER No:
DA00290/21

车库门开启器 (LMHL5A)

阿塞拜疆

以色列

证书编号 56-04413

约旦

型号核准编号 TRC/34/10006/2022

阿曼

OMAN TRA
TA-R/13539/22
D172338

阿拉伯联合酋长国 (UAE)

TRA
REGISTERED No:
ER08430/22
DEALER No:
Not Available

内部雷达（驾驶室内感知雷达）

以色列

证书编号 56-01259

约旦

型号核准编号 TRC/31/13444/2023

哈萨克斯坦

EAC

阿曼

批准编号 TRA/TA-5/17078/23

申请人编号 D172338

阿拉伯联合酋长国 (UAE)

TDRA 授权编号 ER89680/20

远程雷达 (77V12FLR/LRR120)

阿塞拜疆

证书编号 SO-RF/ŞİV-4116

以色列

证书编号 55-15901

约旦

型号核准编号 TRC/32/6863/2020

哈萨克斯坦

证书编号 EAЭC N RU Д-US.ЭM03.B.00103/19

EAC

阿曼

OMAN TRA
TA-R/7713/19
D172338

塔吉克斯坦

证书编号 024674

阿拉伯联合酋长国 (UAE)

TRA
REGISTERED No:
ER72325/19
DEALER No:
DA0020858/10

乌兹别克斯坦

注册编号
UZ.SMT.01.0085.103297960

短程雷达 (SRR SBZA RS5.3A)

中国

SBZA : CMIIT ID：2022LJ11830
SRR : CMIIT ID：2022LJ11657

以色列

证书编号 55-14227

约旦

型号核准编号 TRC/31/10345/2022

哈萨克斯坦

证书编号 EA Э C N RU Д-
DE.PA05.B.26050/22

阿曼

OMAN TRA
TA-R/14101/22
D172338

阿拉伯联合酋长国 (UAE)

TDRA
هيئة تنظيم الاتصالات والحكومة الرقمية
TELECOMMUNICATIONS AND DIGITAL GOVERNMENT REGULATORY AUTHORITY

TDRA – United Arab Emirates
Dealer ID: DA44932/15
TA RTTE: ER11776/22
Model: RS5.3A
Product Type: Advanced Driver Assistance System

收音机 (VCU)

中国

CMIIT ID： 2022DJ2391

以色列

证书编号 56-01612

约旦

型号核准编号 TRC/34/10976/2022

阿曼

OMAN TRA
TA-R/14736/22
D172249

阿拉伯联合酋长国 (UAE)

TDRA 授权编号 ER16436/22

后座信息娱乐系统 — 蓝牙耳机

约旦

型号核准编号 TRC/18/7980/2023

哈萨克斯坦

EAC

阿曼

OMAN TRA
TA-R/10314/20
D090024

阿拉伯联合酋长国 (UAE)

TRA
REGISTERED No:
ER91686/20
DEALER No:
Not Available

遥控功能接收器 (RFR)

以色列

证书编号 56-03654

约旦

型号核准编号 TRC/36/7716/2020

阿曼

OMAN TRA
TA-R/6220/18
D172338

遥控钥匙

阿塞拜疆

证书编号 AZ.031.55.02.03371.22

以色列

证书编号 56-00156

约旦

型号核准编号 TRC/34/7116/2020

哈萨克斯坦

证书编号

证书编号 Д-DE.ЛC01.B.02711/19

EAC

阿曼

OMAN TRA
R/7981/19
D172249

阿拉伯联合酋长国 (UAE)

TRA
REGISTERED No:
ER73891/19
DEALER No:
DA36976/14

乌兹别克斯坦

注册编号 UZ.SMT.01.319.72974061

胎压传感器 (AHMPD4)

阿塞拜疆

证书编号 AZ 031.70.02.02523.24

以色列

证书编号 51-92443

约旦

型号核准编号 TRC/32/5867/2021

哈萨克斯坦

EAC

阿曼

OMAN TRA
TA-R/8931/20
D172338

塔吉克斯坦

证书编号 070355

阿拉伯联合酋长国 (UAE)

TDRA
ER78362/20
UNITED ARAB EMIRATES

乌兹别克斯坦

注册编号
UZ.SMT.01.0085.108227698

挂车胎压监测 (MFR2A)

阿塞拜疆

证书编号 AZ 031.55.02.03241.23

以色列

证书编号 51-93295

约旦

型号核准编号 TRC/36/6386/2020

哈萨克斯坦

EAC

阿曼

OMAN TRA
R/12836/21
D172338

塔吉克斯坦

证书编号 024936

阿拉伯联合酋长国 (UAE)

TDRA
ER19236/23
UNITED ARAB EMIRATES

乌兹别克斯坦

注册编号 UZ.SMT.01.0085.94818960

虚拟钥匙模块 (VKM)

以色列

证书编号 51-98111

约旦

型号核准编号 TRC/36/10887/2022

哈萨克斯坦

证书编号 AM-016/S.B-0480-2023

阿拉伯联合酋长国 (UAE)

TDRA 授权编号 ER15639/22

虚拟钥匙传感器 (VKS)

以色列

证书编号 51-97928

约旦

型号核准编号 TRC/36/10884/2022

型号 PKA2.0.0

哈萨克斯坦

型号 PKA2.0.0、PKA2.0.1

证书编号 AM-016/S.B-0479-2023

阿拉伯联合酋长国 (UAE)

PKA2.0.0 : TDRA 授权编号 ER15747/22

PKA2.0.1 : TDRA 授权编号 ER15681/22

PKA2.1.1 : TDRA 授权编号 ER15746/22

2014/53/欧盟无线电设备指令 (RED) 符合性声明

本车辆具有发射和/或接收符合 2014/53/EU 的无线电波的系统。下列系统的制造商声明符合指令 2014/53/EU。每个系统的欧盟符合性声明全文在以下互联网地址提供：www.chevroleeurope.com。

进口商

GM Mobility Europe GmbH
Bethmannstraße 50-54 Ort
60311 Frankfurt am Main
Hessen
Germany

车身控制模块 (B2NA0)

DENSO International America Inc.
36777 DENSO Drive
Southfield, MI 48033
USA
工作频率：125KHz
最大输出功率 (ERP)：0.97 mW

车库门开启器 (LMHL5A)

Gentex Corporation
600 N. Centennial Street
Zeeland, MI 49464
USA

工作频率：286.0-303.5 兆赫、307.5-321.0 兆赫、336.4-398.9 兆赫、411.0-440.0 兆赫

内部雷达（驾驶室内感知雷达）

Veoneer US, Inc.

26360 American Drive

Southfield, MI 48034

频率范围：60-66 千赫兹

输出功率：0.0091

远程雷达 (77V12FLR/LRR120)

Veoneer US, Inc.

26454 American Drive

Southfield, MI 48034

工作频率：76-77 千兆赫兹

最大功率输出：<55 dBm (EIRP)

短程雷达 (SRR SBZA RS5.3A)

Hella GmbH & Co. KGaA

Rixbecker Strasse 75

Lippstadt, D-59552

Germany

频率范围：24.05 – 24.25 千兆赫兹

收音机 (VCU)

Robert Bosch GmbH

Robert-Bosch-Strasse 200

Hildesheim, 31139

Germany

频率范围：5725 – 5850 兆赫、2400 – 2483.5 兆赫

最大发射功率：<= 33 dBm (EIRP)、<= 20 dBm (EIRP)

频率范围：88.0-108.0 兆赫兹

最大发射功率：13.87 dBm

后座信息娱乐系统 — 蓝牙耳机

型号 : KT001 WH01

品牌名称 : Foster

原产国 : 中国

制造商 : Foster Electric Co. Ltd.

1-1-109, Tsutsujigaoka, Akishima City

Tokyo, 196-8550, Japan

频段 : 2400 – 2483.5 兆赫

工作频率 : 2402 – 2480 兆赫

最大输出功率 : 6.19 dBm

后座信息娱乐系统 — 后排乘客显示屏

LG Electronics European

Shared Service Center B.V.

Krijgsman 1, 1186 DM

Amstelveen, The Netherlands

频率范围：2400 – 2483.5 兆赫兹

输出功率（最大）：10 dBm

遥控功能接收器 (RFR)

Huf Hülsbeck and Fürst and Co. KG.

Steeger Str. 17

42251 Velbert Germany

工作频率： 433.92MHz 接收机

遥控钥匙

Huf Hülsbeck & Fürst GmbH & Co. KG

Steeger Str. 17, 42551 Velbert, Germany

工作频率：433 兆赫

最大发射功率：0.3 mW EIRP

车顶天线 (AM/FM, AM/FM/DAB)

安费诺永亿（海盐）通讯电子有限公司

中国浙江省海盐市西塘工业园区中港路 158 号

邮政编码 314300

浙江海盐

远程信息处理 (Gen12 Continental)

Continental Automotive Systems, Inc.

21440 West Lake Cook Road

Deer Park, IL 60010

United States

远程信息处理 (Gen12 LGE)

LG Electronics

10, Magokjungang 10 - ro

Gangseo-gu, Seul, 07796

Korea

胎压传感器 (AHMPD4)

Schrader Electronics Ltd.

11 Technology Park

Belfast Road

Antrim BT41 1QS

Ireland

工作频率：433.92 兆赫

最大发射功率：10 dBm

挂车胎压监测 (TTPM) (MFR2A)

Schrader Electronics Ltd.

11 Technology Park

Belfast Road

Antrim BT41 1QS

Ireland

工作频率：不适用

最大发射功率：不适用

虚拟钥匙备份模块 (VKBM)

Vitesco Technologies GmbH

Siemensstrasse 12

Regensburg, 93055

Germany

工作频率：13.56 兆赫

虚拟钥匙模块 (VKM)

Robert Bosch

15000 Haggerty Rd

Plymouth, MI 48170

频率范围：2402.0-2480.0 兆赫兹

输出功率：0.00158

虚拟钥匙传感器 (VKS)

Robert Bosch

15000 Haggerty Rd

Plymouth, MI 48170

频率范围：2402.0-2480.0 兆赫兹

输出功率：0.00162

无线手机充电器 (Gen 3.0)

BH EVS Co., Ltd.

Leaders Avenue

Magok 2nd Floor, 791-7,

Magokdong, Gangseo-gu

Seoul, Korea, 07794

工作频率：0.128 兆赫

车辆数据记录和隐私

车辆数据记录和保密

车辆有多个电脑，记录着车辆性能及驾驶或使用方式的相关信息。例如，车辆使用电脑模块监测并控制发动机

和变速箱的性能，监控安全气囊展开的条件并在发生碰撞时将其展开，如果配备了防抱死系统，还提供防抱死制动，帮助驾驶员操控车辆。这些模块可保存相关数据，以帮助道朗格认证售后服务网点技师维保车辆或者帮助通用汽车改进安全或功能。一些模块还可以存储有关车辆运行方式的数据，例如燃油消耗率或平均速度。这些模块可以保留个人偏好，例如收音机预设置、座椅位置和温度设定。

网络安全

通用汽车收集有关您车辆使用的信息，包括有关车辆操作和安全的信息。我们收集这些信息的目的是为了提供、评估、改进我们的产品和服务，排除故障以及开发新的产品和服务。保护车辆电子系统和客户数据免遭非经授权的外部电子访问或控制对通用汽车非常要。通用汽车保持适当的安全标准、最佳实践、指导方针和控制手段，旨在防止车辆和车辆服务生态系统免遭非经授权的电子访问，检测相关网络中可能存在的恶意活动，并对可疑网络安全事件及时、协同、高效地作出响应。网络安全事件会影响您的安全或泄露您的私人数据。为了最大程度降低安全风险，请勿将您车辆的电子系统连接到非授权设备，也不要将您的车辆连接到任何未知或不信任的网络（比如蓝牙、WiFi 或类似无线技术）。倘若您怀疑任何安全事件影响了您的数据或者您车辆的安全运行，请停止驾驶您的车辆，并联系道朗格认证售后服务网点。

事件数据记录器

车辆配备有事件数据记录器。当车辆发生特定碰撞或类似碰撞的情况（例如安全气囊展开或撞到道路上的障碍物）时，该记录器会记录短时间的与车辆动态和安全系统有关的数据，如乘员安全部件状态、加速/制动踏板状态、车速等，以助于了解车辆系统的工作状况。车辆上的事件数据记录系统可用于记录国家标准 GB 39732-2020《汽车事件数据记录系统》所要求的数据信息。

上述数据可通过采购符合 SAE J1962《诊断接口》和 ISO 15765《道路车辆--控制局域网络诊断》及其参考标准所要求的通用车载诊断工具来提取。

安吉星

如果具备安吉星和主动维保计划，安吉星可收集并传送数据。这可能包括与功能使用（包括信息娱乐）、车辆碰撞和近似 GPS 位置和速度有关的信息。请参阅安吉星网站上的安吉星条款和条件以及隐私声明。

请参阅*安吉星概览* ➪ *341*。

安吉星

安吉星概览
安吉星概览 341

安吉星概览

如果配备该功能，车辆配有一套综合性的车载系统，可以连接实时顾问以提供紧急状况、安全、导航、连接和诊断服务。

安吉星系统状态指示灯位于安吉星按钮旁边。如果状态指示灯为：

- 绿色常亮：系统就绪。
- 绿色闪烁：待命。
- 红色：表示出现故障。

有关详细信息，请参阅安吉星使用说明书。

互联服务

互联服务

连接 342

连接

以下服务有助于保持联网状态。

有关更多信息，请访问 durantguild.com.cn。

确保安全

- 更改道朗格移动应用程序的默认密码。使用字母和数字的组合来提高安全性。
- 更改 Wi-Fi 热点名称（服务集标识符）和密码。服务集标识符是网络的默认名称，其他无线设备可以看到。选择一个独特的名称，避免使用姓氏或车辆描述。

Wi-Fi 热点

如果配备并启用该功能，则车辆内置有 Wi-Fi 热点，可以高达 5G 的速度访问互联网和网络内容。可连接多台设备。需要有数据套餐。仅在确保安全的情况下使用车内控制器。

1. 如需检索 Wi-Fi 热点信息，请按下信息娱乐系统主屏幕上的 Wi-Fi 热点图标。
2. Wi-Fi 设置将显示 Wi-Fi 热点名称、密码和信号质量（差、好和优）。LTE 图标显示 Wi-Fi 连接。即使车辆有活动连接，该图标也可能不亮。
3. 如需更改 Wi-Fi 热点名称或密码，按下 On 或拨打电话联系客服顾问。在某些车辆上，可以在“Wi-Fi 热点”菜单中更改 Wi-Fi 热点名称和密码。

初始设置后，车辆的 Wi-Fi 热点将自动连接到您的移动设备。通过在移动设备上开启或关闭 Wi-Fi，使用道朗格应用程序，或联系安吉星客服顾问来管理数据使用情况。

道朗格应用程序

如果配备道朗格手机应用，则可通过车辆的信息娱乐界面访问该应用，或者将该应用下载到兼容的苹果和安卓智能手机（如可用）。

各个功能可能出现变更。有关道朗格应用程序的信息和兼容性，请访问 durantguild.com.cn。

可能需要有效的安吉星或互联服务套餐。需要有兼容的设备、出厂安装的远程启动装置和电动锁。按流量收费标准计费。有关详细信息和系统限制，请访问 durantguild.com.cn。

无线配置

将本车出口到其他地区可能需要重置无线通信配置的内部设置，以确保符合法规要求或实现网络连接。请咨询道朗格认证售后服务网点。设备最终用户无法修改监管类无线配置。

索 引

A

AM-FM 收音机 124
Apple CarPlay 136

I

ISOFIX 儿童约束系统 74

L

LED 照明 269

S

Super Cruise 189
  灯 103

U

USB 端口 125

安

安吉星 340
  概览 341
  系统 130
安全
  锁 15
安全带 48
  保养 53
  怀孕期间的使用方法 53
  碰撞事故后进行更换 54
  如何正确佩戴安全带 49
  三点式安全带 50
  提醒 92
安全气囊
  乘客状态指示灯 93
  就绪指示灯 93
  碰撞事故后应更换系统零件 ... 64
  添加设备到车辆 63
  维保配备安全气囊的车辆 63
安全气囊系统 54
  安全气囊安装在何处？ 56
  安全气囊充气后会是什么样子？ 59
  安全气囊触发的条件是什么？ . 58
  安全气囊如何起到防护作用？ . 58
  安全气囊在何时充气？ 57
  乘客感应系统 60
  检查 63
安全系统检查 53

保

保险丝
  保险丝和断路器 271
  发动机舱保险丝盒 271
  行李箱保险丝盒 279
  仪表板保险丝盒 275
保养计划 317
  推荐的油液和润滑剂 320

杯

杯托 78

避

避免非信任媒体设备 125

变

变速箱
温度表 92
油液，自动 256
自动 164

便

便利网 81

玻

玻璃的更换 268

泊

泊车辅助
自动 213
泊车或倒车
辅助系统 206

不

不停车收费系统，电子 331

布

布线图，发动机驱动皮带 330

插

插座
电动 85

刹

刹车片寿命系统 263

车

车窗 28
电动 29
车道
保持辅助指示灯 97
车顶
行李架系统 81
天窗 30
车辆
报警系统 22
防盗 22
符号 2
负载限制 156
控制 148
前方指示灯 98
识别代号 (VIN) 321
数据记录和隐私 339
速度信息 110
消息 109
状态 106
车辆防盗
转向柱锁止装置 23
车辆控制 148
车辆识别
标牌 322
车辆养护
胎压 283
车门
电动锁 14
锁 13
未关指示灯 104
延迟锁止 15
车身高度控制系统
电磁 177
空气悬架 178
车速表 89

撑

撑杆
气体 268

乘

乘客
安全气囊状态指示灯 93
车厢空调滤芯 144
感应系统 60

充

充电
无线 86
系统指示灯 94

储

储物
杯托 78
便利网 81
车顶行李架系统 81
地板控制台 80
盒 78
后 79
手套箱 78
中央控制台 79

大

大灯
灯点亮提醒 103
对准 269
日间行车灯 (DRL) 113
闪光超车 113
远光灯/近光灯转换器 112
远光灯点亮指示灯 102
自动 113
大龄儿童，儿童约束装置 64

挡

挡风玻璃
更换 268
雨刮器/清洗器 83

导

导航
目的地 129
使用系统 128

倒

倒车倾斜后视镜 26

灯

灯
Super Cruise 103
安全带提醒灯 92
安全气囊就绪 93
车道保持辅助 97
车门未关 104
车外灯熄灭提醒 112
车外控制器 111
车外照明蓄电池节电器 117
充电系统 94
点亮提醒 103
电子稳定性控制系统 (ESC)，
关闭 99
电子驻车制动器 96
顶 115
定速巡航指示灯 103
陡坡缓降 97
发动机机油压 101
发动机冷却液温度警告 100
防抱死制动系统 (ABS) 警告 .. 97
防盗 102
故障指示灯（检查发动机） ... 94
后雾 115
后雾灯 103
驾驶模式控制 100
驾驶员注意力检测辅助系统 .. 103
检查发动机（故障指示灯） ... 94
空气悬架 100
量表与指示灯 87
牵引力关闭 99
牵引力控制系统 (TCS)/电子
稳定性控制系统指示灯 99
前雾 114
前雾灯 102
燃油油位低警告 102
日间行车 (DRL) 113
闪光超车 113
四轮驱动 97
胎压 101
维保电子驻车制动器 96
远光灯/近光灯转换器 112
远光灯点亮 102
阅读 116

制动系统警告 96
自动紧急制动 (AEB) 停用 98
自适应巡航控制 103
灯泡更换
大灯调整 269

低

低断面轮胎 283

地

地板垫 315
地板控制台
储物 80
地图 129

点

点火开关位置 158

电

电磁减震器 177
电动
保护，蓄电池 117
侧踏板 22
插座 85
车窗 29
车门锁 14
后视镜 24
延时辅助 (RAP) 161
座椅调节 34
电话
Apple CarPlay 136
蓝牙 131, 132
电气
设备，添加 248
系统过载 269
电气系统
保险丝和断路器 271
发动机舱保险丝盒 271
行李箱保险丝盒 279
仪表板保险丝盒 275
电子
不停车收费系统 331
制动助力 171
驻车制动器 172
驻车制动器指示灯 96
电子稳定性控制系统 (ESC) 关
闭指示灯 99

顶

顶灯 115

定

定速巡航
Super 189
灯 103
自适应 180

冬

冬季
驾驶 154
轮胎 282

动

动态燃油管理 163

端

端口
USB 125

断

断路器 271

多

多波段天线 125

儿

儿童安全锁 15
儿童约束装置
ISOFIX 74
大龄儿童 64
放在何处 69
固定 75
系统 68
婴儿和年幼儿童 66
儿童约束装置放在何处？ 69

发

发动机
车厢概览 253
废气 163
风扇 262
功率消息 110
过热 261
机油寿命系统 256
机油温度表 91
机油压力表 90
机油压力指示灯 101
检查指示灯（故障指示灯） ... 94
空气滤清器/滤芯 257
空气滤清器寿命系统 256
冷却系统 258
冷却液温度表 91
冷却液温度警告灯 100
启动 159
驱动皮带布线图 330
驻车时运行 163
发动机标识 321
发动机舱盖 252

防

防抱死制动系统（ABS） 172
警告灯 97
防盗
车辆 22
车辆警报 22
灯 102
防盗系统 23
防御性驾驶 148

非

非铺装道路
恢复 149
驾驶 150

分

分动箱
四轮驱动 168
分心
驾驶 147
分心驾驶 147

风

风扇
发动机 262

符

符号 2
符合性
声明 332
符合性声明
认证信息 332

辅

辅助电源 161
辅助系统
泊车和倒车 206
车道保持辅助（LKA） 230
车道变换警告（LCA） 226
倒车自动制动（RAB） 215
高级 205
后方车辆通过预警（RCTA） ... 217
后方行人警告 216
后视摄像头（RVC） 206
环视系统 207
驾驶 218
驾驶员注意力检测 229
盲区警告系统（SBZA） 225
盲区转向（BZSA） 228
前方行人制动（FPB） 223
前向碰撞预警（FCA）系统 ... 218
驻车 212
自动泊车辅助（APA） 213
自动紧急制动（AEB） 220

附

附件和改装 251

概

概览 119
仪表板 3

高

高级
驾驶辅助系统 205
高速行驶 284

告

告诫、危险和警告 1

更

更换
安全气囊系统 64
玻璃 268
碰撞事故后的安全带系统零件 . 54
更新
软件 124

购

购买新轮胎 290

固

固定儿童约束装置 75

故

故障车辆
运输 307
故障指示灯 94

挂

挂车
摆动控制系统 (TSC) 247
拖挂 238

规

规格和容量 323

过

过热，发动机 261

行

行程表 89

何

何时应更换新轮胎 289

盒

盒
储物 78

后

后
车窗清洗器/雨刮器 84
储物 79
加热式座椅 43
空调系统 142
流媒体后视镜 26
媒体系统 126
锁止式车桥 177
雾灯 115
轴 266
座椅 39
后视镜 26
自动防眩目 26
车内后视 26
倒车倾斜 26
电动 24
后视摄像头 26
加热式 26
手动后视镜 26
凸面 24
折叠式 25
自动防眩目 26
自动防眩目后视镜 26

互

互联服务
连接 342

怀

怀孕期间，使用安全带 53

环

环视
系统 207

换

换挡
退出驻车挡 162
至驻车挡 161
换位，轮胎 288

货

货物
系紧装置 80

机

机油
发动机 254
发动机机油寿命系统 256
发动机机油压力表 90
压力指示灯 101

记

记忆座椅 36

加

加热式
方向盘 83
和通风式前排座椅 38
后排座椅 43
后视镜 26

驾

驾驶
车辆负载限制 156
冬季 154
发生陷车时 155
返回铺装道路 149
防御性 148
非铺装道路 150
辅助系统 218
更佳的燃油经济性 147
坡道和山路驾驶 154
失控 149
湿滑道路 153
特征和牵引技巧 234
驾驶系统
四轮驱动 266
驾驶员
辅助系统，高级 205
模式控制 176
模式控制指示灯 100
信息中心 (DIC) 104
注意力检测辅助系统 229
注意力检测辅助系统指示灯 .. 103

监

监测系统，轮胎压力 285

检

检查发动机指示灯（故障指示灯） 94

简

简介 1, 118

脚

脚踏板 22

禁

禁止使用的燃油 232

警

警报器
车辆防盗 22
警告
侧面盲区 (SBZA) 225
车道变换 (LCA) 226
灯、量表与指示灯 87
告诫和危险 1
后方车辆通过 217
后方行人 216
盲区转向辅助 (BZSA) 228
三角牌 81
危险闪光灯 114
制动系统指示灯 96

空

空气
滤清器/滤芯，发动机 257
滤清器寿命系统 256
滤芯，乘客车厢 144
调节 140, 142
通风口 143
悬架 178
悬架指示灯 100
空调系统
后 142
双区自动 140

控

控制
牵引力和车身稳定系统 174
下坡 176
控制器
方向盘 120
控制指示灯
下坡 97

跨

跨接
启动 304

喇

喇叭 83

蓝

蓝牙
概览 131, 132
音频 125

冷

冷却 140, 142
冷却系统 258
冷却液
发动机温度表 91
发动机温度警告灯 100

里

里程表 89
行程 89

连

连接
互联服务 342

量

量表
变速箱温度 92
车速表 89
发动机机油温度 91
发动机机油压 90
发动机冷却液温度 91
行程表 89
警告灯与指示灯 87
里程表 89
燃油 90
转速表 89

漏

漏气的轮胎 292
更换 294

路

路
驾驶，湿滑 153

轮

轮毂
不同规格 291
定位和轮胎平衡 291
更换 291
轮胎 281
不同规格 291
车轮更换 291
低断面 283
冬季 282
更换 294
购买新轮胎 290
何时应更换新轮胎 289
换位 288
检测 288
牵引力装置 292

全尺寸备胎 303
全季候轮胎 282
如果一个轮胎漏气 292
四轮定位和轮胎平衡 291
压力 283, 284
压力监测系统 285
压力监测系统的操作 286
压力指示灯 101

滤

滤清器
发动机空气滤清器 257

媒

媒体
避免非信任设备 125
系统 126

铭

铭牌 322

模

模式
驾驶控制 176

磨

磨合，新车 157

目

目的地 129

内

内饰
后视镜 26

暖

暖风 140, 142
暖通空调 140, 142

碰

碰撞警告
前向碰撞预警 (FCA) 系统 ... 218

坡

坡
陡坡缓降 (HDC) 176
控制系统指示灯 97
坡道和山路驾驶 154
坡道起步辅助 173
坡道起步辅助 (HSA) 173

启

启动
遥控 12
启动发动机 159
启停系统 160

气

气撑杆 268

牵

牵引力
关闭指示灯 99
控制系统/车身稳定控制系统 . 174
牵引力控制系统 (TCS)/电子
稳定性控制系统指示灯 99
牵引力装置
轮胎 292

前

前
媒体系统 126
雾灯 114
轴 266
前方行人指示灯 98

清

清洁
内部保养 312
外部保养 308
清洗液 262

驱

驱动皮带布线图，发动机 330

全

全尺寸备胎 303
全季候轮胎 282

燃

燃油
推荐 231
表 90
动态管理 163
给便携式燃油容器加油 234
加油 232
禁止使用的燃油 232
经济驾驶 147
燃油油位低警告灯 102
添加剂 232
燃油油位低警告灯 102

日

日间行车灯 (DRL) 113

容

容量和规格 323

如

如何正确佩戴安全带 49

软

软件更新 124

三

三点式安全带 50
三角牌，警告 81

散

散热器 258

闪

闪光超车 113
闪光灯，危险警告 114

商

商标和许可协议 138

上

上车照明 116

设

设备，拖挂 241
设置 130, 137

摄

摄像头
后视 (RVC) 206

失

失控 149

时

时间 85
时钟 85

识

识别
语音 130

使

使用
本说明书 1
导航系统 128
信息娱乐系统 120

事

事件数据记录器 340

手

手动
模式 167
手套箱 78

受

受困车辆 155

数

数据采集
安吉星 340

数据记录器，事件 340
数字
钥匙 16

双

双区
自动空调系统 140

四

四轮驱动 168, 266
灯 97

锁

锁
安全 15
车门 13
电动车门 14
防反锁功能 15
延迟锁止 15
自动车门 15
锁止式后桥 177
锁止装置
转向柱 23

踏

踏板
电动辅助 22

抬

抬头显示器 (HUD) 108

替

替换零件
安全气囊 64

天

天窗 30
天线
多波段 125

添

添加电气设备 248

调

调节座椅靠背 35

通

通风 143

头

头枕 32

凸

凸面镜 24

推

推荐
燃油 231
推荐的油液和润滑剂 320

拖

拖挂
挂车 238
挂车摆动控制 (TSC) 247
驾驶特性 234
设备 241
一般信息 234

外

外部
车灯控制器 111
车灯熄灭提醒 112
照明蓄电池节电器 117
外观保养
内饰 312
外部 308

网

网络安全 340

危

危险、警告和告诫 1
危险警告闪光灯 114

维

维保 145
保养，一般信息 316
电子驻车制动器指示灯 96
附件和改装 251
零件识别 322
自己动手 251
维保安全气囊 63

尾

尾门 18

无

无线
AM-FM 收音机 124
接收 124
频率识别 (RFID) 332
无线充电 86

雾

雾灯
后 115
前 114
雾灯指示灯
后 103
前 102

系

系统
安吉星 130
安全气囊 54
刹车片寿命 263
车顶行李架 81
发动机空气滤清器寿命 256
远光灯 111

下

下车照明 117

消

消息
车辆 109
车辆速度 110
发动机功率 110

校

校准
指南针 85

协

协议
商标和许可 138

新

新车磨合 157

信

信号，转向和变道 114
信息娱乐
使用系统 120

蓄

蓄电池 265
车外照明蓄电池节电器 117
电量保护 117
负载管理 117
跨接启动 304

延

延迟锁止 15
延时辅助电源模式 (RAP) 161

腰

腰部调节
前排座椅 35

遥

遥控
启动 12
钥匙 7
钥匙操作 7

钥

钥匙 6
数字 16
遥控 7
遥控操作 7

一

一般信息
车辆养护 251
拖挂 234
维保与维护 316
一氧化碳
冬季驾驶 154
发动机废气 163
尾门 18

仪

仪表板 3
仪表板概览 3

音

音频
蓝牙 125

隐

隐私
车辆数据记录 339

婴

婴儿和年幼儿童，儿童约束装置 . 66

油

油液
清洗器 262
制动器 264
自动变速箱 256

雨

雨刮片更换，雨刮器 267
雨刮器
后部清洗器 84
雨刮片更换 267

语

语音识别 130

远

远光灯点亮指示灯 102
远光灯系统 111

阅

阅读灯 116

运

运输
故障车辆 307

长

长时间驻车 163

照

照明
LED 269
上车 116
退出(删除) 117
照明控制 115

遮

遮阳板 30

折

折叠式后视镜 25

指

指南针 85
指示灯
警告灯与量表 87
前方车辆 98
前方行人 98
自动停车 102

制

制动 148
刹车片寿命系统 263
倒车自动 215

前方行人 (FPB) 系统 223
系统警告灯 96
油液 264
自动紧急制动 (AEB) 220
制动器 263
电子制动助力 171
电子驻车制动器 172
防抱死 172
制动辅助系统 173

中

中央控制台
储物 79

轴

轴
后 266
前 266

驻

驻车
在可燃物上 162
长时间 163
制动器和 P（驻车）挡机构
检查 267
驻车挡
辅助 206, 212
挂出 162
换至 161
驻车时运行车辆 163

转

转速表 89
转向
方向盘控制器 120
柱锁止装置 23
转向和变道信号 114
转向系统 148
车轮调整 83
加热式方向盘 83

状

状态
车辆 106

自

自动
变速箱 164
变速箱油液 256
车门锁 15
大灯系统 113
防眩目后视镜 26
辅助泊车(APA) 213
紧急制动 (AEB) 停用指示灯 .. 98
自动变速箱
手动模式 167
自动停车
指示灯 102
自适应
定速巡航 103, 180

组

组合，仪表 88
组合仪表 88

座

座椅
第二排 39
第三排座椅 44
电动调节，前排 34
后 39
记忆 36
加热式，后排 43
加热式和通风式，前排 38
调节座椅靠背 35
头枕 32
腰部调节，前排 35

GENERAL MOTORS
OVERSEAS DISTRIBUTION
LLC

品牌热线：4001001818 9:00–21:00
官网网址：www.durantguild.com

零件号：85725100

扫码下载道朗格APP
查阅电子版使用说明书

THE DURANT GUILD

道朗格 通用汽车高端进口车与生活方式平台